Smart pack

2016-2017

Содержание

4 Крышки навинчиваемые в комплекте с пробками и капельницами

6 Крышки навинчиваемые с контролем первого вскрытия в комплекте с капельницами стандарт горловины DIN 168 GL 18

8 Крышки навинчиваемые с контролем первого вскрытия для флаконов стандарта горловины DIN 6094

10 Крышки навинчиваемые с контролем первого вскрытия и с защитой от детей стандарта горловины DIN 6094

11 ПЭТ флаконы стандарт горловины 18 мм в комплекте с крышками и капельницами

12 ПЭТ флаконы стандарт горловины 28 мм в комплекте с крышками

13 Мерные принадлежности, стаканы, ложки и аксессуары для дозировки

14 Пипетки с контролем первого вскрытия

15 Полимерные флаконы-капельницы с контролем первого вскрытия

16 Полимерные флаконы-спреи

18 Полимерные флаконы-спреи с контролем первого вскрытия

18 Полимерные флаконы с винтовой горловиной

19 Колпачки для флаконов изготовленных способом «Blow - Fill - Seal»

19 Полимерные контейнеры с контролем первого вскрытия

20 Лабораторный пластик

Контакты

Крышки навинчиваемые в комплекте с пробками и капельницами

Диаметр горловины Ø 20 мм

Крышка 1.1 в комплекте с пробкой 2.1; а так же пробкой 2.1 А

Крышка 1.1

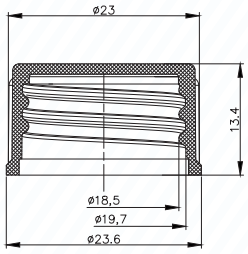

Крышка навинчиваемая используется в комплекте с пробкой 2.1 / 2.1 А

Пробка ниппельная 2.1

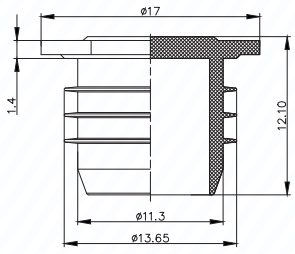

Пробка аптечная 2.1 А

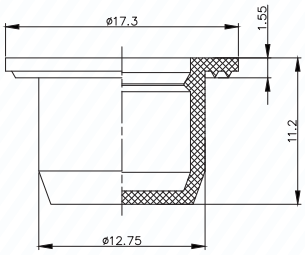

Пробка используется для герметизации флаконов тип ФВ-20 ФВМ-20, внутренний диаметр горловины 12,4 мм

Диаметр горловины Ø 20 мм

Крышка 1.1 А (Б) в комплекте с горизонтальной пробкой-капельницей 2.2 А (Б)

Крышка 1.1 А однокомпонентная

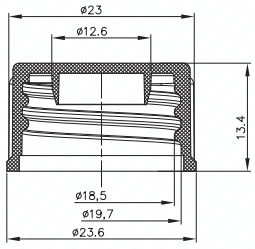

Крышка 1.1 А однокомпонентная, имеет возможность герметизировать стеклянный флакон без пробки и капельницы за счет уплотнительного кольца.

Крышка 1.1 А (Б)

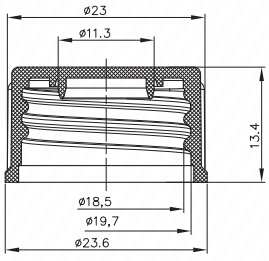

Крышка укупорочно-навинчиваемая однокомпонентная комплектуется с горизонтальной пробкой-капельницей 2.1 А (Б)

Пробка-капельница 2.2 А (Б)

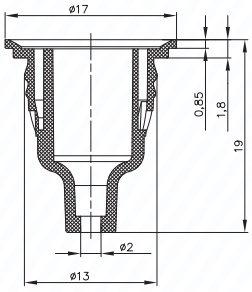

Пробка-капельница (горизонтальный, краевой тип) Метод дозирования: флакон переворачивается на 120°, формирование капли происходит по краю капельницы.

Диаметр горловины Ø 16 мм

Крышка 1.3 в комплекте с пробкой-капельницей 2.2; а так же с пробкой 2.3

Крышка 1.3

Пробка-капельница горизонтальная 2.2

Пробка 2.3

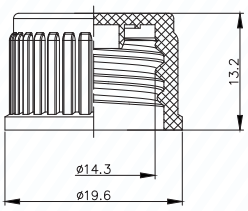

Крышка навинчиваемая используется в комплекте с горизонтальной пробкой-капельницей 2.2 и пробкой 2.3

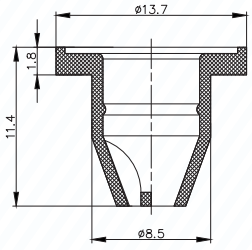

Капельница для дозирования флаконов тип ФКМ-16, внутренний диаметр горловины 8,3 мм краевой тип.

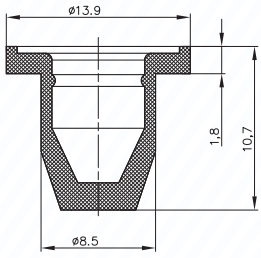

Пробка используется для герметизации флаконов тип ФКМ-16, внутренний диаметр горловины 8,3 мм

Диаметр горловины Ø 12 мм

Крышка 1.4 В

Крышка 1.4 В

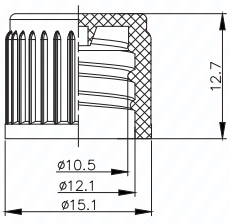

Крышка укупорочно-навинчиваемая герметизирует стеклянные флаконы с диаметром горловины – 12 мм

Крышки навинчиваемые с контролем первого вскрытия в комплекте с капельницами стандарт горловины DIN 168 GL 18

Диаметр горловины Ø 18 мм

Крышка 1.4 К в комплекте с пробкой-капельницей 2.2 В, 2.2 Е; а так же 2.2 А (Сп1)

Крышка 1.4 К

Пробка-капельница вертикальная 2.2 В

Пробка-капельница горизонтальная 2.2 Е

Пробка-капельница горизонтальная 2.2 А (Сп 1)

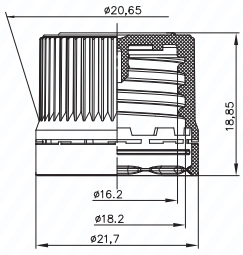

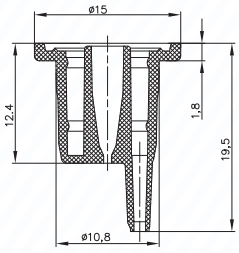

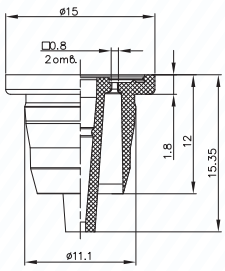

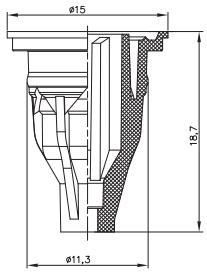

Крышка укупорочно-навинчиваемая с контролем первого вскрытия гарантирует надежную защиту продукции от подделок.

Метод дозирования: флакон переворачивается на 180°.

Метод дозирования: флакон переворачивается на 120°. Формирование капли происходит по краю капельницы.

Поставка изделий в собранном виде

Крышка 1.4 К в комплекте с пробкой-капельницей 2.2 В

Крышка 1.4 К в комплекте с пробкой-капельницей 2.2 Е

Крышка 1.4 К в комплекте с пробкой-капельницей 2.2 А (Сп 1)

Диаметр горловины Ø 18 мм

Крышка 1.4 М

Крышка 1.4 М

Крышка 1.4 М с шпателем

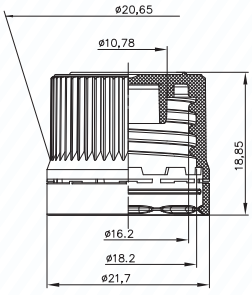

Крышка 1.4 М однокомпонентная с контролем первого вскрытия, имеет возможность герметизировать стеклянный флакон без пробки и капельницы за счет уплотнительного конуса.

Для заметок

Крышки навинчиваемые с контролем первого вскрытия для флаконов стандарта горловины DIN 6094

Диаметр горловины Ø 28 мм

Крышка 1.4 Д / 1.4 Д (конус)

Крышка 1.4 Д

Крышка 1.4 Д (конус)

Крышка 1.4 Д в комплекте со стаканом дозирующим СД 20

Многокомпонентные крышки укупорочно-навинчиваемые с контролем первого вскрытия.
Крышки гарантируют надежную защиту продукции от подделок и случайного вскрытия.

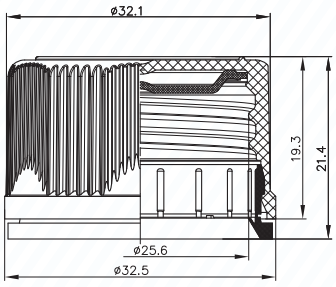

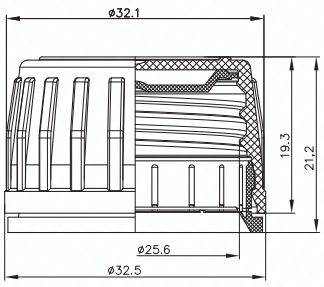

Максимальная комплектация изделий включает три детали:

1. Крышка (материал: PE HDPE)
2. Прокладка (материал: PE LDPE)
3. Контрольное кольцо (материал: PE LDPE)

Крышки могут производиться в комплектациях:

(1) — крышка навинчиваемая (в комплекте с дозатором);
(2) — крышка с контролем первого вскрытия (в комплекте с дозатором);
(3) — крышка с контролем первого вскрытия с LDPE прокладкой;
(4) — крышка с контролем первого вскрытия (уплотнительный конус).

Диаметр крышки позволяет фиксировать дозирующий стакан.

Дозирующий стакан СД 20 имеет градуировку: 20 мл; 15 мл; 12,5 мл; 10 мл; 7,5 мл; 5 мл; 2,5 мл.

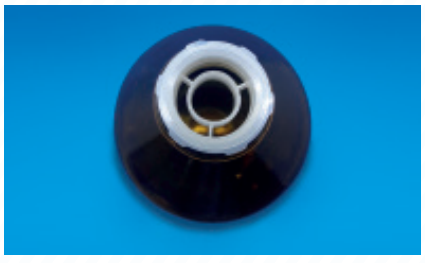

Возможна комплектация крышки с пробкой-дозатором 2.5 Б

По запросу можно внести изменения, которые позволяют в комплекте с крышкой использовать:

- дозаторы;
- капельницы;
- рассекатели;
- адаптеры для дозирующих шприцов.

Крышки навинчиваемые с контролем первого вскрытия с защитой от детей стандарта горловины DIN 6094

Диаметр горловины Ø 28 мм

Крышка 1.4 CRC (Child resistant caps)

Крышка 1.4 CRC

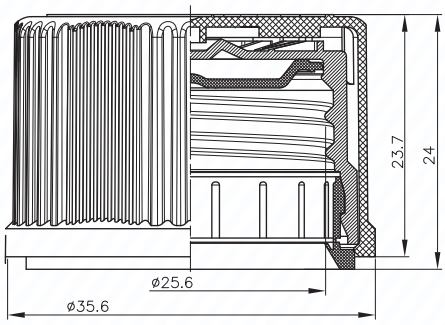

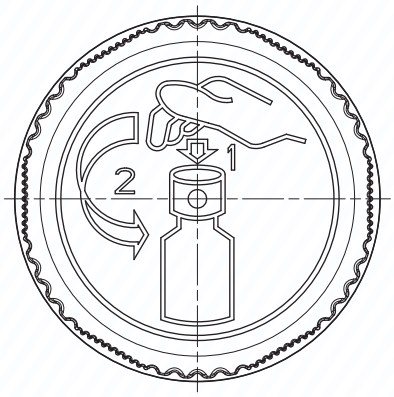

Крышка с контролем первого вскрытия и защитой от детей 1.4 CRC (Child resistant caps) для флаконов стандарта горловины DIN 6094.

Механизм защиты от детей разработан с учетом требований ГОСТ ИСО 8317-93.

Крышка 1.4 CRC производится в комплектации:

(1) — крышка с защитой от детей (в комплекте с дозатором);
(2) — крышка с защитой от детей с контролем первого вскрытия (в комплекте с дозатором);
(3) — крышка с защитой от детей с контролем первого вскрытия + (LDPE прокладка);
(4) — крышка с защитой от детей с контролем первого вскрытия (уплотнительный конус под PCO 28).

Материал:

Колпачок	PP
Крышка	PE HDPE
Прокладка	PE LDPE
Контрольное кольцо	PE LDPE

ПЭТ флаконы стандарт горловины 18 мм в комплекте с крышками и капельницами

Диаметр горловины Ø 18 мм

ПЭТ флаконы 10, 25 и 50 мл.

ПЭТ флаконы могут комплектоваться:

* Крышка с контролем первого вскрытия 1.4 К с пробкой-капельницей 2.2 А (Б)

* Крышка с контролем первого вскрытия 1.4 М с шпателем

* Крышка с контролем первого вскрытия 1.4 М однокомпонентная имеет возможность герметизировать ПЭТ флакон без пробки и капельницы.

Крышка 1.4 К ПЭТ

Пробка-капельница 2.2 А (Б) ПЭТ

Крышка 1.4 М ПЭТ

Шпатель ПЭТ

ПЭТ флаконы стандарт горловины 28 мм в комплекте с крышками

Диаметр горловины Ø 28 мм

ПЭТ флаконы 100 и 125 мл.

ПЭТ флаконы могут комплектоваться:

* Крышка с контролем первого вскрытия 1.4 Д

* Крышка с контролем первого вскрытия 1.4 Д (конус)

* Крышка с контролем первого вскрытия К 28 в комплекте с пробкой-дозатором П 28

* Крышка с контролем первого вскрытия и защитой от детей 1.4 CRC

Крышка 1.4 Д ПЭТ

Крышка 1.4 Д (конус) ПЭТ

Крышка К 28 в комплекте с пробкой-дозатором П 28 на ПЭТ флакон

Крышка 1.4 CRC ПЭТ

Для заметок

Мерные принадлежности, стаканы, ложки и аксессуары для дозировки

Пробки-дозаторы

Пробка-дозатор 2.5 Б

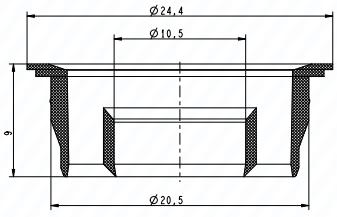

Пробка-дозатор П 28
комплектуется с крышкой К 28

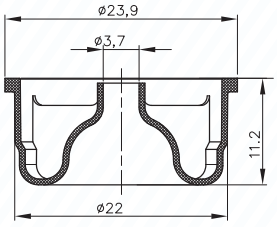

Для заметок

Мерные принадлежности

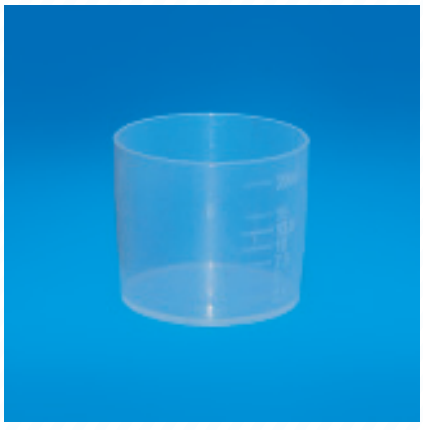

Градуировка стакана СД 20:
20 ml;
15 ml;
12,5 ml;
10 ml;
7,5 ml;
5 ml;
2,5 ml.

Дозирующий стакан СД 20

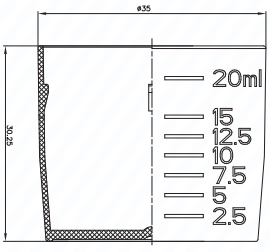

Градуировка ложки ЛД 5:
5 ml;
2,5 ml;
2 ml;
1,25 ml;
1 ml.

Дозирующая ложка ЛД 5

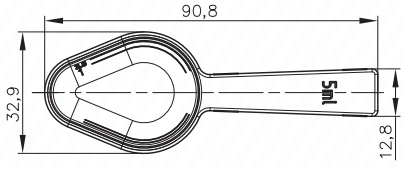

Пипетки с контролем первого вскрытия

Диаметр горловины Ø 17 мм (Press on)

Пипетка

Колпачок с контролем первого вскрытия и дозирующей пипеткой 5.1

Пипетка используется для капельного дозирования препарата методом сжатия пипетки.

Пипетка состоит из трех компонентов:
1. Фиксатор;
2. Пипетка;
3. Колпачок с контролем первого вскрытия.

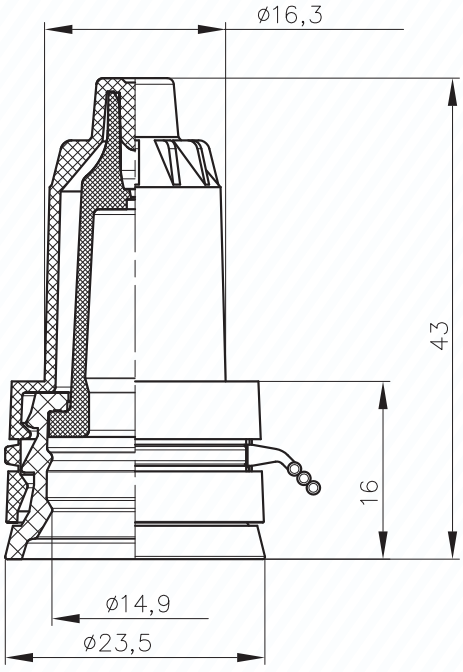

Для заметок

Полимерные флаконы-капельницы с контролем первого вскрытия

Флакон-капельница Фк1 (10 мл, 15 мл, 30 мл)

Комплект Фк1
(10 мл, 15 мл, 30 мл)

Пробка-капельница
Фк1.2 (А)/(Б)

Крышка с контролем
первого вскрытия
Фк1

Материал:
Крышка: HDPE
Капельница: LDPE
Флакон: HDPE; LDPE; PP

Флаконы производятся из полимеров, разрешенных к применению в медицинской промышленности методом литья под давлением.

Флаконы могут производиться в натуральном цвете. Крышки могут производиться в разных цветах.

Геометрический размеры/дозировка

Флакон		Флакон		
		Фк1 (10 мл.)	Фк1 (15 мл.)	Фк1 (30 мл.)
Высота в сборе, H мм.		65	73	89
Высота, h		49	57	73
Диаметр, D		25	27	30
Номинальная вместимость, мл.		10	15	30
Фактическая вместимость, мл.		15	20	35
Дозировка: Количество капель МР в 1 мл ± 5%	Фк1.2 А	40		
	Фк1.2 Б	27		

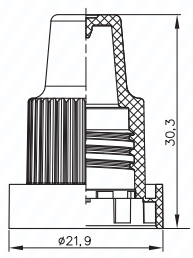

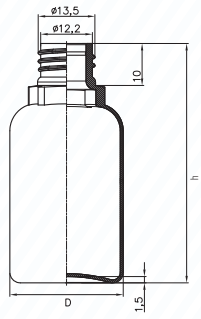

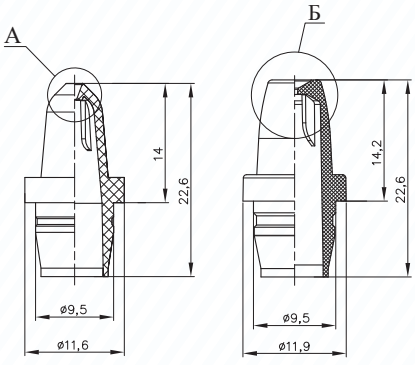

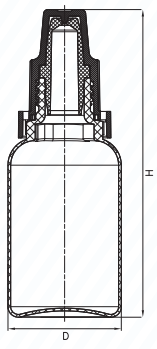

МР – Модельный раствор:
этиловый спирт 50 % — вода 50 %

Флакон-капельница Фк2 (5 мл, 10 мл)

Комплект Фк2
(5 мл, 10 мл)

Пробка-капельница
Фк2.2

Крышка с контролем
первого вскрытия
Фк2

Технология обеспечивает ряд преимуществ:

- Точный диаметр горловины, обеспечивает герметичность по посадочному диаметру капельницы;
- Устойчивость от опрокидывания флакона на конвейере;
- Соосность горловины к диаметру флакона;
- Не требуют дополнительной мойки;
- Изготовление из первичного сырья.

Материал:

Крышка:	HDPE
Капельница:	LDPE
Флакон:	HDPE; LDPE; PP

Геометрический размеры/дозировка

Флакон		Флакон	
		Фк2 (5 мл.)	Фк2 (10 мл.)
Высота в сборе, Н мм.		55,1	64,5
Высота, h		42,3	51,6
Диаметр, D		21,2	24
Номинальная вместимость, мл.		5	10
Фактическая вместимость, мл.		7,5	12,5
Дозировка: Количество капель МР в 1 мл ± 5%	Фк2.2	40	

МР – Модельный раствор:
этиловый спирт 50 % — вода 50 %

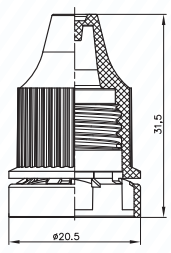

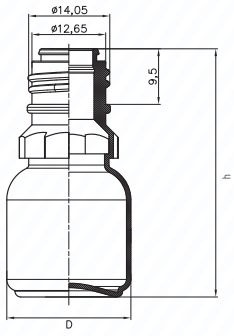

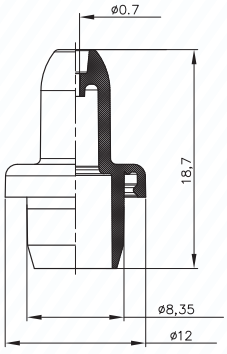

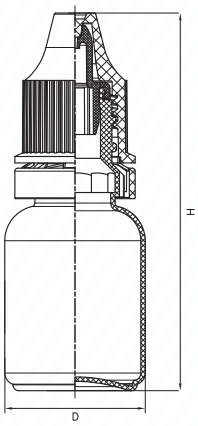

Полимерные флаконы-спреи

Флакон Фс2-20

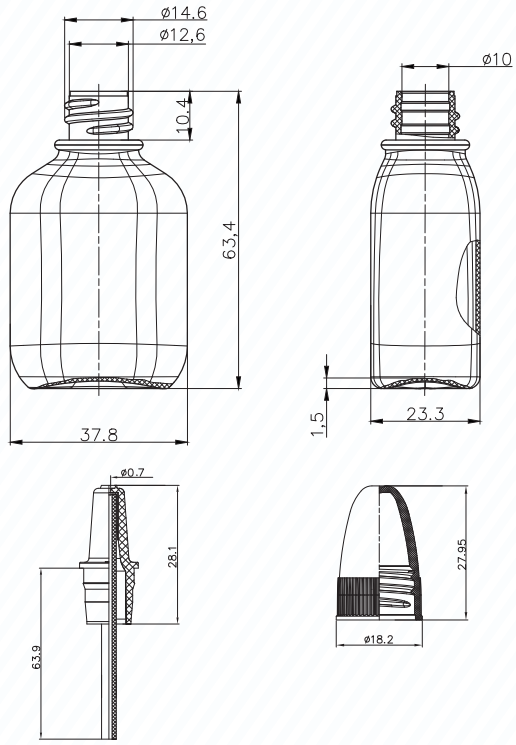

Флакон полимерный Фс2-20 объём 20 мл.
Флакон разработан для распыления жидких лекарственных средств.
Распыление производится нажатием на центр флакона.
Для функционального распыления объём не должен превышать 15 мл.

Полимерные флаконы-спреи с контролем первого вскрытия

Флакон Фс2-30

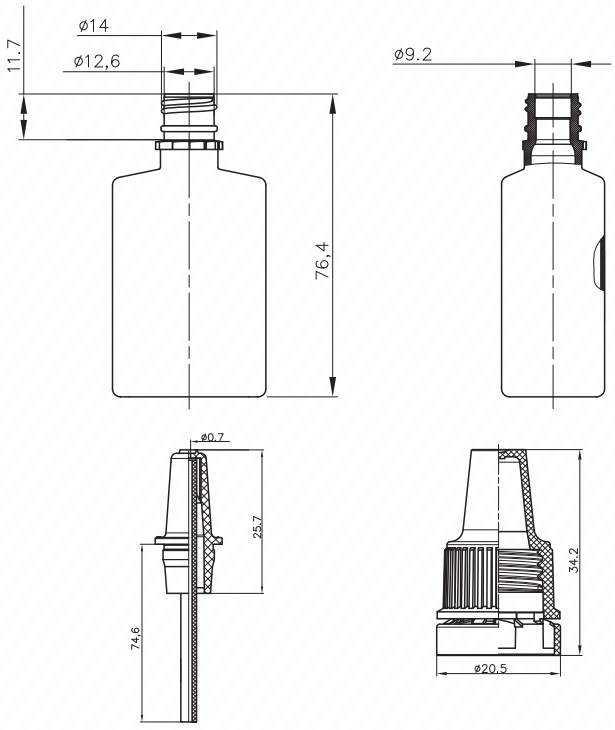

Флакон полимерный Фс2-30 объём 30 мл.
Флакон комплектуется с капельницей и крышкой с контролем первого вскрытия.
Для функционального распыления объём не должен превышать 20 мл.

Полимерные флаконы с винтовой горловиной

Флакон Фр4-10 / Фр4-30

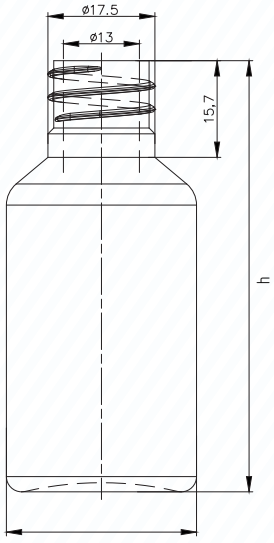

Флакон с винтовой горловиной.
Диаметр горловины Ø 18 мм.
Данный вид флаконов предназначен для использования в комплекте с насосами дозаторами горизонтального и вертикального распыления, винтового типа фиксации.

	D	h
Фр4-10	24	46
Фр4-30	31	70,5

Колпачки для флаконов изготовленных способом «Blow - Fill - Seal»

Колпачок 3.1 А (А)

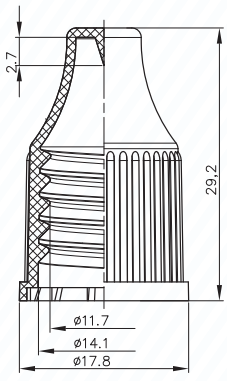

Данный вид колпачков разработан специально для полимерных флаконов изготовленных методом (Blow-Fill-Seal).

Колпачки имеют на внутреннем торце иглу, которая предназначена для обеспечения прокола флаконов с последующей герметизацией.

Технология позволяет упаковывать продукты в полностью асептических условиях в едином цикле (изготовление-наполнение-запайка).

Колпачок 3.1 А (Б)

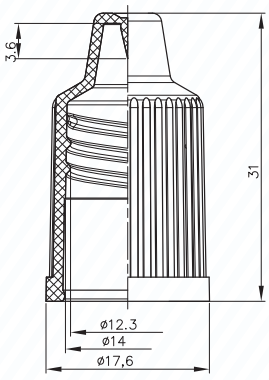

Полимерные контейнеры с контролем первого вскрытия

Контейнер Кп5-45 в комплекте с крышкой (Press on)

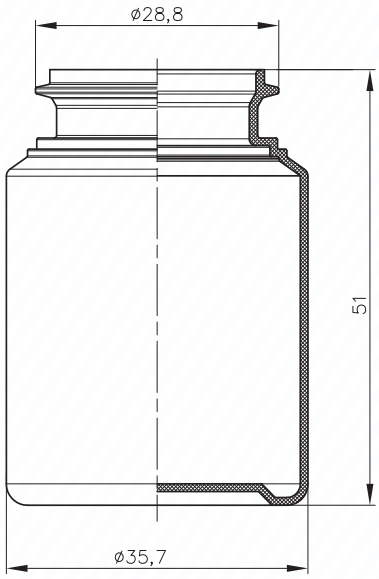

Укупоривание контейнера происходит за счет однокомпонентной крышки с отрывным пояском.

Материал: HDPE
PP

Контейнер с винтовой горловиной Кп4-75

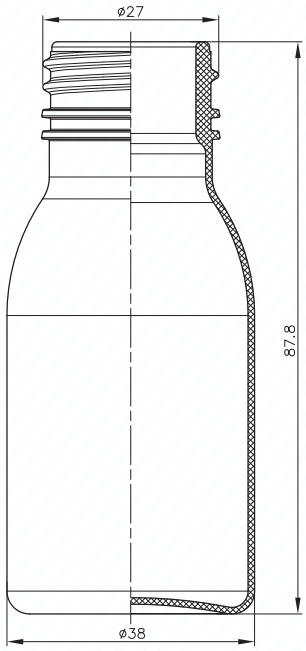

Контейнер с винтовой горловиной в комплекте с навинчиваемой крышкой 1.4 Д; 1.4 CRC а так же дозатором и рассекателем.
Вместимость контейнера 60 мл.
Преимущества контейнера:
1. Не бьются;
2. Сделан из первичного сырья;
3. Удобство в применении.

Материал: HDPE
PP

Лабораторный пластик

Полимерные контейнеры (30 мл, 60 мл, 120 мл)

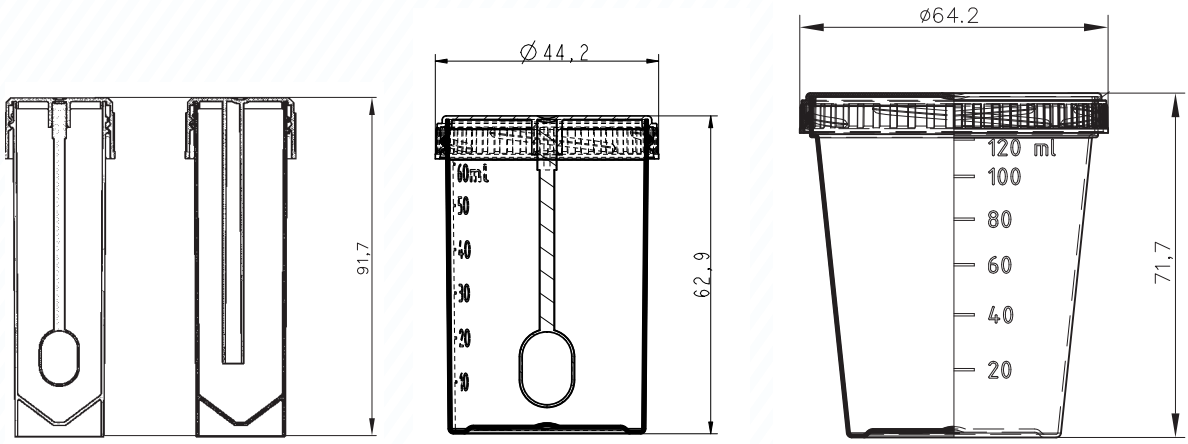

Емкости 30 мл, 60 мл, 120 мл для сбора и транспортировки анализов.
Навинчиваемая крышка для емкостей 30 мл и 60 мл поставляется в комплекте с ложкой.

Возможна поставка продукции в следующем исполнении:
- Без упаковки;
- В индивидуальной упаковке;
- В индивидуальной упаковке в стерильном виде.

Для заметок

Smart pack

ООО «Смарт пак»

Республика Беларусь, 220108
ул. Корженевского, 16-358 г. Минск,
Тел. /факс +375 (17) 207-61-26

Сайт: www.smart-pack.by
E-mail: mail@smartpack.by