DIM и MIX ПУЛЬТЫ ШИМ (СЕРИЯ 1009)

arlight®

DIM

арт.018302 **SR-2819S-DIM**
- Управление одноцветными LED источниками света
- Управление 4 зонами
- Память 3 сцен
- Питание 4,5V (3xAAA)

DIM

арт.018203 **SR-2819-DIM**
- Управление одноцветными LED источниками света
- Управление 6 зонами
- Память 6 сцен
- Питание 4,5V (3xAAA)

MIX

арт.017677 **SR-2819S-CCT**
- Сенсорное управление светодиодными лентами MIX
- Управление 4 зонами
- Память 3 сцен
- Питание 4,5V (3xAAA)

DIM

арт.020097 **SR-2833K8 Black**
- Управление одноцветными LED источниками света
- Управление 8 зонами
- Питание 3V (1xCR2025)

DIM

арт.021546 **SR-2833N-Z4 Black**
- Управление одноцветными LED источниками света
- Управление 4 зонами
- Память 2 сцен
- Питание 3V (1xCR2025)

DIM

арт.019978 **SR-2833TS Black**
- Управление одноцветными LED источниками света
- Управление 1 зоной
- Питание 6V (2xCR2025)

DIM

арт.021053 **SR-2833CCT**
- Кнопочное управление светодиодными лентами MIX
- Управление 4 зонами
- Память 1 сцены
- Питание 6V (2xCR2025)

DIM

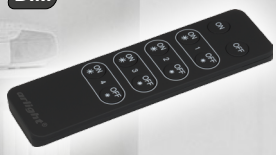

арт.021057 **SR-2833K4 Black**
- Управление одноцветными LED источниками света
- Управление 4 зонами
- Питание 3V (1xCR2025)

DIM

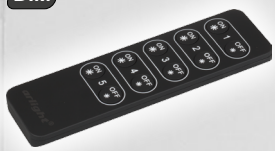

арт.019028 **SR-2833K5 Black**
- Управление одноцветными LED источниками света
- Управление 5 зонами
- Питание 3V (1xCR2025)

DIM

арт.019981 **SR-2833S**
- Управление одноцветными LED источниками света
- Управление 1 зоной
- Питание 3V (1xCR2025)
- Компактный размер, магнитное крепление к металлическим поверхностям

ПРИМЕР ИСПОЛЬЗОВАНИЯ

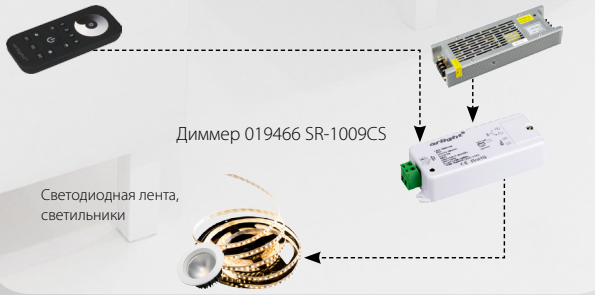

Техническое описание, инструкция по эксплуатации и паспорт

Пульт ДУ SR-2833CCT

Управление MIX источниками света Для контроллеров серии SR-1009xx RF, 4 зоны

1. ОСНОВНЫЕ СВЕДЕНИЯ

1.1. Радиочастотный пульт дистанционного управления SR-2819S-CCT предназначен для управления светодиодными лентами MIX с изменяемой цветовой температурой и другими светодиодными источниками света.

1.2. Управление выполняется при помощи универсальных контроллеров серии SR-1009xx (приобретаются отдельно). Список совместимых контроллеров приведен ниже.

1.3. Четыре независимых зоны управления. Включение и выключение света, регулировка яркости, установка цветовой температуры.

1.4. Сохранение понравившейся настройки.

1.5. Привязка неограниченного количества контроллеров.

1.6. Возможность одновременного управления от дистанционного пульта, настенных панелей и мобильных устройств на базе платформ iOS и Android (при использовании конвертера SR-2818WITR-N и приложения EasyLighting)

2. ТЕХНИЧЕСКИЕ ДАННЫЕ

2.1. Основные характеристики.

Параметры	Значение
Частота передачи радиосигнала	868 МГц
Источник питания	элемента CR2025
Количество зон управления	4 зоны
Степень пылевлагозащиты	IP20
Температура окружающей среды	0 … +40 °C
Размер	137×39×11 мм

2.2. Совместимые диммеры.

Модель	Входное напряжение	Выходной ток	Выходная мощность	Тип выхода
SR-1009FA-1	12-36В	4x5A	4x(60-180)Вт	Источник напряжения
SR-1009FA-RGBW	12-36В	4x5A	4x(60-180)Вт	Источник напряжения
SR-1009FAWP	12-36В	4x5A	4x(60-180)Вт	Источник напряжения
SR-1009P	12-36В	4x5A	4x(60-180)Вт	Источник напряжения
SR-1009EA	12-36В	4x8A	4x(96-288)Вт	Источник напряжения
SR-1009FA3	12–36В	4x350мА	4x(4.2–12.6)Вт	Источник тока
SR-1009FA3 WiFi	12-36В	4x350мА	4x(4.2-12.6)Вт	Источник тока (WiFi)
SR-1009FA7	12-36В	4x700мА	4x(8.4-25.2)Вт	Источник тока
SR-2817	220V	-	-	DMX (макс. 8 зон)
SR-2817WI	220V	-	-	DMX (макс. 8 зон, WiFi)
SR-2818WITR	12-24В	-	-	RF (управление по WiFi)
SR-2818WiTR-N	5В	-	-	RF (управление по WiFi)

ПРИМЕЧАНИЕ! *Список совместимого оборудования постоянно пополняется. Дополнительную информацию и более подробные характеристики Вы можете найти на сайте* ***www.arlight.ru***.

3. УСТАНОВКА, ПОДКЛЮЧЕНИЕ И УПРАВЛЕНИЕ

ВНИМАНИЕ!

При монтаже оборудования светодиодного освещения, во избежание поражения электрическим током, перед началом работ отключите электропитание. Все работы должны проводиться только квалифицированным специалистом.

3.1. Извлеките пульт из упаковки и убедитесь в отсутствии механических повреждений.

3.2. Удалите защитную пленку из батарейного отсека. При замене элемента питания, соблюдайте полярность установки.

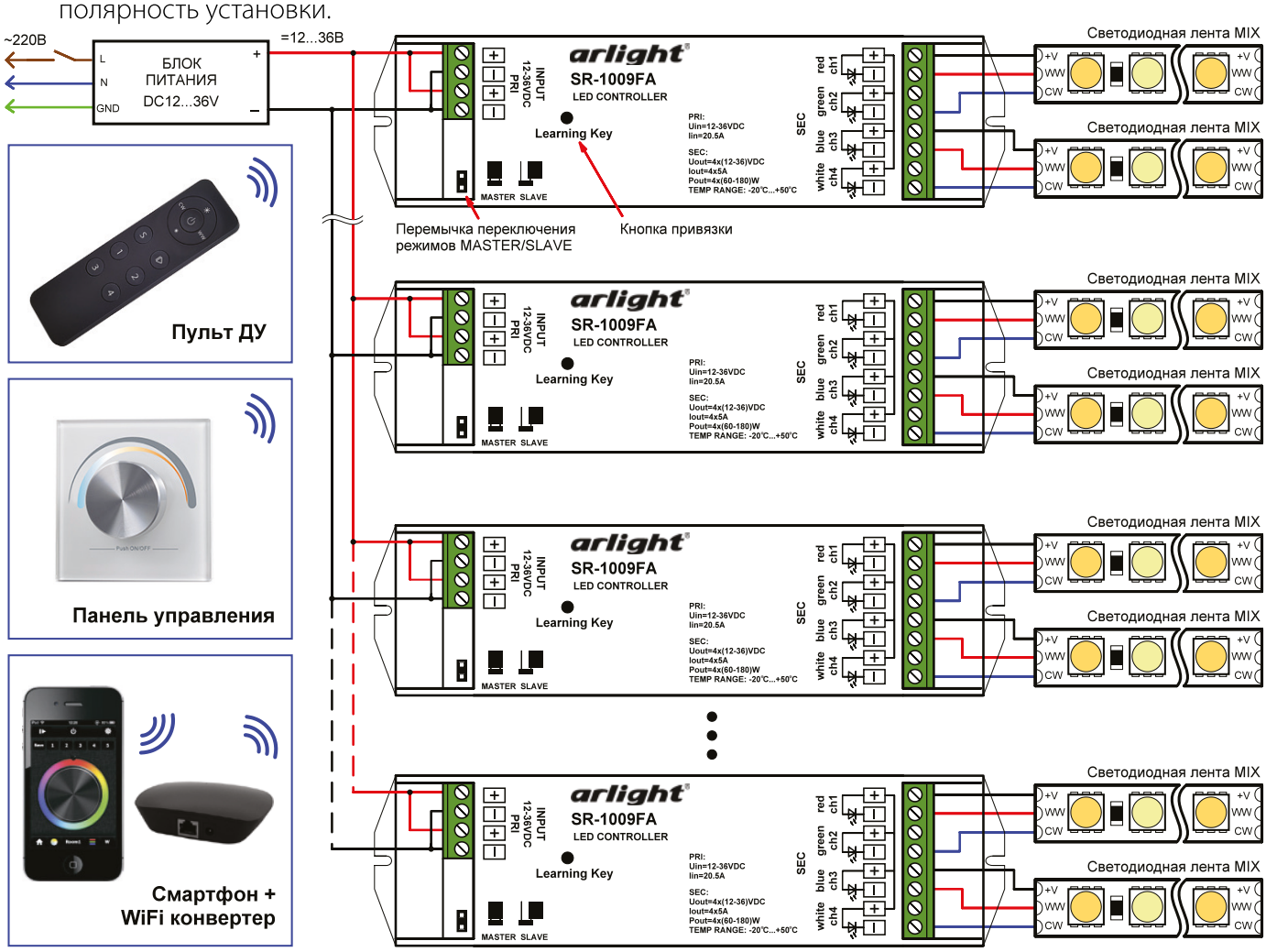

Рис.1. Схема подключения оборудования на примере контроллеров SR-1009FA.

ВНИМАНИЕ! *Расположение контактов на ленте и цвета проводов могут отличаться от показанных на схеме. При подключении ориентируйтесь на маркировку контактов на ленте.*

3.3. Закрепите контроллер, используемый совместно с пультом, в месте установки.

3.4. Подключите контроллеры и светодиодную ленту (подробнее, см. инструкцию к контроллеру). Подключение оборудования на примере контроллера SR-1009FA приведен на Рис.1.

3.5. Включите питание контроллеров.

3.6. Выполните привязку, для чего:

- На контроллере коротко нажмите кнопку привязки (см. инструкцию к контроллеру).
- На пульте нажмите кнопку с номером зоны, к которой нужно привязать контроллер.
- Подключенная к контроллеру светодиодная лента мигнет, что будет означать успешную привязку.

3.7. Проверьте управление лентой с пульта (Рис.2).

3.8. Для привязки других контроллеров к пульту повторите операцию привязки для каждого контроллера. К пульту можно привязать неограниченное количество контроллеров. Управляться все привязанные контроллеры будут одновременно. Контроллеры должны находиться в радиусе действия пульта.

3.9. К одному контроллеру может быть привязано до 8 пультов ДУ или панелей управления (см.

инструкции к используемому оборудованию).

3.10. Для очистки памяти контроллера и отмены привязки всех пультов ДУ и панелей управления, нажмите и удерживайте кнопку привязки на контроллере более 5 секунд.

3.11. Помимо пультов ДУ и панелей управления к контроллеру можно привязать мобильное устройство на базе платформ iOS или Android. Для этого необходимо использовать конвертер SR-2818WITR-N или аналогичные и приложение EasyLighting. Привязка мобильного устройства к контроллеру описана в инструкции к конвертеру.

Рис.2. Назначение кнопок

4. ОБЯЗАТЕЛЬНЫЕ ТРЕБОВАНИЯ И РЕКОМЕНДАЦИИ ПО ЭКСПЛУАТАЦИИ

4.1. Соблюдайте условия эксплуатации оборудования:

- **Эксплуатация только внутри помещений.**
- **Температура окружающего воздуха -20…+40 °C.**
- **Относительная влажность воздуха не более 90% при 20 °C, без конденсации влаги.**
- **Отсутствие в воздухе паров и примесей агрессивных веществ (кислот, щелочей и пр.).**

4.2. Не оставляйте пульт вблизи нагревательных приборов или горячих поверхностей, а также на солнце.

4.3. Не допускайте попадание воды или воздействие конденсата на устройство.

4.4. Не подвергайте пульта воздействию чрезмерных механических нагрузок, избегайте падений пульта.

4.5. Соблюдайте полярность при установке элементов питания.

4.6. Перед включением системы убедитесь, что схема собрана правильно, соединения выполнены надежно, замыкания отсутствуют. Замыкание в проводах может привести к отказу оборудования.