ТРИТЭ ИНЖИНИРИНГ

Тепловые насосы

ВЛАДИСЛАВ СРЕБНЯК

Тепловые насосы для отопления и приготовления горячей воды

Тепловые насосы
MAGIS PRO
представляют собой сплит систему (наружный + внутренний блок

Выпускаются 3-х модификаций

MAGIS PRO 5
MAGIS PRO 8
MAGIS PRO 10

+375296820799 WWW.3T.BY

Внутренний блок универсальный

В нем установлена автоматика, теплообменник, расширительный бак, насос и элементы безопасности.

+375296820799 WWW.3T.BY

Наружный блок 3-х типоразмеров (в зависимости от мощности)

+375296820799

WWW.3T.BY

Примеры установки

Тепловой насос

Емкостной водонагреватель

Гидравлическая группа на несколько отопительных контуров

Буферная емкость

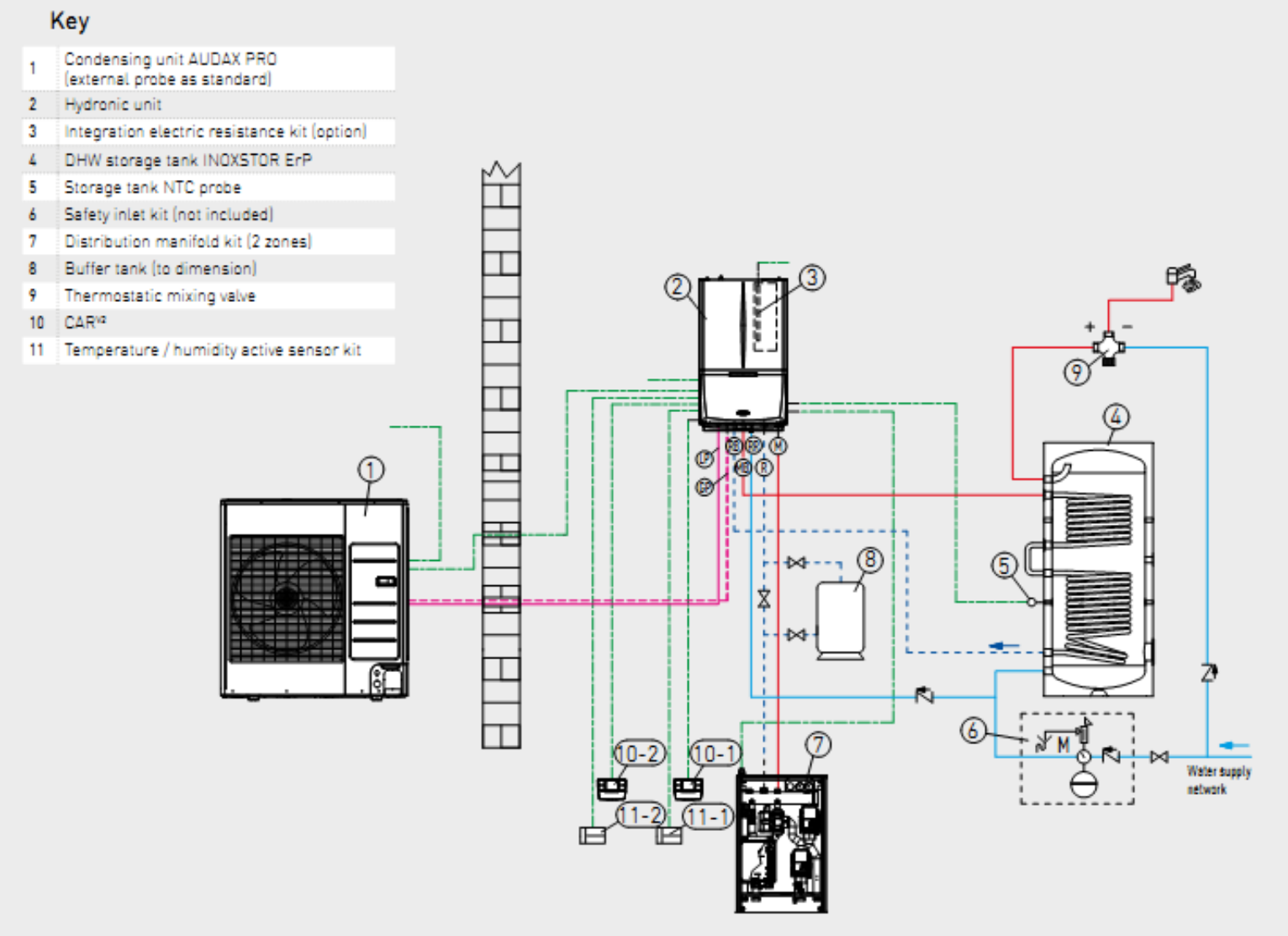

+375296820799

WWW.3T.BY

Примеры установки

Тепловой насос

Емкостной водонагреватель

Гидравлическая группа на несколько отопительных контуров

Буферная емкость

+ нагрев хозяйственной воды при помощи солнечных коллекторов

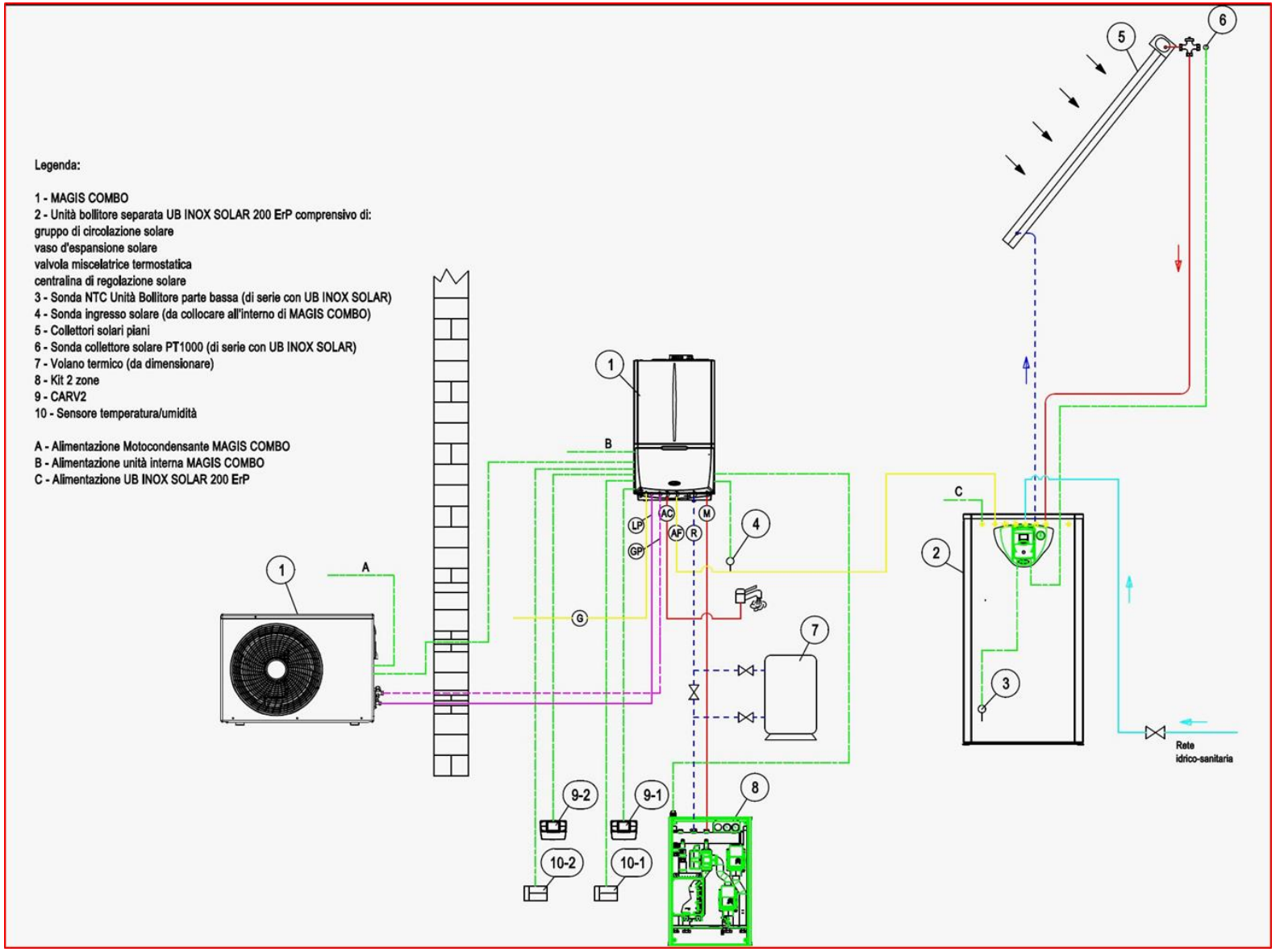

+375296820799 WWW.3T.BY

Примеры установки

Тепловой насос

Емкостной водонагреватель

Гидравлическая группа на несколько отопительных контуров

Буферная емкость

+ электрическое питание теплового насоса солнечными батареями

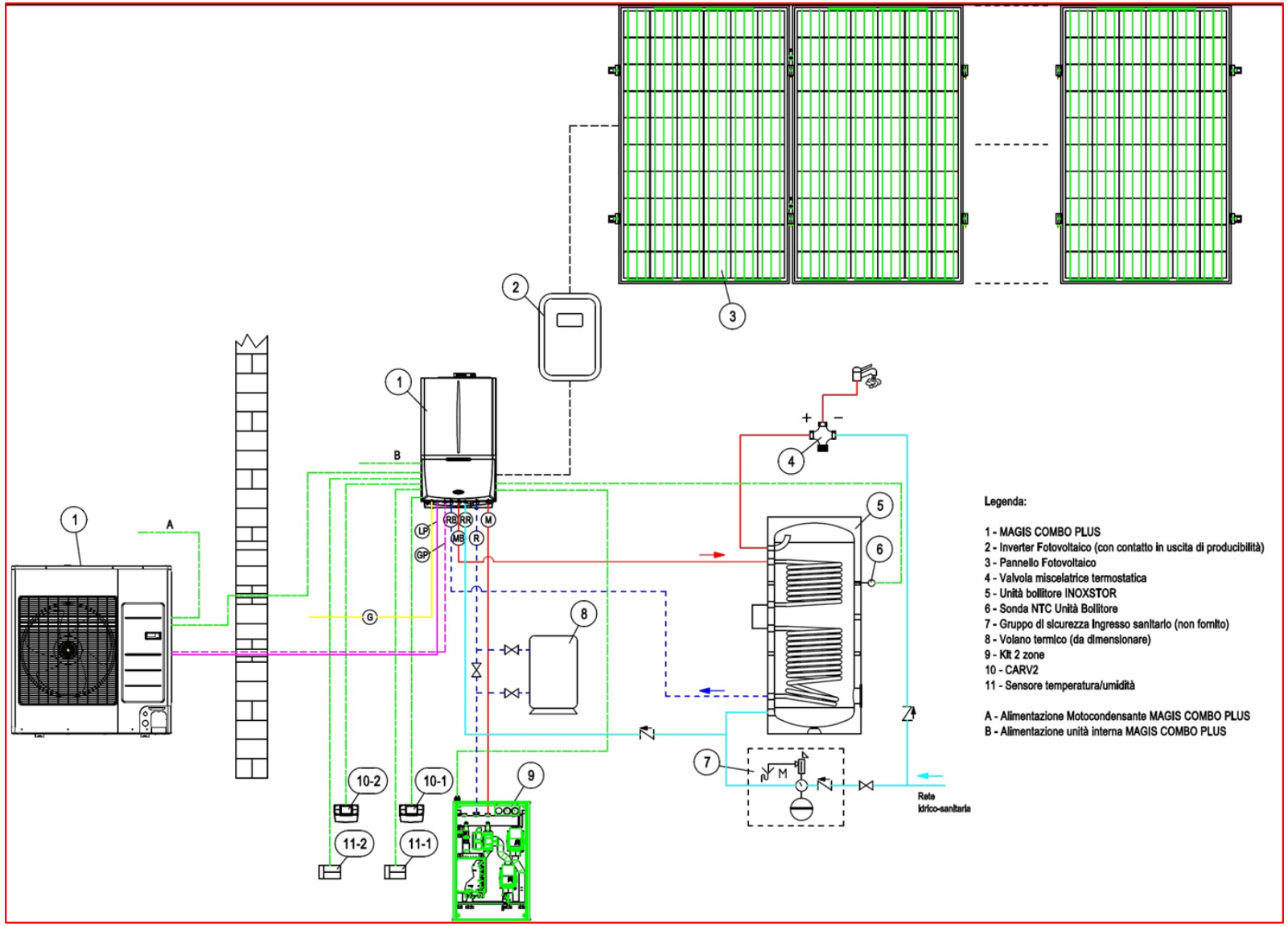

+375296820799

WWW.3T.BY

Технические характеристики и цены

Technical characteristics	Unit of measurement	MAGIS PRO 5 ErP	MAGIS PRO 8 ErP	MAGIS PRO 10 ErP
Code		**3.025694**	**3.025695**	**3.025696**
Refrigerant quantity (R410A)	g	1.200	2.000	2.000
Liquid connection pipes R410A	mm-inch	6,35 - 1/4"	9,52-3/8"	9,52-3/8"
Gas connection pipes R410A	mm-inch	15,88 - 5/8"	15,88 - 5/8"	15,88 - 5/8"
Max length refrigerant pipes*	m	30	50	50
Max difference in height**	m	20	30	30
Heating capacity (system water 35 °C)	kW	5,80	7,71	9,70
Heating capacity (system water 45 °C)	kW	5,30	7,26	9,27
Heating capacity (system water 55 °C)	kW	4,80	6,17	8,45
Flow temperature range (CH)	°C	25-55	25-55	25-55
Outside air temperature range (CH)	°C	-20/35	-20/35	-20/35
COP (system water 35 °C)		4,53	4,08	4,09
COP (system water 45 °C)		3,42	3,13	3,11
COP (system water 55 °C)		2,64	2,34	2,35
Cooling capacity (system water 18 °C)	kW	6,03	7,58	7,58
Cooling capacity (system water 7 °C)	kW	4,90	5,33	7,31
Flow temperature range (cooling)	°C	7 - 25	7 - 25	7 - 25
Outside air temperature range (cooling)	°C	10 - 46	10 - 46	10 - 46
EER (system water 18 °C)		3,61	3,77	3,77
EER (system water 7 °C)		2,62	2,41	2,38
Maximum power absorbed condensate unit + Hydronic unit	kW	3,20	4,13	5,20
Power supply	V - Hz	230 - 50	230 - 50	230 - 50

+375296820799 WWW.3T.BY

Тепловые насосы только для приготовления горячей воды

Тепловые насосы RAPAX представляют собой комбинацию теплового насоса «воздух-вода» и емкостного водонагревателя

Идеально подходят для систем с твердотопливными каминами. Так как, нет необходимости топить камин в летнее время, а электрическая энергия потребляется в 3,7 раза меньше чем электрический ТЭН или котел.

+375296820799

WWW.3T.BY

Разновидности тепловых насосов RAPAX

RAPAX 300 – тепловой насос и емкостной водонагреватель 270 л

RAPAX 300 SOL + дополнительно имеется теплообменник для использования солнечной энергии

+375296820799

WWW.3T.BY

Тепловые насосы RAPAX

Геометрические размеры

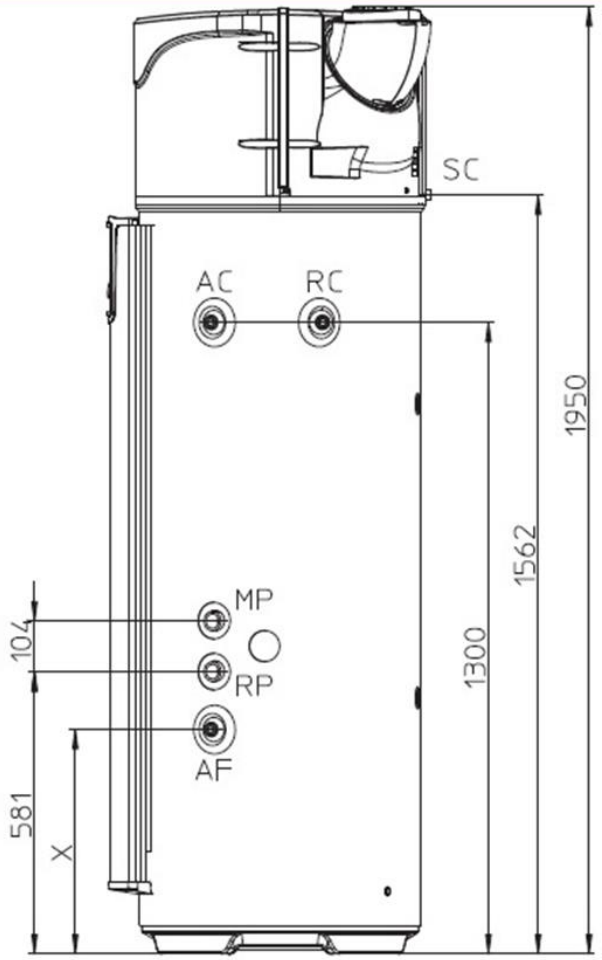

Legenda:

- *AC - Uscita acqua calda sanitaria 3/4" M*
- *AF - Entrata acqua fredda sanitaria 3/4" M*
- *MP - Mandata da pannelli solari (Solo modello Rapax 300 Sol V2) 1" F*
- *RP - Ritorno a pannelli solari (Solo modello Rapax 300 Sol V2) 1" F*
- *SC - Scarico condensa ø 20*
- *RC - Ricircolo 3/4" M (Solo modello Rapax 300 Sol V2)*

Rif	Rapax 300 V2	Rapax 300 Sol V2
X	304	462

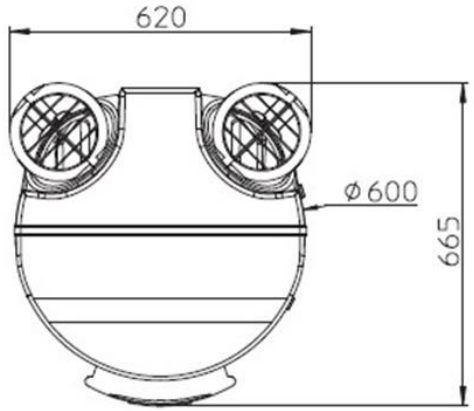

+375296820799 WWW.3T.BY

Примеры применения

Воздух берем из помещения, где установлен аппарат и выбрасываем туда же – охлаждаем внутренний воздух.

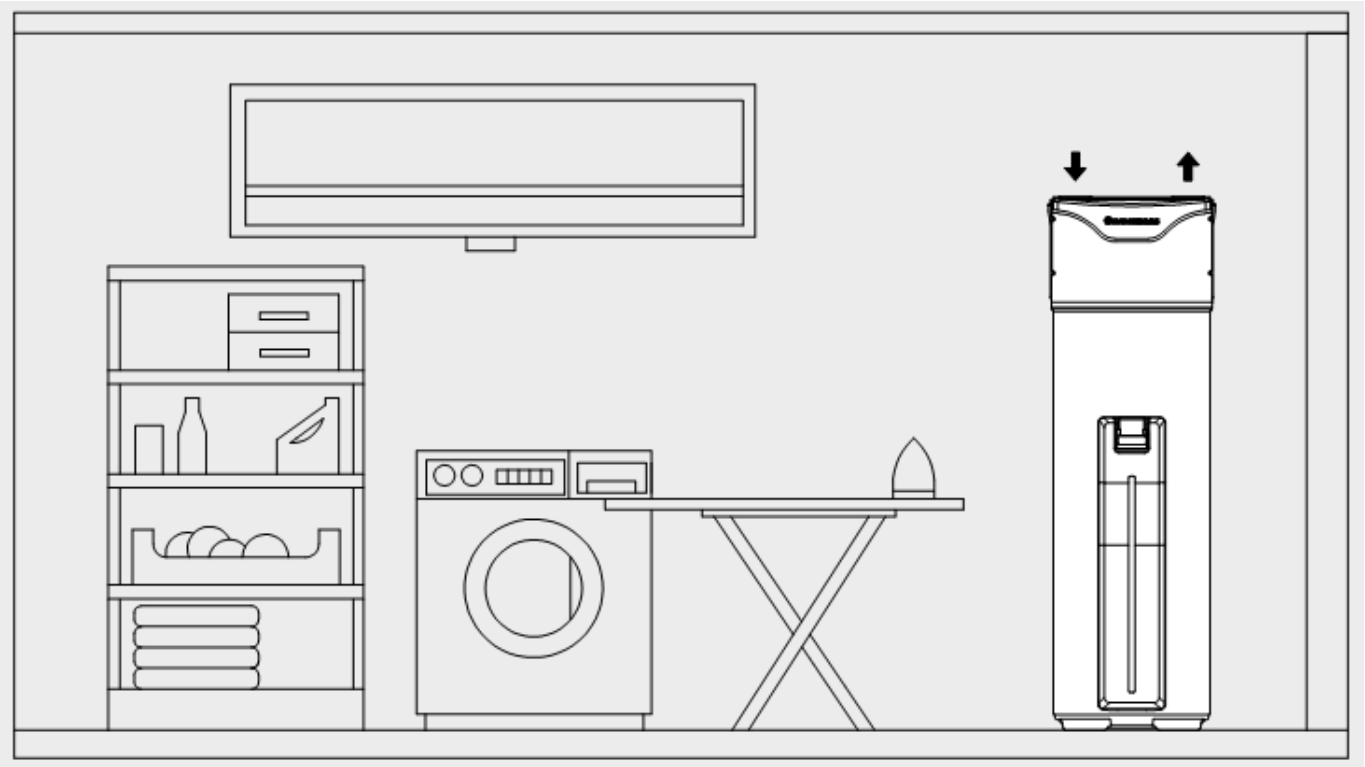

+375296820799 WWW.3T.BY

Примеры применения

Воздух берем из помещения, где установлен аппарат а выбрасываем его на улицу – т.е. вентилируем помещение.

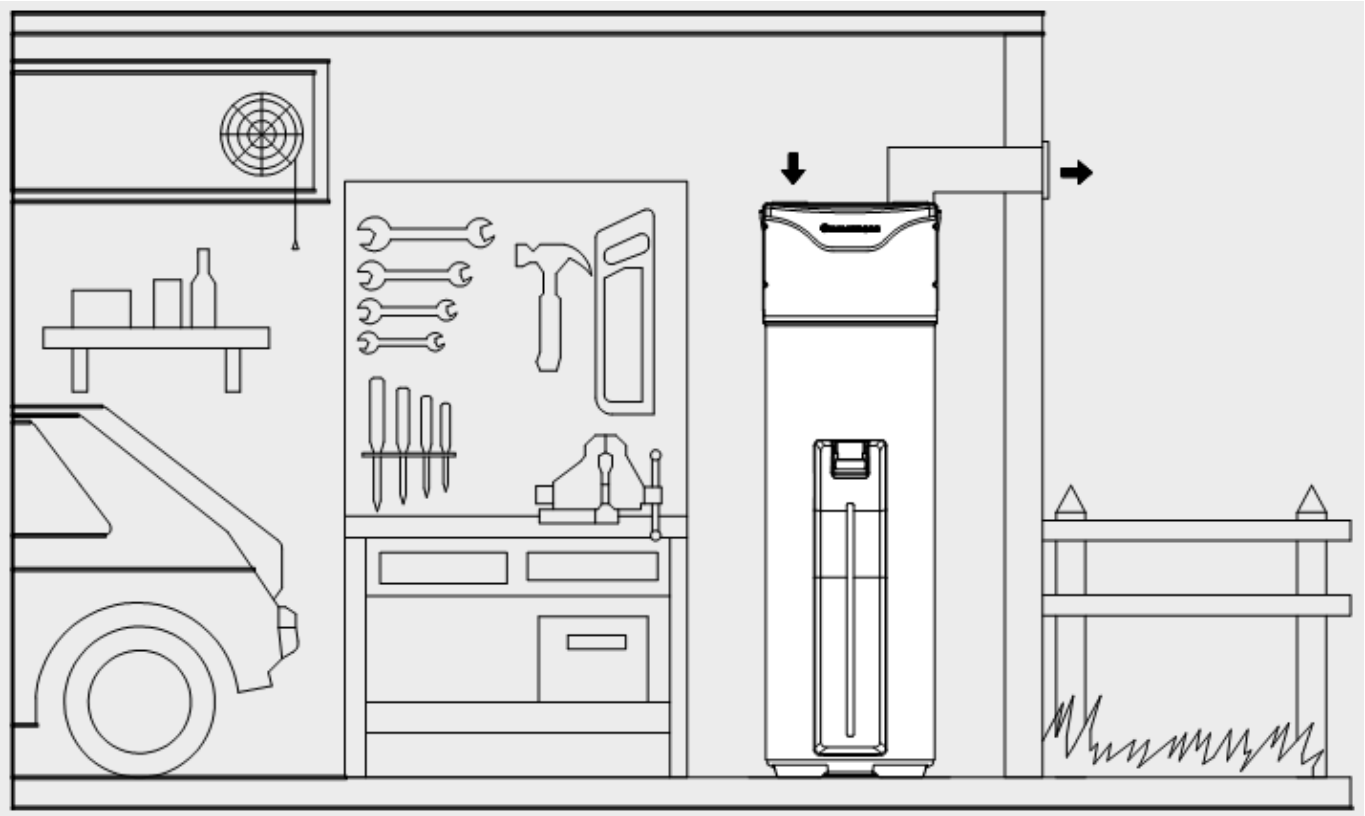

+375296820799 WWW.3T.BY

Примеры применения

Воздух берем с улицы (или соседнего помещения), туда же и выбрасываем.

Т.е. работа в внешним воздухом.

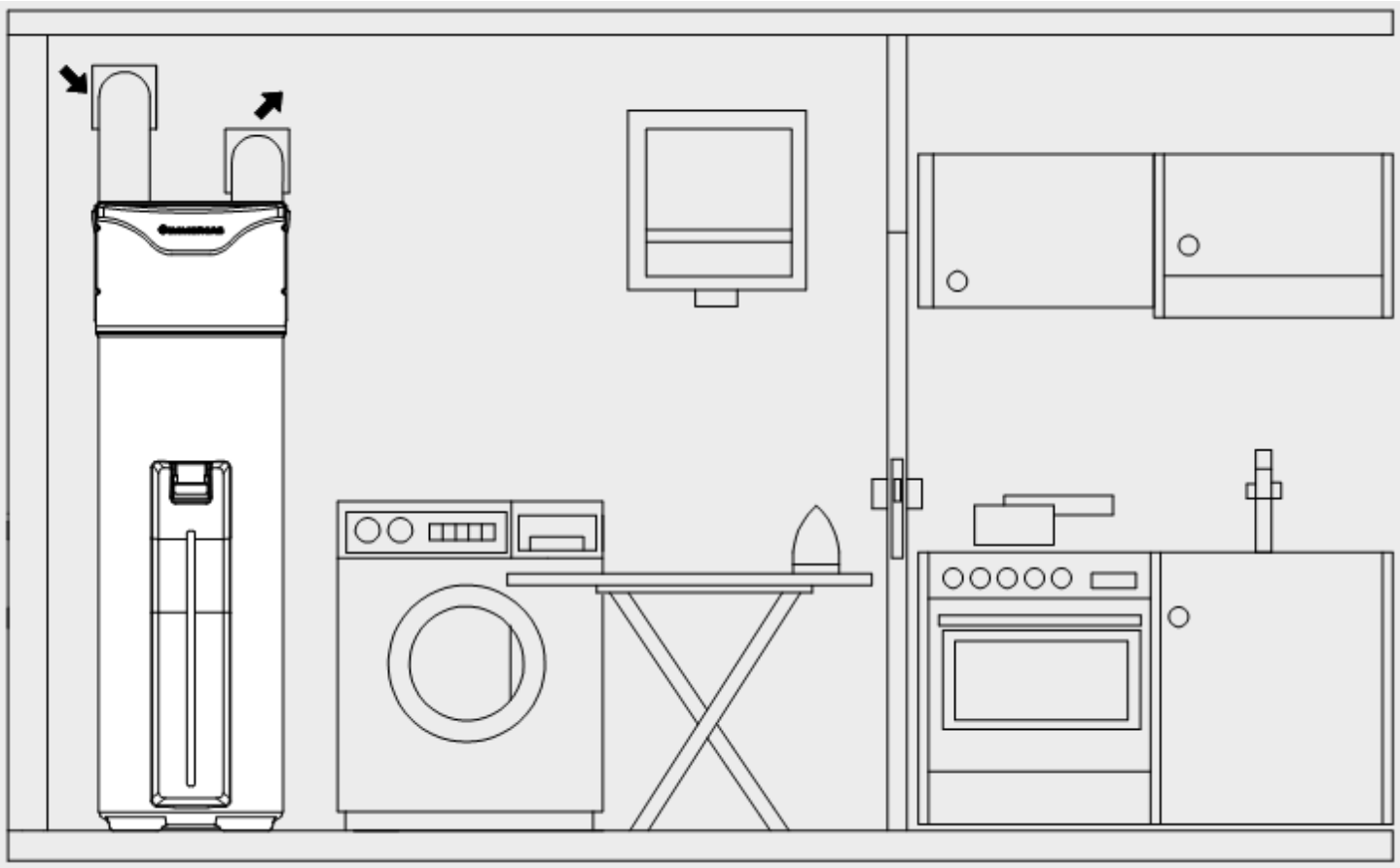

+375296820799 WWW.3T.BY

Тепловые насосы RAPAX

Технические характеристики и цены

Technical characteristics	Unit of measurment	RAPAX 300 ErP	RAPAX 300 SOL ErP
Code		**3.025625**	**3.025626**
Declaration of conformity		**050614**	**050614**
Dry lift weight	kg	92,8	108
Enamelled steel storage tank capacity	l	270	270
Polyurethan insulation tickness	mm	38	38
Heat loss (air temperature 7 °C)	kW	0,039	0,039
Domestic hot and cold water hydraulic connections		¾" M	¾" M
Bottom coil exchange surface	m^2		1,2
COP (air temperature 15 °C)*		3,73	3,73
COP (air temperature 7 °C)**		2,72	2,72
Mixing water maximum quantity (heating pump 62 °C)	l	520	520
Mixing water maximum quantity (electrical delivery 62 °C)	l	440	440
Anticorrosion protection		Magnesium anode	Magnesium anode
Water max pressure	bar	8	8
Electrical power supply	V/Hz	230/50	230/50
Electrical power consumption - maximum	W	2465	2465
Heating pump medium electrical power consumption	W	525	525
Heating pump maximum electrical power consumption	W	665	665
Electrical resistance power consumption	W	1800	1800

+375296820799 WWW.3T.BY

Наши услуги

Предпроектное решение

Выбор инженерного решения

Подбор материалов

Комплектация объектов под ключ

Поставка оборудования и материалов

Монтаж отопления, водопровода, канализации, котельных

Котлы, солнечные коллекторы, тепловые насосы

Ввод в эксплуатацию, наладка

Сервис и эксплуатация

Познакомьтесь с нашими готовыми объектами на сайте – www.PROHEAT.by