Технический паспорт: TOP-S 30/4 (3~400/230 V, PN 10)

Характеристики 3~

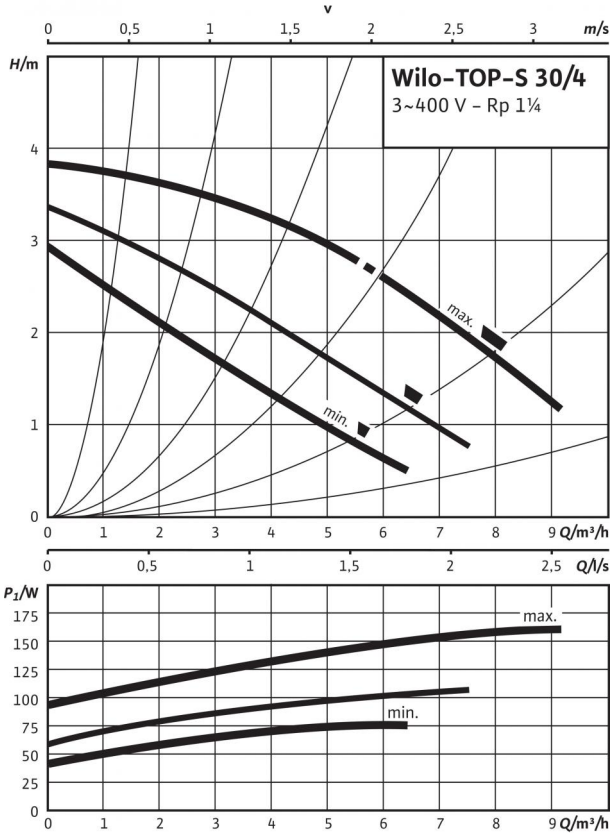

Габаритный чертеж

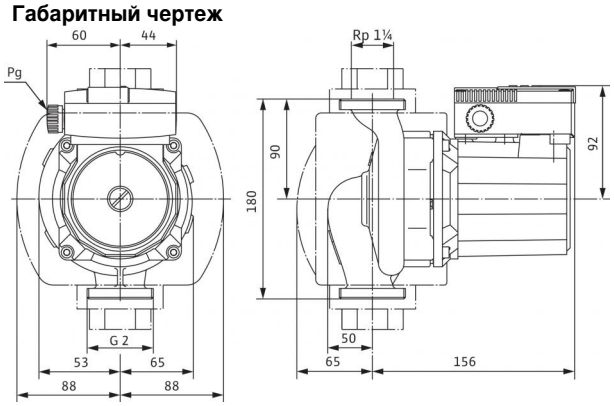

Схема подключения

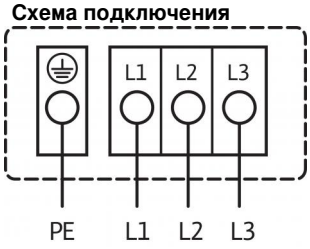

Подключение к сети 3~400 В, 50 Гц
3~230 В, 50 Гц (опционально со штекером переключения 3~230 В)
Встроенная защита обмотки от перегрева

Выключение:внутреннее отключение фазы электродвигателя
Сброс:подключение к сети разъединить, дать мотору остыть, восстановить подключение к сети

Допустимая перекачиваемая среда (другие среды по запросу)	
Вода систем отопления (согласно VDI 2035)	•
Водогликолевая смесь (макс. 1:1; при доле гликоля более 20 % необходимо проверять рабочие характеристики)	•

Допустимая область применения	
Диапазон температур при макс. температуре окружающей среды +40 °C	-20 до +130 (в кратковременном режиме 2 ч: +140) (при использовании с защитным модулем Wilo-C: от -20 до +110) °C
Макс. допустимое рабочее давление P_{max}	10 бар

Подсоединения к трубопроводу	
Резьбовое соединение труб	Rp 1¼
Резьба	G 2
Габаритная длина l_0	180 мм

Мотор/электроника	
Электромагнитная совместимость	EN 61800-3
Создаваемые помехи	EN 61000-6-3
Помехозащищенность	EN 61000-6-2
Степень защиты	IP X4D
Класс изоляции	H
Подключение к сети	3~400/230 V, 50 Hz
Номинальная мощность электродвигателя P_2	70 Вт
Частота вращения *N*	1810 / 2120 / 2610 об/мин
Потребляемая мощность P_1	75 / 105 / 160 W
Ток при 3~400 В *I*	0,15 / 0,20 / 0,40 A
Ток при 3~230 В *I*	0,25 / 0,35 / 0,65 A
Резьбовой ввод для кабеля *PG*	1x13,5
Защита электродвигателя	Встроенная

Материалы	
Корпус насоса	Серый чугун (EN-GJL-200)
Рабочее колесо	Синтетический материал (PPE - 30% GF)
Вал насоса	Нержавеющая сталь (X46Cr13)
Подшипники	Металлографит

Минимальный подпор на всасывающем патрубке во избежание кавитации при температуре перекачиваемой воды	
Минимальное давление на входе при температурах жидкости 50/95 /110/130°C	0,5 / 5 / 11 / 24 м

Данные для заказа	
Изделие	Wilo
Тип	TOP-S 30/4
Арт.-№	2044012
Вес, прим. *m*	4.6 кг

• = имеется, - = отсутствует

Размеры и габаритные чертежи: TOP-S 30/4 (3~400/230 V, PN 10)

Габаритный чертеж

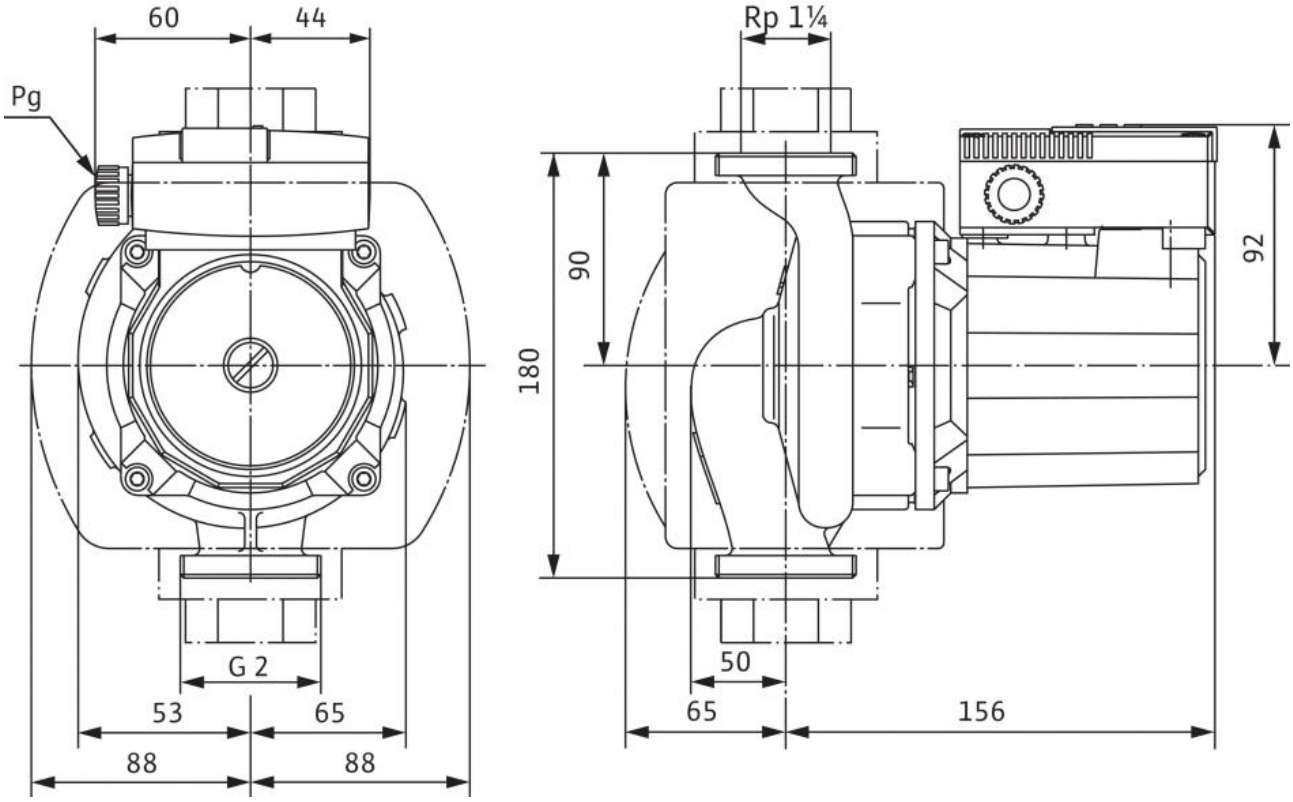

Характеристики: TOP-S 30/4 (3~400/230 V, PN 10)
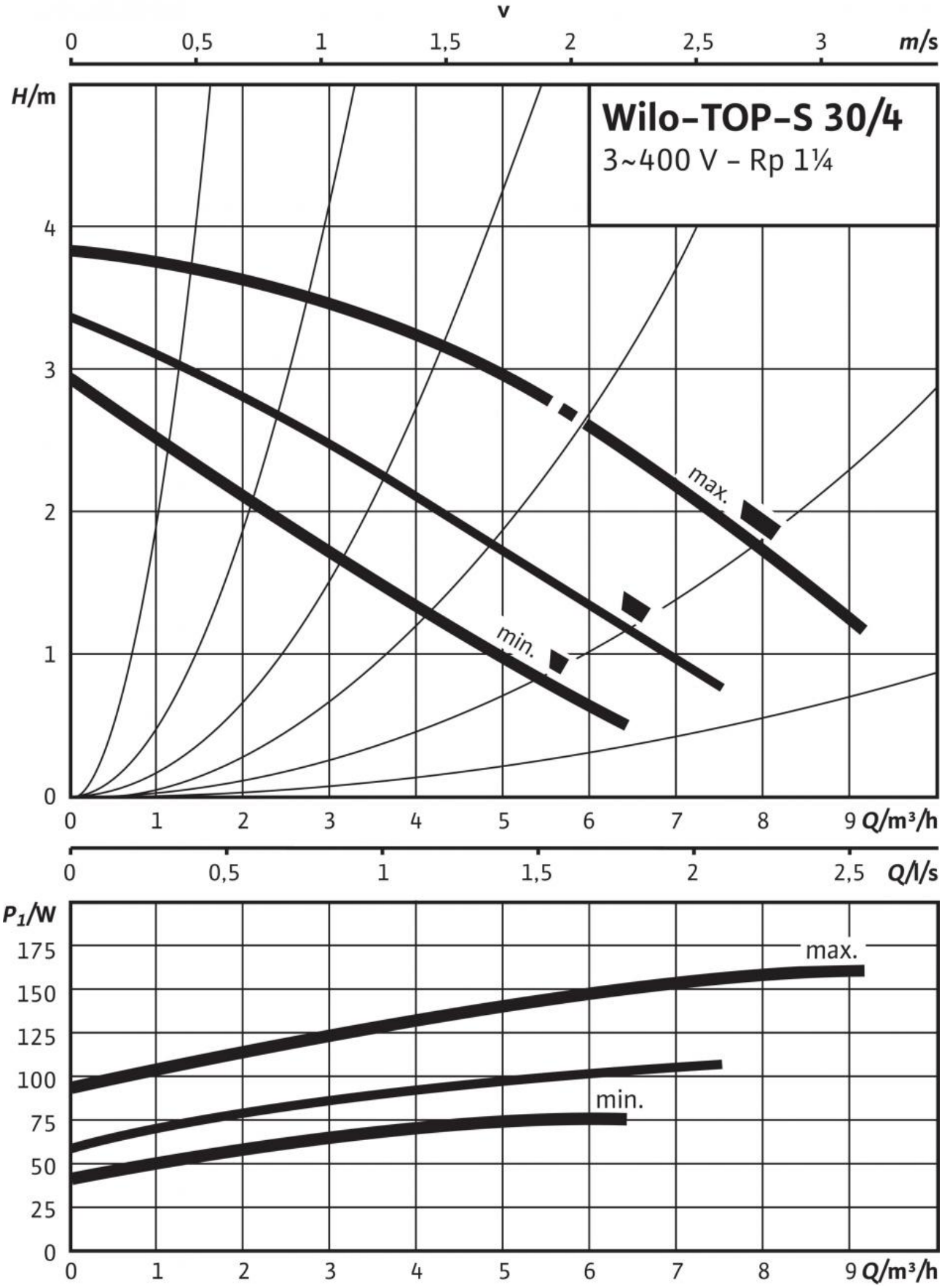
Характеристики 3~