Технический паспорт: TOP-S 40/7 (1~230 V, PN 6/10)

Характеристики 1~

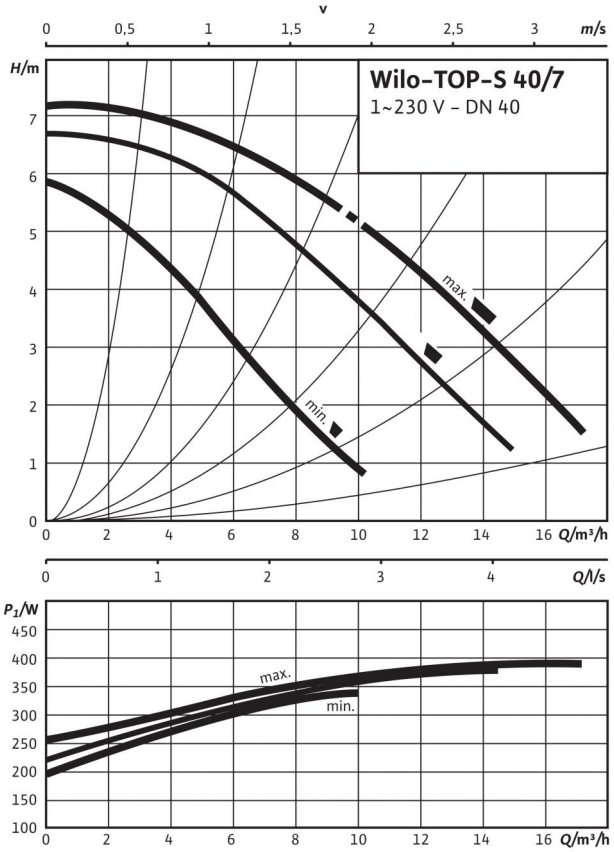

Габаритный чертеж

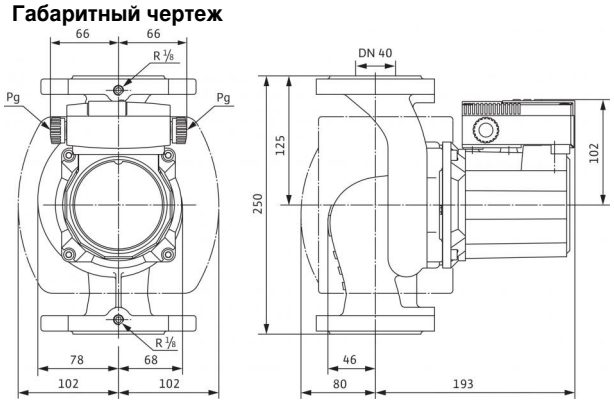

Допустимая перекачиваемая среда (другие среды по запросу)	
Вода систем отопления (согласно VDI 2035)	•
Водогликолевая смесь (макс. 1:1; при доле гликоля более 20 % необходимо проверять рабочие характеристики)	•

Допустимая область применения	
Диапазон температур при макс. температуре окружающей среды +40 °C	-20 до +130 (в кратковременном режиме 2 ч: +140) (при использовании с защитным модулем Wilo-C: от -20 до +110) °C
Макс. допустимое рабочее давление P_{max}	6/10 бар

Подсоединения к трубопроводу	
Фланец	Комбинированный фланец PN6/10 (фланец PN 16 согласно EN 1092-2)
Номинальный внутренний диаметр фланца	DN 40
Габаритная длина l_0	250 мм

Мотор/электроника	
Электромагнитная совместимость	EN 61800-3
Создаваемые помехи	EN 61000-6-3
Помехозащищенность	EN 61000-6-2
Степень защиты	IP X4D
Класс изоляции	H
Подключение к сети	1~230 V, 50 Hz
Номинальная мощность электродвигателя P_2	180 Вт
Частота вращения *N*	2200 / 2450 / 2650 об/мин
Потребляемая мощность 1~230 В P_1	330 / 380 / 390 Вт
Ток при 1~230В *I*	1,70 / 1,88 / 1,93 A
Конденсатор	8,0 мкФ / 400 VDB
Резьбовой ввод для кабеля *PG*	2x13,5
Защита электродвигателя	Дополнительное устройство отключения SK 602N/622N, защитный модуль C

Материалы	
Корпус насоса	Серый чугун (EN-GJL-250)
Рабочее колесо	Синтетический материал (полипропилен - 50% GF)
Вал насоса	Нержавеющая сталь (X46Cr13)
Подшипники	Металлографит

Минимальный подпор на всасывающем патрубке во избежание кавитации при температуре перекачиваемой воды	
Минимальное давление на входе при температурах жидкости 50/95 /110/130°C	0,5 / 5 / 11 / 24 м

Данные для заказа	
Изделие	Wilo
Тип	TOP-S 40/7
Арт.-№	2080042
Вес, прим. *m*	11 кг

• = имеется, - = отсутствует

Технический паспорт: TOP-S 40/7 (1~230 V, PN 6/10)

Схема подключения

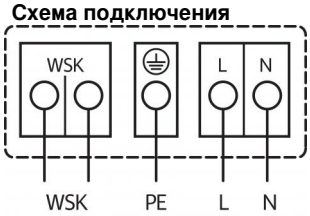

Подключение к электросети 1~230 В, 50 Гц

WSK = защитный контакт обмотки
Полная защита электродвигателя на всех ступенях частоты вращения с опциональным устройством отключения
SK 602N/SK 622N или другие приборы управления/регулирования, совместимые с WSK
Выключение: выключение по сигналу внешнего прибора управления/внешней системы регулирования
Сброс: Сброс сигнала неисправности выполняется автоматически после
охлаждения электродвигателя

Размеры и габаритные чертежи: TOP-S 40/7 (1~230 V, PN 6/10)

Габаритный чертеж фланца

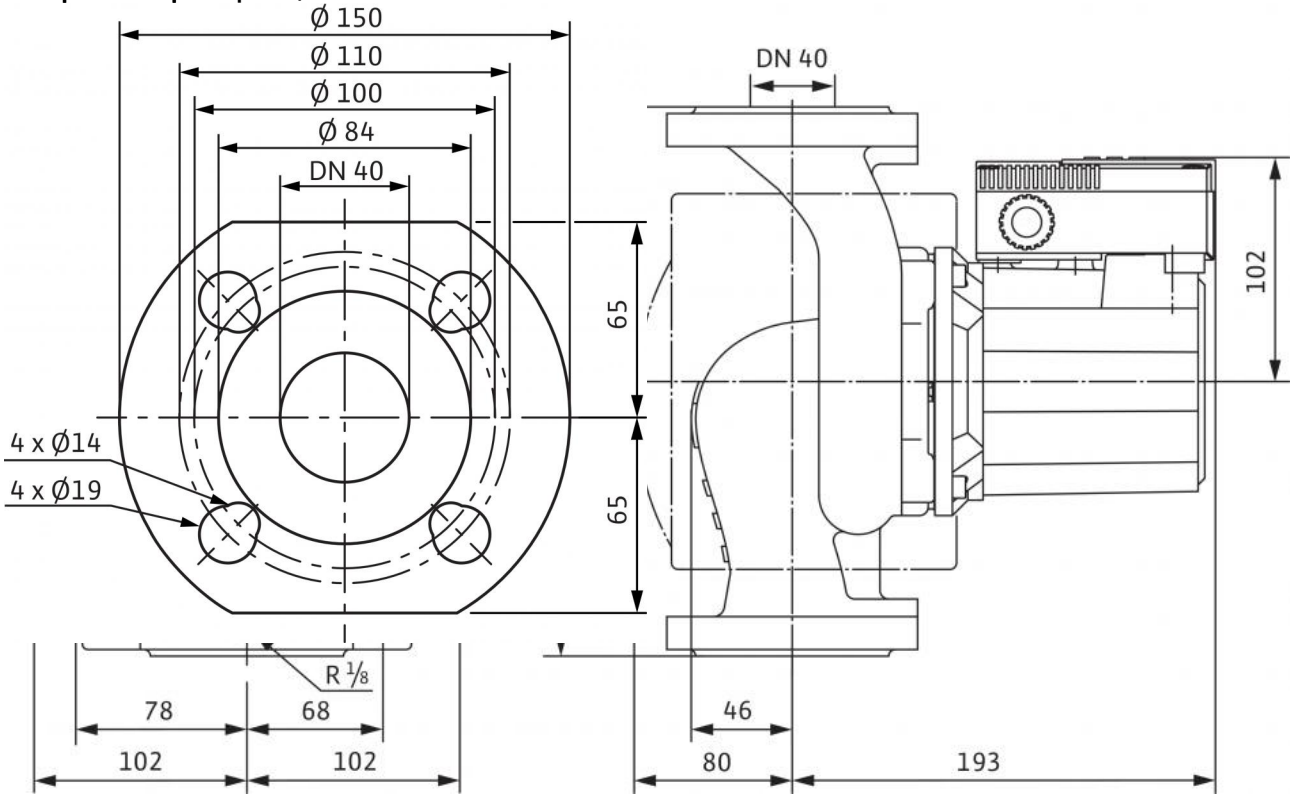

Характеристики: TOP-S 40/7 (1~230 V, PN 6/10)
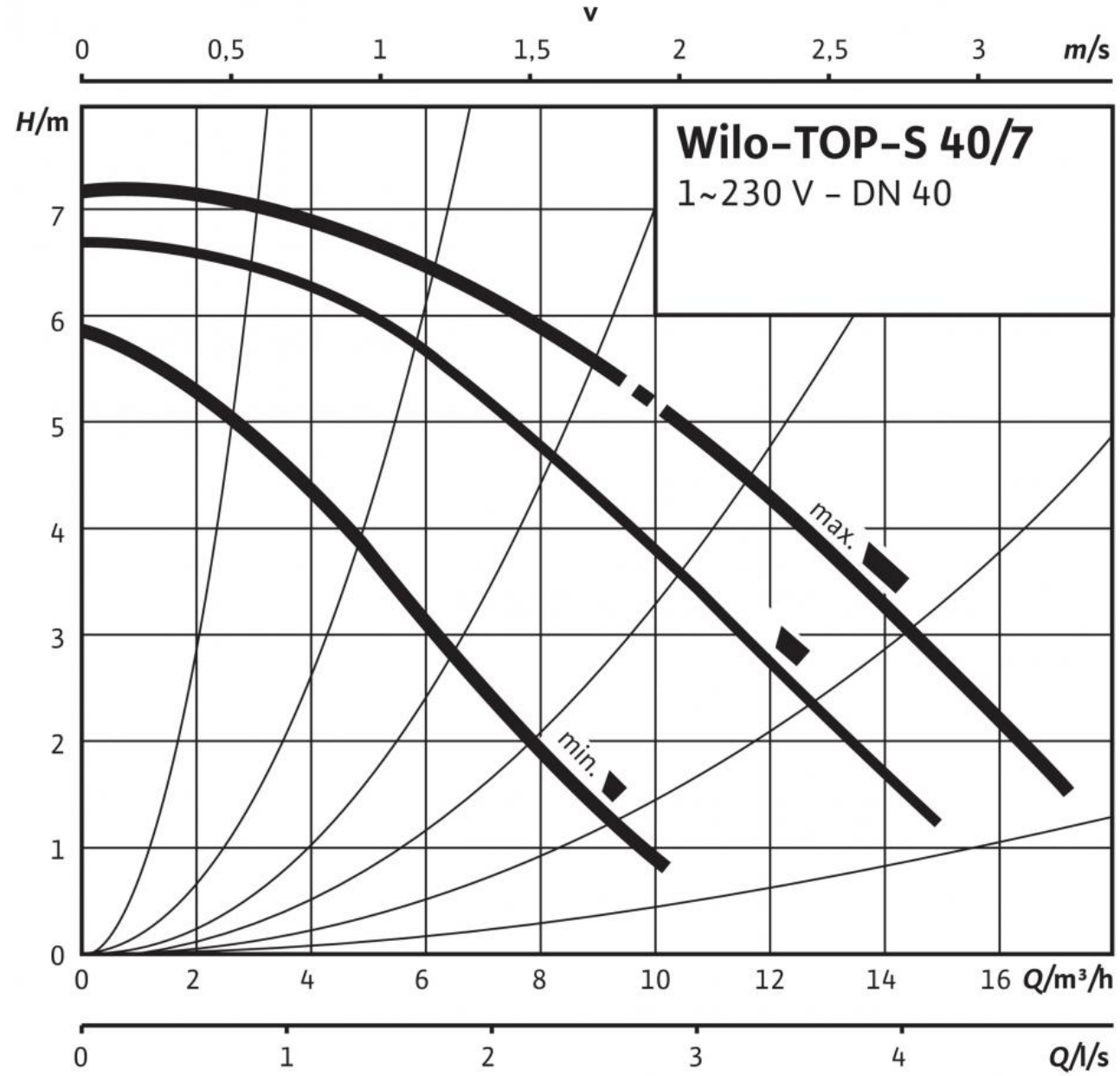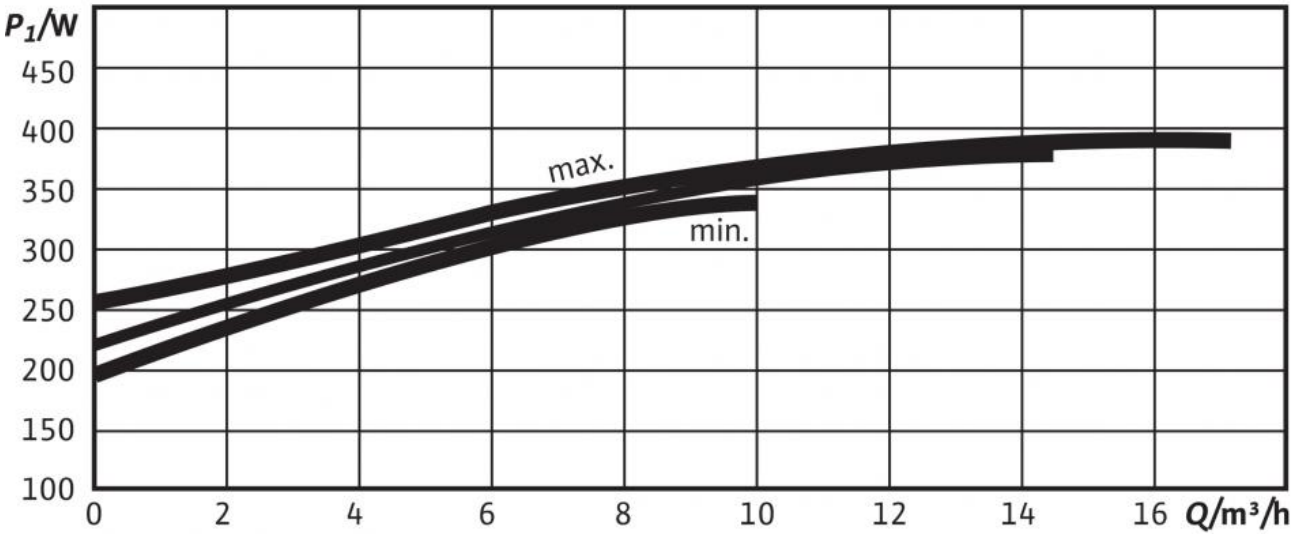
Характеристики 1~