Технический паспорт: Stratos PICO 15/1-4

Характеристики Δp-c (постоян.)

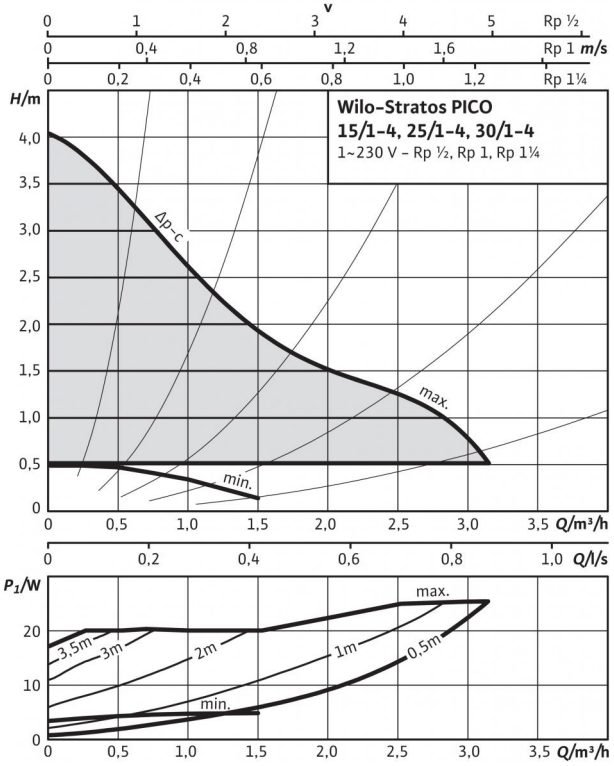

Характеристики Δp-v (перемен.)

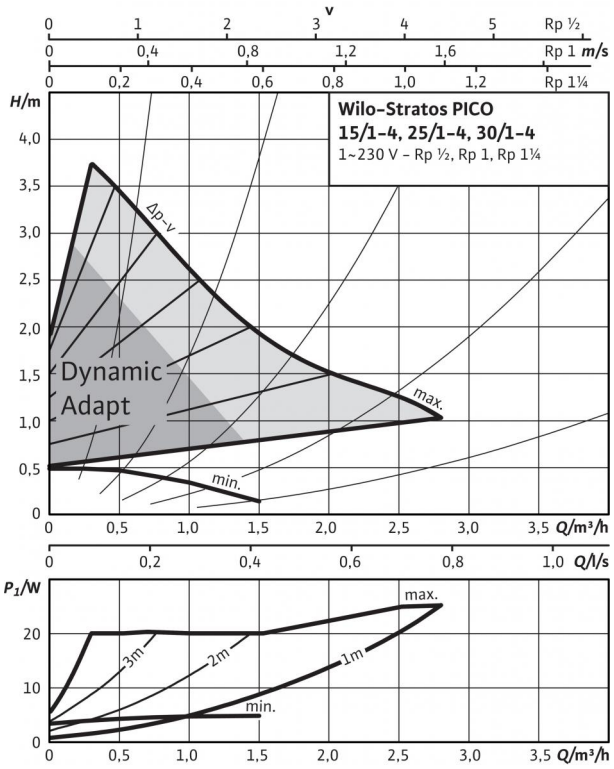

Допустимая перекачиваемая среда (другие среды по запросу)	
Вода систем отопления (согласно VDI 2035)	•
Водогликолевая смесь (макс. 1:1; при доле гликоля более 20 % необходимо проверять рабочие характеристики)	•

Допустимая область применения	
Диапазон температур при макс. температуре окружающей среды +25 °C	+2...+110 °C
Диапазон температур при макс. температуре окружающей среды +40 °C	+2...+95 °C
Диапазон температур при макс. температуре окружающей среды +60 °C	+2...+70 °C
Макс. допустимое рабочее давление P_{max}	10 бар

Подсоединения к трубопроводу	
Резьбовое соединение труб	Rp ½
Номинальный внутренний диаметр фланца	DN 15
Резьба	G 1
Монтажная длина *L0*	130 мм

Мотор/электроника	
Индекс энергоэффективности (EEI)	≤ 0.20
Электромагнитная совместимость	EN 61800-3
Создаваемые помехи	EN 61000-6-3
Помехозащищенность	EN 61000-6-2
Регулирование частоты вращения	Частотный преобразователь (ЧП)
Степень защиты	IP X4D
Класс изоляции	F
Подключение к сети	1~230 В, 50/60 Гц
Частота вращения *N*	1200 - 3492 об/мин
Номинальная мощность электродвигателя P_2	17 Вт
Потребляемая мощность P_1	3 - 25 Вт
Потребление тока *I*	макс. 0,33 А
Защита электродвигателя	не требуется (устойчив к токам блокировки)
Резьбовой ввод для кабеля Connector	11 PG

Материалы	
Корпус насоса	Серый чугун (EN-GJL-200)
Рабочее колесо	Синтетический материал (полипропилен - 40% GF)
Вал насоса	Нержавеющая сталь
Подшипники	Металлографит

Минимальный подпор на всасывающем патрубке во избежание кавитации при температуре перекачиваемой воды	
Минимальное давление на входе при температурах жидкости 50/95/110°C	0,5 / 3 / 10 м

Данные для заказа	
Изделие	Wilo
Тип	Stratos PICO 15/1-4
Арт.-№	4216610
Вес, прим. *m*	1.73 кг

• = допустимо, - = не допустимо

Базовое значение для самых эффективных циркуляционных насосов составляет EEI ≤ 0,20.

Технический паспорт: Stratos PICO 15/1-4

Габаритный чертеж

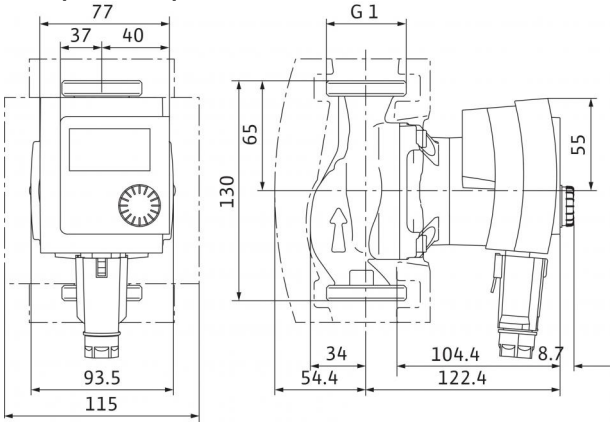

Схема подключения

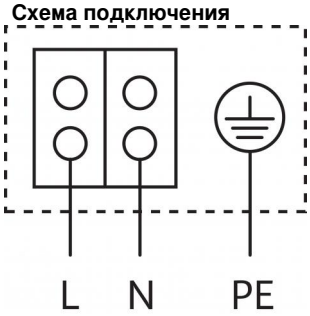

Устойчивый к токам блокировки электродвигатель
Однофазный электродвигатель (EM), 2-полюсный - 1~230 В, 50 Гц

Значение EEI также см. на фирменной табличке

Размеры и габаритные чертежи: Stratos PICO 15/1-4

Габаритный чертеж

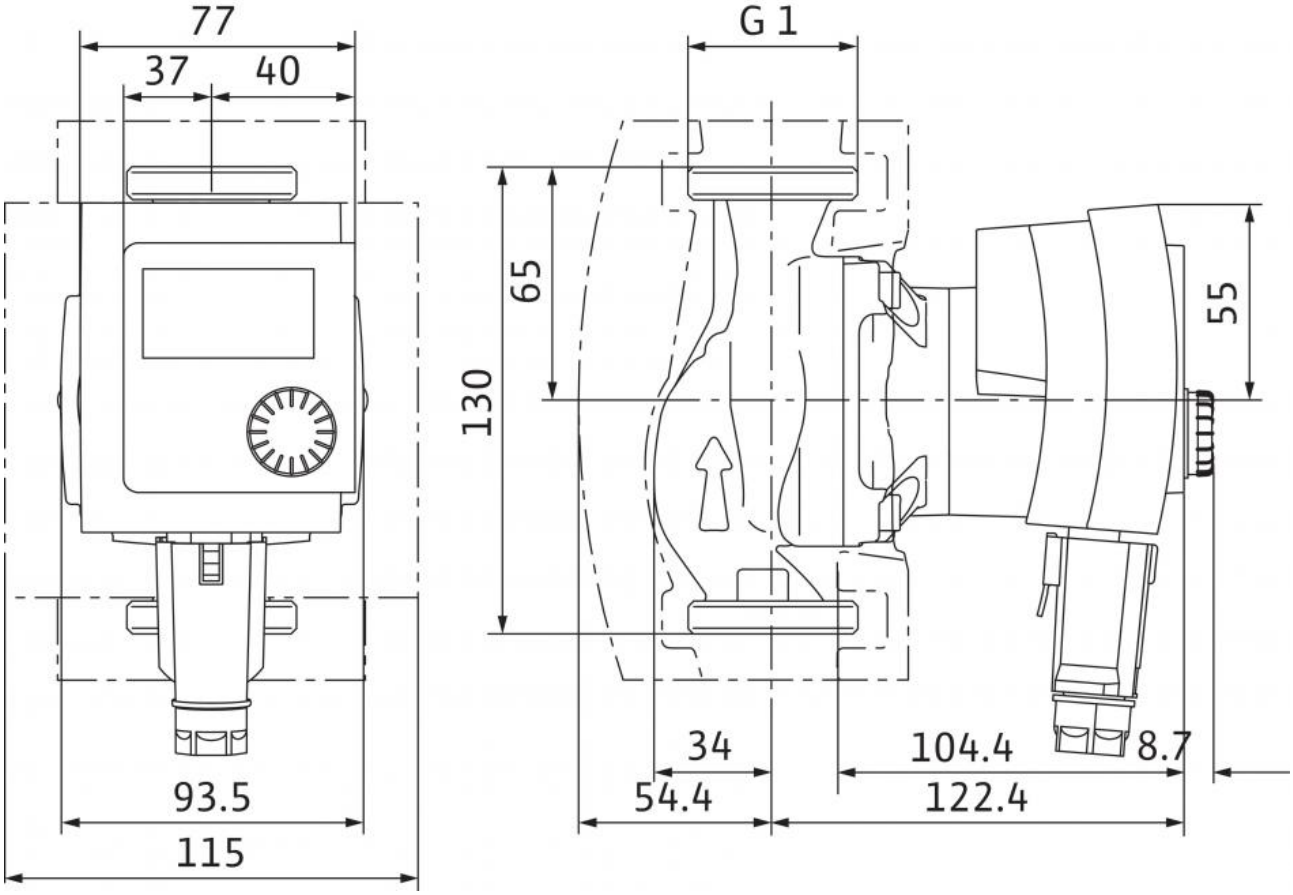

Характеристики: Stratos PICO 15/1-4

Характеристики Δp-c (постоян.)

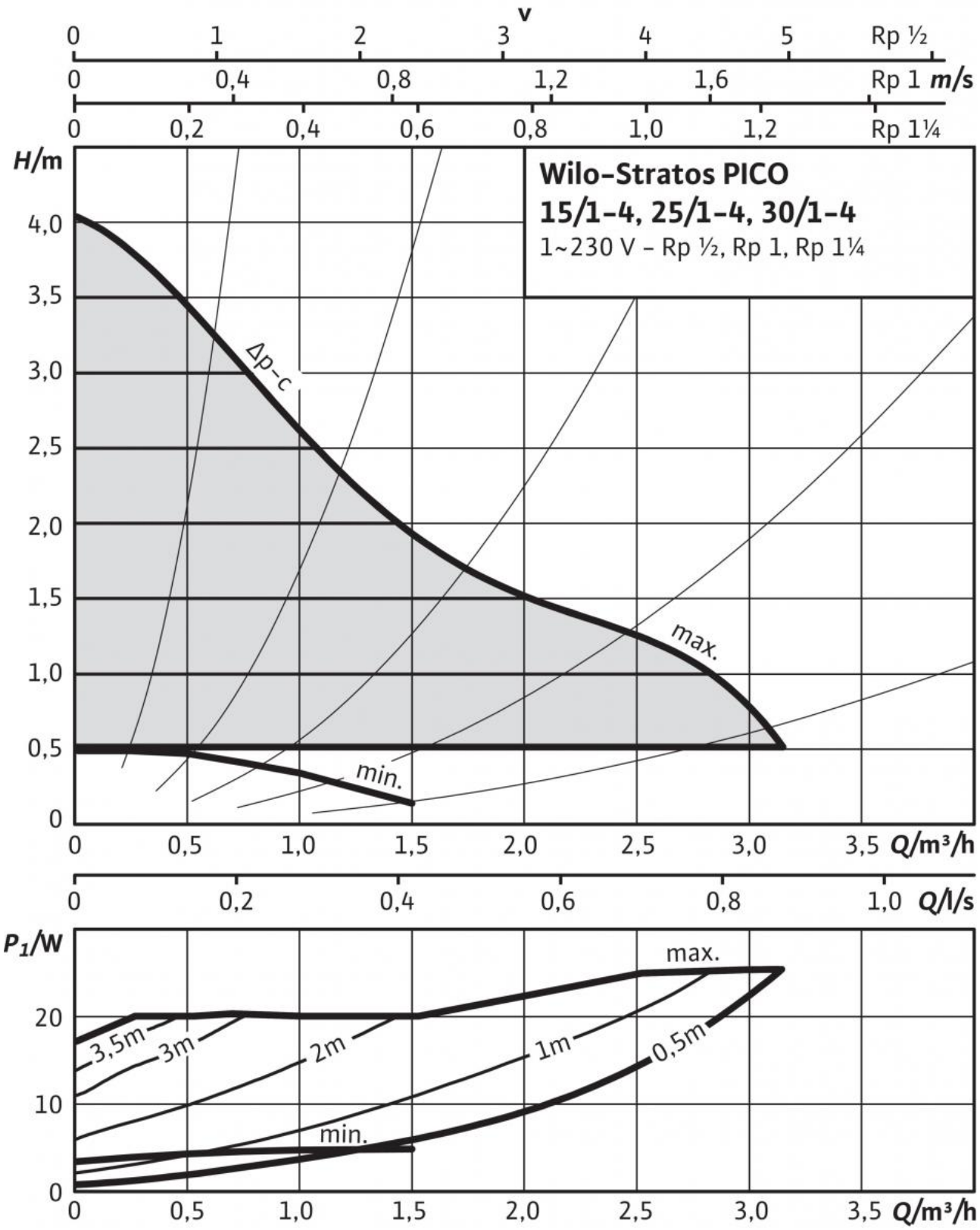

Характеристики: Stratos PICO 15/1-4

Описание изделия: Stratos PICO 15/1-4

Высокопроизводительный насос WILO Stratos PICO с электронным регулированием

Не требующий обслуживания циркуляционный насос с мокрым ротором и с резьбовым соединением, устойчивый к токам блокировки синхронный электродвигатель с технологией ECM (до 90% экономии энергии по сравнению с нерегулируемыми насосами) и встроенная электронная система регулирования частоты вращения для бесступенчатого регулирования перепада давления. Применяется во всех системах отопления и кондиционирования (от +2 до +110 °C). Режим регулировки можно выбрать в соответствии с применяемой системой радиаторного отопления/отопления пола.

Серийное оснащение:

- выбор режимов регулирования частоты вращения для оптимального распределения нагрузки: Δp-c (перепад давления постоянный), Δp-v (перепад давления переменный) можно комбинировать с функцией регулирования Dynamic Adapt
- Автоматический режим снижения частоты вращения
- Встроенная защита электродвигателя
- индикация эксплуатации и неисправностей (с кодами ошибок);
- ЖК-дисплей с точным управлением через меню;
- индикация текущего расхода энергии в ваттах;
- индикация накопленного расхода энергии в киловатт-часах;
- Функция Reset для сброса электрического счетчика или сброса настроек до заводских установок
- Функция «Hold» (удерживание, блокировка клавиш) для блокировки настроек
- минимальное потребление энергии – лишь 3 Вт;
- высокая эффективность, подтвержденная Союзом работников технического надзора (TÜV) (доступно по адресу www.wilo.com/legal);
- Компактная конструкция
- Автоматической функции деблокирования
- высокий момент прокручивания;
- Программа автоматического удаления воздуха из полости ротора
- в серийном исполнении с теплоизоляционным кожухом.

Корпус насоса из серого чугуна (в зависимости от типа может применяться бронза), рабочее колесо из полипропилена, вал из нержавеющей стали с угольными подшипниками скольжения с металлической пропиткой.

Допустимая перекачиваемая среда (другие среды по запросу)

Макс. расход Q_{max}: 0 м3/ч

Допустимая область применения

Диапазон температур при макс. температуре окружающей среды +25 °C: +2...+110 °C
Диапазон температур при макс. температуре окружающей среды +40 °C: +2...+95 °C
Диапазон температур при макс. температуре окружающей среды +60 °C: +2...+70 °C
Макс. допустимое рабочее давление P_{max}: 10 бар

Подсоединения к трубопроводу

Резьбовое соединение труб: Rp ½
Монтажная длина *L0*: 130 мм

Мотор/электроника

Индекс энергоэффективности (EEI): ≤ 0.20
Электромагнитная совместимость: EN 61800-3
Создаваемые помехи: EN 61000-6-3
Помехозащищенность: EN 61000-6-2
Регулирование частоты вращения: Частотный преобразователь (ЧП)
Степень защиты: IP X4D
Класс изоляции: F
Подключение к сети: 1~230 В, 50/60 Гц
Частота вращения *N*: 1200 - 3492 об/мин
Номинальная мощность электродвигателя P_2: 17 Вт
Потребляемая мощность 1~230 В P_1: 3 - 25 Вт
Максимальный ток *I*: 0.33 A
Защита электродвигателя: не требуется (устойчив к токам блокировки)
Резьбовой ввод для кабеля Connector: 11 PG

Материалы

Корпус насоса: Серый чугун (EN-GJL-200)
Рабочее колесо: Синтетический материал (полипропилен - 40% GF)
Вал насоса: Нержавеющая сталь
Подшипники: Металлографит

Минимальный подпор на всасывающем патрубке во избежание кавитации при температуре перекачиваемой воды

Минимальный подпор при 50°C: 0.4999974 M
Минимальный подпор при 95°C: 2.999995 M
Минимальный подпор при 110°C: 10 M
Минимальный подпор при 130°C *H*: 0 M

Описание изделия: Stratos PICO 15/1-4

Данные для заказа

Арт.-№: 4216610
Номер EAN: 4048482754482
Вес, прим. *m*: 1.73 кг
Изделие: Wilo
Designation: Wilo-Stratos PICO 15/1-4