Lexmark CS820 Series

CS820de

Высокопроизводительная печать и профессиональное качество отличает Lexmark CS820, что делает его не только самым быстрым цветным лазерным принтером формата A4 в своем классе *, но и наилучшим соотношением технических характеристик, расходных материалов и услуг.

Цветная печать | Решения | До 57 стр/мин | 10.9 см (4.3-дюйма) Сенсорный экран | Параметр брошюровки | Unison TONER

Скорость и производительность

Первоклассная скорость. CS820 — самый быстрый цветной лазерный принтер формата A4 в своем классе *, впервые преодолевший предел скорости 57 стр/мин, который так и остался недостижимым для конкурентов. Даже сложные задания цветной печати выполняются быстро, что повышает производительность пользователей.

Высокая производительность. CS820 печатает одну цветную страницу всего лишь за 7 секунд. Этот принтер может выполнить простое задание печати еще до того, как пользователь встанет со стула, а также максимально сокращает время ожидания начала печати, инициированной с сенсорного экрана.

Мощное устройство печати. Эксклюзивный высокопроизводительный графический контроллер обладает высокой продуктивностью. Благодаря четырехядерному процессору с частотой 1,33 ГГц и стандартным объемом памяти 1 ГБ, CS820 обладает мощным обработчиком печати, который справляется с самыми сложными заданиями цветной печати, включая работу с фотографиями высокого разрешения и высококачественной графикой.

Профессиональная работа с цветом

Точная работа с цветом. CS820 оснащен калибровкой PANTONE®и пробными страницами со встроенным цветовым профилем, которые помогают идеально накладывать цвет на стадии дизайна. Технология замены цвета от Lexmark сочетает в себе замену стандартного цвета и RGB для более точной передачи самых тонких оттенков, например тех, которые украшают фирменный логотип компании. Цвет настолько точный, что вы можете выполнить любую задачу самостоятельно.

Отличное качество. Принтер CS820 от Lexmark обладает качеством передачи цвета в 4800 единиц при стандартной скорости печати 57 стр/мин.

Управление инфраструктурой печати Lexmark (MPS)

Управление инфраструктурой печати Lexmark (MPS), работая по комплексному принципу, позволяет усовершенствовать архитектуру печати предприятия. Lexmark совмещает устройства с бизнес-процессами и поддерживает постоянное управление благодаря проактивным и прогнозирующим технологиям, что позволяет добиться оптимального срока эксплуатации. Сразу после установки управляемая рабочая среда объединяет печать и цифровую информацию для ускорения рабочих процессов. Клиенты получают преимущество благодаря меньшему количеству устройств, страниц, минимальным затратам и повышенной производительности.

* Этот класс охватывает цветные лазерные принтеры формата A4 в ценовой категории от €1500 до €3000 на ноябрь 2015 г. Сравнение основано на ценах производителей, полученных с электронных ресурсов, и характеристиках скорости, полученных в лаборатории Buyers Laboratory по состоянию на ноябрь 2015 г.

16KD0S774-1

Данное оборудование прошло проверку и соответствует предельным характеристикам, установленным для цифровых устройств класса A и нормам FCC (Федеральной комиссии США по связи), а также стандартам EN 55022/EN 55032. Предельные характеристики были введены, чтобы обеспечить надлежащую защиту от влияния вредного излучения в жилых помещениях.

Решение проблем в бизнесе

С помощью эксклюзивных приложений Cloud Solution Framework (cSF) * и платформы встроенных решений (eSF) от Lexmark принтер CS820 может загружать и использовать ПО, предназначенное для конкретной задачи или отрасли.

Устройства с cSF от компании Lexmark могут запускать разработанные для них веб-приложения через облачную систему или локальный сервер. Приложения eSF создаются самой компанией Lexmark, ее партнерами и клиентами и загружаются напрямую в устройство.

Такие решения вкупе с инструментами управления парком устройств Lexmark, программным обеспечением и технической инфраструктурой вашей компании объединяются в экосистему МФУ от Lexmark. Адаптивность системы полностью оправдывает ваши инвестиции в цветовую лазерную технологию от Lexmark.

Встроенные решения eSF

Формы и Избранное. Исключите неточности и излишние траты, связанные с предмашинным форматом и другими документами, благодаря размещению и выбору форм из сетевого хранилища или приложений по управлению информацией прямо с сенсорного экрана устройства CS820. Благодаря решению «Формы и Избранное» вы можете напечатать документ Microsoft® Office*, а также документы PDF, XPS, JPG, PRN, TIFF и других форматов напрямую с устройства — это очень полезно, когда вы находитесь в пути или у вас нет обычного офисного компьютера, с которого можно начать печать.

Параметры экономичного режима. Печатайте разумно, экономьте деньги и сокращайте отходы, управляя использованием энергии, а также потреблением бумаги и тонера.

Настройка дисплея. На цветной сенсорный экран можно вывести прокрутку настраиваемых слайдов, чтобы продемонстрировать важные сообщения пользователям, пока принтер находится в режиме экономии энергии.

Расширенный ассортимент материалов

Большой объем входных лотков. CS820 предлагает учучшенную функцию обработки материалов. Максимальный входной объем составляет 4500 листов, что является лучшим показателем для этого класса. Повышенная входная емкость лотков снижает вероятность того, что бумага внезапно закончится, что позволяет выполнять задания печати непрерывно до следующей загрузки.

Степлирование. Принтер CS820 Series оснащен компактным встроенным брошюровщиком. Автоматическая брошюровка экономит время на ручном разделение и брошюровке групп страниц.

Выбор носителей. CS820 поддерживает широкий диапазон материалов плотностью от 300 г/см^2 — часто используемых для табличек и книжных обложек — до 70 г/см^2(тонкая бумага). Вы также можете использовать винил, этикетки, картон, конверты и баннеры, не думая о толщине материала.

Формы и Избранное

Параметры экономичного режима

Настройка дисплея

* Поступит в продажу летом 2016 года.

Тонер и долговечные компоненты

Картриджи с большим сроком службы. Высокопроизводительные заменяемые картриджи с тонером печатают до 33 000 монохромных и до 22 000 цветных страниц[1], что увеличивает время работы картриджей и сохраняет высокую выходную производительность даже при больших объемах работы.

Долговечные компоненты. Частая замена деталей приводит к ненужному загрязнению и выбросам углекислого газа. Компоненты длительного использования принтера CS820 максимально сокращают время простоя, а блоки создания изображения выдерживают нагрузку до 300 000 страниц[4]в зависимости от интенсивности эксплуатации.

Качество от Unison. Тонер Unison, изготовленный по последнему слову науки и техники, позволяет всегда обеспечивать наивысшее качество изображения благодаря ярким выразительным цветам и детализации. Он гарантирует надежную работу системы в течение долгого срока и является высокоэкологичным. Благодаря уникальному составу тонера Unison документы, напечатанные с его использованием, выглядят превосходно от первой до последней страницы. Даже когда картридж почти пуст, вы не заметите никакой потери четкости изображения, вам не придется трясти его, а также терять деньги на замену картриджа, в котором еще остался тонер.

Благодаря уникально низкой вязкости тонера Unison он распределяется равномернее. И эффективнее переносится на бумагую. Благодаря тонеру Unison увеличивается долговечность внутренних компонентов, что обеспечивает защиту системы принтера. Это обеспечивает долговременную надежность и в конечном счете экономит время и деньги, а также позволяет заботиться об окружающей среде.

Тонер Unison идеально встроен в систему печати устройства CS820, что позволяет добиться оптимальной производительности.

Защита и многое другое

Улучшенные функции безопасности. Функции защиты CS820 от компании Lexmark охватывает управление устройством и обеспечение защиты устройства.

Управление устройствами. Для удаленного мониторинга, управления устройством, а также для авторизации и аутентификации доступа в сеть используются административный доступ, пароли, протоколы HTTPS, SMNPv3, IPsec и стандарт 802.1x.

Обеспечение защиты устройства. Встроенные инструменты, например фильтрация портов и подключения TCP, позволяют ограничить количество рабочих подключений от разных источников. Шифрование и очистка дополнительного жесткого диска обеспечивает защиту конфиденциальных данных печати. Обновление микропрограммного обеспечения с электронной подписью предотвращает загрузку вредоносных программ на принтер.

Эксплуатация оборудования. На принтерах доступна проверка подлинности пользователя посредством PIN-кода, паролей или считывания карты идентификации, чтение адресной книги через LDAP по протоколу безопасных соединений для обеспечения безопасной связи между принтером и сетью, а также блокировка панели настроек устройства для защиты персональных настроек.

16KD05774-1

Защита жесткого диска. Модели, оснащенные дополнительным жестким диском, имеют систему защиты диска с 256-битным механизмом шифрования AES и ключами, которые хранятся в памяти принтера, а не на жестком диске. Данные практически невозможно прочитать, когда жесткий диск снят. Данный уровень защиты устанавливается автоматически при включении питания, поэтому пользователям и администраторам не нужно ни о чем беспокоиться.

После выполнения каждого задания печати CS820 также выполняет автоматическую очистку жесткого диска, которую нельзя отключить. Процесс очистки диска устройства и энергонезависимой памяти при перемещении устройства из места безопасной эксплуатации выполняется очень просто с помощью команды удаления информации для авторизованных пользователей.

Работайте с удовольствием

Цветной сенсорный экран с диагональю 10,9 см (4,3 дюйма). Яркий сенсорный экран обладает невероятно чувствительной поверхностью, которая реагирует практически на любые прикосновения, включая ручки, кончики пальцев и даже ногти — не требуется никаких усилий или прямого контакта с кожей. А поддержка таких жестов, как прокрутка, обеспечивает доступ к панелям и меню. Таким образом вы работаете быстрее и эффективнее. Звуковой отклик на экране предоставляет пользователю необходимую информацию, а отдельная 10-кнопочная клавиатура повышает доступность и удобство использования.

Интуитивно понятный интерфейс. Работа с интерфейсом e-Task, обладающим современными и знакомыми пользователям функциями, требует минимального обучения. Экранные функции, например предварительный просмотр печати и настройка отложенной печати, позволят вам выбрать отдельные страницы из целого документа, а также легко изменить параметры задания на печать. Все это вы сможете сделать непосредственно на устройстве.

Беспроводная печать и печать с мобильных устройств. Lexmark Print Management является первым корпоративным решением для печати, сертифицированным для AirPrint®. Решения для печати с мобильных устройств от компании Lexmark поддерживают операционные системы iOS, Android и Microsoft® Windows Mobile. Таким образом, пользователи смартфонов и планшетов могут отправлять документы на печать через беспроводную сеть и функцию NFC. CS820 — принтер, сертифицированный Mopria® и готовый к работе с облачной печатью Google Cloud Print™.

Доступность. CS820 включают возможности доступа, отвечающие Разделу 508* и Европейскому стандарту EN 301 549 для пользователей с ограниченными возможностями. Такие детали, как панель оператора, которая поворачивается по горизонтали и вертикали, приемные лотки, которые можно закрыть с усилием меньше чем 350 грамм, стандартный разъем под наушники и голосовая обратная связь делают устройства удобными для любых наших клиентов.

Прямая печать. Прямая печать документов Microsoft Office, файлов формата PDF и различных типов изображений с флеш-дисков или по сети.

С заботой об окружающей среде

Усовершенствованный тонер. Эксклюзивный тонер Unison от Lexmark требует меньше энергии по сравнению с предыдущими тонерами Lexmark, поскольку печать выполняется при более низкой температуре.

Энергосберегающие режимы. В спящем режиме потребляется менее 3 ватт электроэнергии, что экономит деньги и энергию в перерывах между работой. Когда принтер неактивен, он переходит в спящий режим и автоматически активируется при поступлении новых заданий печати. Кроме того, режим можно включить или выключить с панели управления или по расписанию, составленному пользователем.

* Поступит в продажу летом 2016 года.

16KD0S774-1

Экономия бумаги и тонера.
Стандартная двусторонняя печать на обеих сторонах бумаги по умолчанию. А также уникальная функция «Эффект раскраски» по умолчанию позволяет печатать изображения в светлых тонах, оставляя текст темным и легко читаемым, что экономит тонер и деньги.

Параметры экономичного режима позволяют печатать с использованием таких заданных настроек, как «двусторонняя печать» и «страницы на одном листе», которые дополнительно экономят бумагу.

Экологическая сертификация.
Продукция Lexmark отвечает общепринятым экологическим стандартам *:

- программа ENERGY STAR®
- стандарт Blue Angel
- программа EPEAT® Gold.

Долговечность от Lexmark

Для компании Lexmark приверженность заботе об окружающей среде является не маркетинговым ходом, а центральной задачей, которая достигается реальными действиями и результатами. Мы являемся передовой, инновационной компанией, которая заботится о сохранении планеты для будущих поколений. Мы привносим нашу страсть и инновационные технологии в сочетании с глубоким пониманием процессов в специфические отраслевые бизнес-процессы, чтобы постоянно повышать собственную производительность и показатели наших клиентов.

Более подробная информация о последних новинках от Lexmark доступна на странице csr.lexmark.com.

* Energy Star V2.0 для оборудования для создания изображений (EU RoHS и Раздел 4.3.1.1 IEEE 1680.2-2).

16KD0574-1

1. **Интуитивно понятный цветной сенсорный экран с интерфейсом e-Task нового поколения**
   Цветной сенсорный экран с диагональю 10,9 см (4,3 дюйма) обладает невероятно чувствительной поверхностью, которая реагирует практически на любые прикосновения, включая ручки, кончики пальцев и даже ногти — не требуется никаких усилий или прямого контакта с кожей. Работа с современным интерфейсом с давно известными пользователю функциями требует минимального обучения.

2. **Входной лоток повышенной емкости**
   Печать на различных типах бумаги и увеличение входной емкости до 4500 листов.

3. **Прямая печать**
   Печатайте документы Microsoft Office, файлы формата PDF и различные типы изображений с флеш-дисков либо выбирайте и печатайте документы напрямую по сети.

4. **Дополнительный брошюровщик**
   Дополнительный компактный встроенный брошюровщик экономит время в процессе сшивания документов.

5. **Система тонера Unison и компоненты длительного использования**
   Тонер Unison позволяет непрерывно обеспечивать наивысшее качество изображения, гарантирует надежную работу системы в течение долгого срока и является высокоэкологичным. Все эти качества идеально сочетаются в инновационной системе печати и конструкции с равномерным распределением тонера. Высокопроизводительные картриджи с тонером имеет ресурс до 33 000 монохромных и до 22 000 цветных страниц.[1]

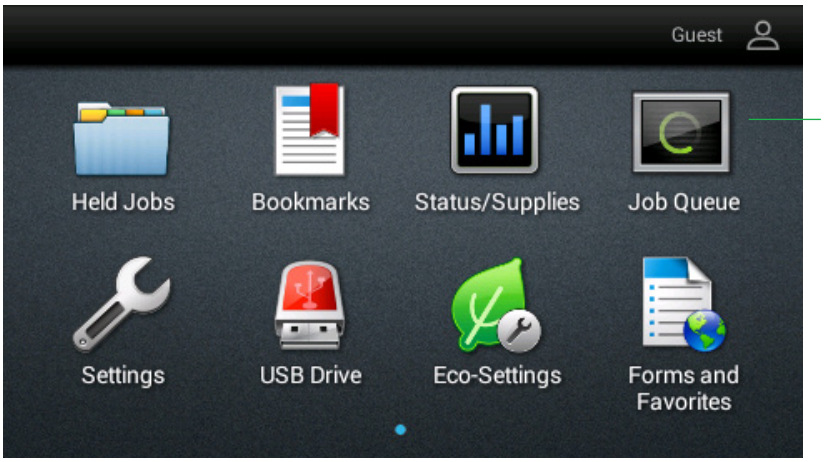

Характеристики устройств	Lexmark CS820de	Lexmark CS820dte	Lexmark CS820dtfe
Принтер			
Экран	Lexmark e-Task 10,9 см цветной сенсорный экран		
Скорость печати: до[6]	монохромная: 57 стр/мин / цветная: 57 стр/мин		
Время печати первой страницы	монохромная: 7 сек / цветная: 7 сек		
Разрешение при печати	монохромная: 1200 x 1200 dpi, 4800 Качество цвета (2400 x 600 dpi) / цветная: 1200 x 1200 dpi, 4800 Качество цвета (2400 x 600 dpi)		
Память	Стандартная: 1024 Мб / максимум: 3072 Мб		
Жесткий диск	Доступна опция		
Рекомендованная месячная нагрузка[2]	2500 - 25000 Страниц		
Максимальная месячная нагрузка: до[3]	200000 страниц в месяц		
Расходные материалы[7]			
Ресурсы картриджей для лазерных принтеров[1]	до: Цветные (CMY) картриджи очень высокой емкости на 22 000 страниц, Картридж очень высокой емкости с черным тонером на 33 000 страниц, Черные и цветные (CMYK) картриджи на 8 000 страниц		
Приблизительная емкость фотобарабана: До[5]	175000 страниц, указывается из расчета: 3 стандартные страницы формата Letter/A4 на одно задание на печать при покрытии ~ 5%		
Developer Unit(s) Estimated Yield: Up to[5]	300000 страниц, указывается из расчета: 3 стандартные страницы формата Letter/A4 на одно задание на печать при покрытии ~ 5%		
Картриджи поставляемые с продуктом[1]	Пробные черный и цветные картриджи (CMYK) с ресурсом на 8 000 страниц		
Устройства работы с бумагой			
Устройства работы с бумагой стандартные	Встроенная лоток на 550 листов, Многоцелевое устройство подачи на 100 листов, встроенное устройство для двусторонней печати, Выходной лоток на 500 листов	Встроенная лоток на 550 листов, Многоцелевое устройство подачи на 100 листов, встроенное устройство для двусторонней печати, Лоток на 550 листов, Выходной лоток на 500 листов	Встроенная лоток на 550 листов, Многоцелевое устройство подачи на 100 листов, встроенное устройство для двусторонней печати, Лоток на 550 листов, Выходной лоток на 500 листов, Встроенный сшиватель
Устройства работы с бумагой	дополнительные: Лоток на 550 листов, Встроенный сшиватель, Лоток на 2200 листов		дополнительные: Лоток на 550 листов, Лоток на 2200 листов
Емкость устройства подачи бумаги: до	стандартная: 650 листов при 75 г/м2 / максимальная: 4500 листов при 75 г/м2	стандартная: 1200 листов при 75 г/м2 / максимальная: 4500 листов при 75 г/м2	
Емкость выходного лотка: до	стандартная: 500 листов при 75 г/м2 / максимальная: 500 листов при 75 г/м2		стандартная: 300 листов при 75 г/м2 / максимальная: 300 листов при 75 г/м2
Поддерживаемые материалы для печати	карточки, Двойные веб-метки, конверты, Наклейки, обычная бумага, Полиэстровые наклейки, Виниловые наклейки, Бумага для транспарантов, См. в инструкции Бумага и Специальная бумага		
Поддерживаемые форматы бумаги	Конверт 10, Конверт 7 3/4, Конверт 9, A4, A5, Конверт B5, Конверт C4, Конверт C5, Конверт DL, Индексные карточки, Должностное лицо, фолио, JIS-B5, легальный, Письмо, 4 x 6", утверждение, универсальный, офис, A6		
Общие характеристики[4]			
Стандартные порты	Одно гнездо для карты памяти, сертифицированный высокоскоростной порт USB 2.0 (тип B), Gigabit Ethernet (10/100/1000), высокоскоростной сертифицированный порт USB 2.0 (тип A) на передней панели, 2 высокоскоростной сертифицированный порт USB 2.0 (тип A) на задней панели		
Дополнительные сетевые порты	Внутренний беспроводной MarkNet N8360 802.11b/g/n, NFC		
Уровень акустического шума при работе	Принтер: 56 дБ (a)		
Условия эксплуатации	Влажность: от 15% до 80%, Температура: от 10 до 32°C, Высота: 0 - 2896 метров		
Гарантия	1-Year Onsite Service		
Размер (В x Ш x Г) / Вес	535.9 x 558.8 x 522.4 мм / 62.3 кг	655 x 558.8 x 522.4 мм / 71.7 кг	690 x 646 x 522.4 мм / 75.9 кг

[1] Заявленная средняя емкость при непрерывном заполнении страницы для черного или комбинированного картриджа (бирюзовый-пурпурный-желтый) для данного количества стандартных страниц соответствует стандарту ISO/IEC 19798. [2]«Рекомендуемый ежемесячный объем страницы» основывается на среднем количестве страниц, которые клиенты планируют печатать на устройстве ежемесячно. Lexmark рекомендует, чтобы количество страниц в месяц находилось в пределах указанного диапазона для оптимальной производительности устройства на основе следующих факторов: интервалы замены расходных материалов, интервалы загрузки бумаги и скорости. [3]«Максимальный месячный рабочий цикл» определяется как максимальное количество страниц, которое устройство может доставить в месяц, используя операцию многопоточности. Этот показатель обеспечивает сравнение надежности с другими принтерами Lexmark и MFP. [4]Принтеры продаются с соблюдением определенных условий лицензии / соглашения. Для получения дополнительной информации см. Www.lexmark.com/printerlicense. [5]Фактический выход может варьироваться в зависимости от других факторов, таких как скорость устройства, размер бумаги и ориентация подачи, покрытие тонера, источник лотка, процент печати только черного цвета и сложность усредненной печати. [6]Скорость печати и копирования, измеренная в соответствии с ISO / IEC 24734 и ISO / IEC 24735 соответственно (ESAT). Для получения дополнительной информации см .: www.lexmark.com/ISOspeeds. [7]Продукт работает только с заменяющими картриджами, предназначенными для использования в конкретном географическом регионе. Дополнительную информацию см. На сайте www.lexmark.com/regions.

Данное оборудование прошло проверку и соответствует предельным характеристикам, установленным для цифровых устройств класса A и нормам FCC (Федеральной комиссии США по связи), а также стандартам EN 55022/EN 55032. Предельные характеристики были введены, чтобы обеспечить надлежащую защиту от влияния вредного излучения в жилых помещениях.

16KD0574-1

lexmark.ru

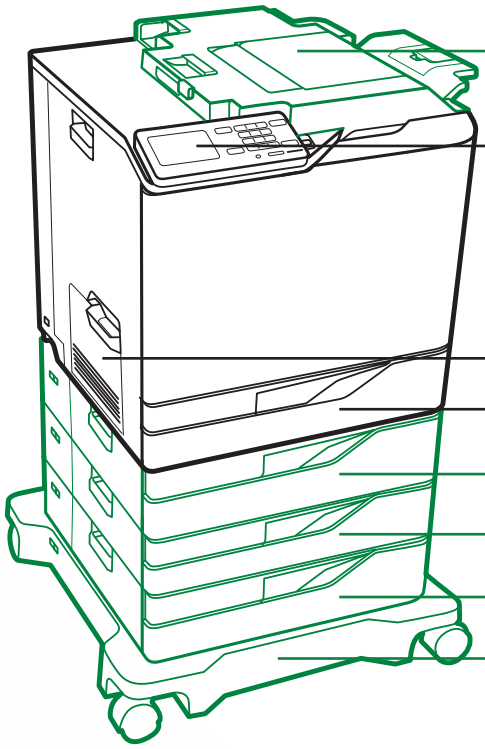

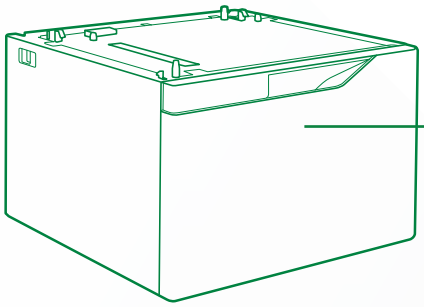

Стандартно

Дополнительно

Конфигурация опций может отличаться в зависимости от модели устройства

© 2015 Lexmark и логотип Lexmark являются товарными знаками корпорации Lexmark International, Inc., зарегистрированными в США и/или других странах. Все остальные товарные знаки являются собственностью соответствующих владельцев.

Unison™ является зарегистрированным товарным знаком США.

AirPrint и логотип AirPrint являются товарными знаками корпорации Apple Inc.

ENERGY STAR® является зарегистрированным знаком США.

EPEAT® является зарегистрированным товарным знаком корпорации EPEAT в США и других странах.

Google Cloud Print™ является товарным знаком Google Inc.

Корпорация Morpia®, логотип корпорации Morpia® и логотип Morpia® Alliance зарегистрированы как товарные знаки и знаки обслуживания корпорации Morpia Alliance Inc. в США и других странах. Несанкционированное использование строго запрещено.

Уведомление: «В состав данного программного продукта входит программное обеспечение, разработанное в рамках проекта OpenSSL Project для использования в инструменте OpenSSL Toolkit (http://www.openssl.org/)».

16KD0S774-1