На Web-страницу товара

Спецификация

The power supply specialist
ROBITON®

СПЕЦИФИКАЦИЯ
Никель-цинковый аккумулятор

1. ОСНОВНЫЕ ПАРАМЕТРЫ

Артикул модели		2500NZAA-2
Номинальное напряжение		1,6В
Номинальная емкость *1		1500мАч (разряд током 300мА)
Минимальная емкость *1		1375мАч (разряд током 300мА)
Стандартный заряд *2		300мА х 9ч
Быстрый заряд*2		750мА х 180мин, (-ΔV= 5мВ)
Влажность		+65%± 20%
Температура эксплуатации	Стандартный заряд	От 0 до 45ºС
	Быстрый заряд	От 10 до 45ºС
	Разряд	От -20 до 65ºС
Температура хранения	Менее 1 года	От -20 до 35ºС
	Менее 6 месяцев	От -20 до 45ºС
	Менее 1 месяца	От -20 до 55ºС
	Менее 1 недели	От -20 до 65ºС
Корректировка времени заряда		1-2ºС/минута
Вес		~ 25,0гр
Уровень заряда с производства		Не более 50%
Жизненный цикл		> 500 циклов заряд/разряд
Внешний вид и размеры*3	D: 13,8 -14,5мм	
	H: 49,5 -50,5мм	
	D1: ≤5,5мм	
	H1: 1.4мм	

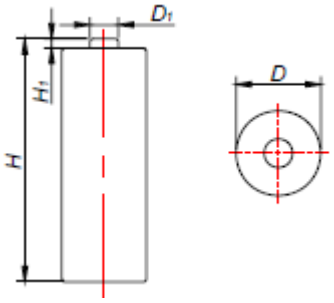

**1: Измерение производится после стандартного заряда*
**2: Используйте соответствующие зарядные устройства*
**3: На новых аккумуляторах не должно быть таких дефектов, как деформация, трещины, пятна или вытекший электролит.*

2. ДОПОЛНИТЕЛЬНЫЕ ПАРАМЕТРЫ

Если не указано иное, все испытания проводились при температуре +20℃±5℃ и относительной влажности воздуха 65 ± 20%. Аккумуляторы либо полностью заряжаются стандартным методом, указанным в основной таблице, либо полностью разряжаются в зависимости от испытания.

Сопротивление изоляции	>10 Мом
Напряжение открытой цепи	>1,8В
Напряжение под нагрузкой 86Ом	>1,6В
Внутреннее сопротивление	<35 мОм
Время разряда током 1С	>54мин
Восстановленная емкость после переразряда	>80%

3. ЭЛЕКТРИЧЕСКИЕ И МЕХАНИЧЕСКИЕ ИСПЫТАНИЯ

Спецификация

The power supply specialist
ROBITON®

● Если не указано иное, все испытания проводились при температуре +20℃±5℃ и относительной влажности воздуха 65 ± 20%. Аккумуляторы либо полностью заряжаются стандартным методом, указанным в основной таблице, либо полностью разряжаются в зависимости от испытания.
● Во время испытания использовались следующие измерительные приборы:
- амперметр и вольтметр с классом точности 0,5 и выше;
- штангенциркуль со шкалой 0,01 мм;
- измеритель импеданса с частотой 1 кГц.

Название	Метод тестирования	Результат
Вибрация	Аккумулятор вибрирует с амплитудой 1,6 мм по двум взаимно перпендикулярным осям с частотой от 10 Гц до 55 Гц и шагом изменения частоты 1 Гц/мин.	Нет утечки, нет деформации.
Свободное падение	Хранение аккумулятора в течение 24ч после стандартного заряда, затем роняется с высоты 1м на толстую деревянную доску с 4х различных позиций.	Нет утечки, нет деформации.
Короткое замыкание	Хранение аккумулятора в течение 1ч после стандартного заряда, затем замыкание положительного и отрицательного выводов в течение 1 часа	Нет возгорания, нет взрыва. Однако утечка допускается.
Переразряд	Разряд аккумулятора током 0.2С до напряжения 0В, затем увеличение тока до 1.0С и разряд в течение 60мин.	Нет утечки, нет деформации.
Перезаряд	Заряд током 1С в течение 5 часов	Нет утечки, нет деформации, нет возгорания.
Разряд при низких температурах	Хранение в течение 24 часов при температуре +20℃±5, затем разряд током 0.2С	Время разряда не менее 3ч 30мин

4. ХАРАКТЕРИСТИКИ ЗАРЯДА И РАЗРЯДА
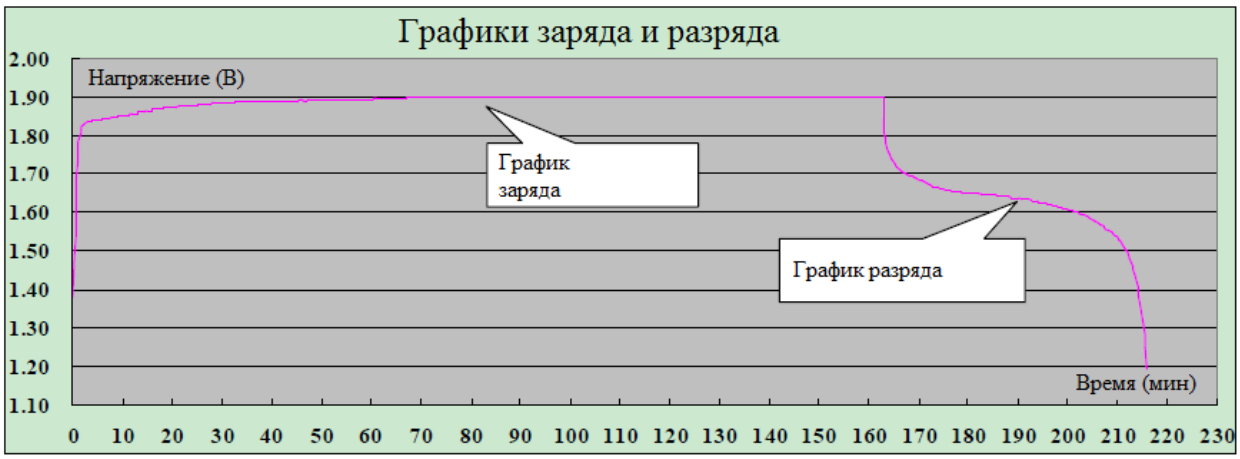
Спецификация