ПОЛОЧНЫЙ СТЕЛЛАЖ

LONG SPAN SHELVING

ОБЩИЕ СВЕДЕНИЯ - GENERAL INFORMATION

Полочные стеллажи используются для хранения штучного товара или товара в коробках, пластиковых, металлических контейнерах на полках и относятся к системам складского хранения с ручной обработкой грузов.

Универсальность, простота конструкции и легкость монтажа делает их самым распространенным типом стеллажей.

Основными элементами конструкции стеллажей являются вертикальные рамы, горизонтальные балки (для установки полок) и полки. Полочный уровень стеллажа можно переставлять по высоте с шагом 50 мм.

По конструктивному исполнению металлические полки бывают двух типов: сплошные и с отверстиями для стока воды (пожарозащитные). Кроме металлических полок на стеллажах применяются полки из ДСП.

Полочные стеллажи являются основой мезонинных конструкций.

Long span shelving systems are used for storage of piece-goods or goods in boxes, plastic, metal containers of shelves. Long span shelving is a storage system for manual handling of goods.

Versatility simple structure design and easy mounting make it the most frequent type of shelving.

The key elements of the shelving are vertical frames and horizontal beams (for installation of shelves) and shelves. The shelves level height is adjustable with 50 mm pitch.

Two versions of metal shelves are available: solid and perforated for water drain (fire-protection). Except metal shelves wood chip board shelves are also used on the shelving.

Long span shelving is a basis of multilevel systems.

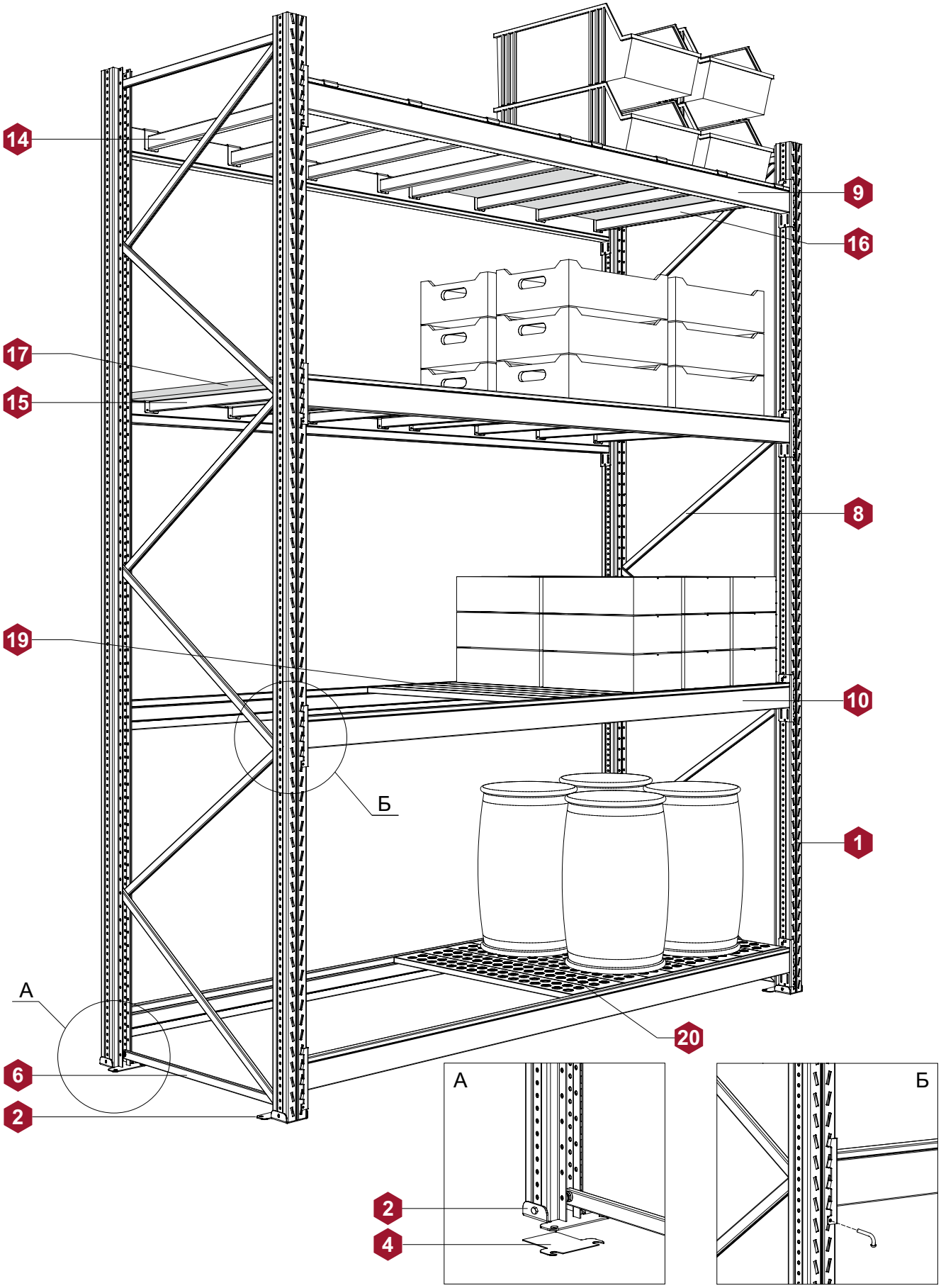
14
9
16
17
15
8
19
10
Б
1
А
20
6
2
А
2
4
Б

ГРУЗОПОДЪЁМНОСТЬ БАЛОК - BEAM LOAD CAPACITY

Максимально допустимая грузоподъёмность пары балок рассчитана при условии равномерного распределения статической нагрузки и зависит от сечения профиля и длины балки.

Maximum safe load capacity of beam pair is calculated at condition of even static load and depends on profile cross-section and beam length.

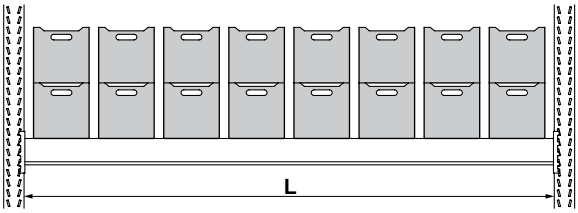

МАКСИМАЛЬНО ДОПУСТИМАЯ ГРУЗОПОДЪЁМНОСТЬ ПАРЫ БАЛОК, КГ
MAXIMUM SAFE LOAD CAPACITY OF BEAM PAIR, KG

Длина балки **L**, мм - Beam length **L**, mm	Профиль балки - Beam profile		
	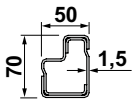	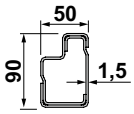	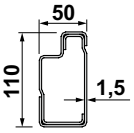
	70x50	**90x50**	**110x50**
1250	2 500	3 680	5 000
1330	2 350	3 460	4 700
1800	1 740	2 550	3 470
2000	1 560	2 300	3 120
2500	1 250	1 840	2 500
2660	1 170	1 730	2 350
2700	1 160	1 700	2 310
3000	1 040	1 530	2 080
3300	950	1 390	1 890
3600	870	1 270	1 730
3900	800	1 180	1 600
4200	740	1 090	1 480
4500	690	1 020	1 390

При использовании рам со стойкой из материала толщиной **1,5** мм максимальная нагрузка на ярус стеллажа не должна превышать **1600** кг. Суммарная грузоподъёмность ярусов стеллажа одной секции не должна превышать максимально допустимую грузоподъёмность рамы (см. стр. 6, 7).

If frames with uprights **1,5** mm thick are used the maximum load per one level should not exceed **1600** kg. Total loading capacity of all levels of one section should not exceed maximum safe loading capacity of frame (see page 6, 7).

МАКСИМАЛЬНО ДОПУСТИМЫЙ ПРОГИБ БАЛКИ, ММ
MAXIMUM SAFE DEFLECTION OF BEAM, MM

$$\Delta \leq \frac{1}{200} L$$

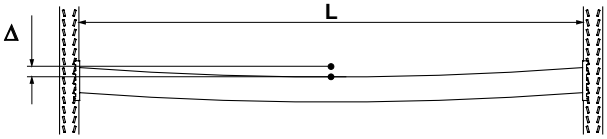

Пример: Максимально допустимый прогиб балки сечением 110x50 мм и длиной 2700 мм не более 2700/200=13,5 мм.
Example: Maximum allowed beam bending with cross-section 10x50 mm and length 2700 mm does not exeed 2700/200=13,5 mm.

ГРУЗОПОДЪЁМНОСТЬ ПОЛОК - SHELF LOAD CAPACITY

Максимально допустимая грузоподъёмность полки рассчитана при условии равномерного распределения статической нагрузки.

Maximum safe load capacity of shelf is calculated at condition of even static load.

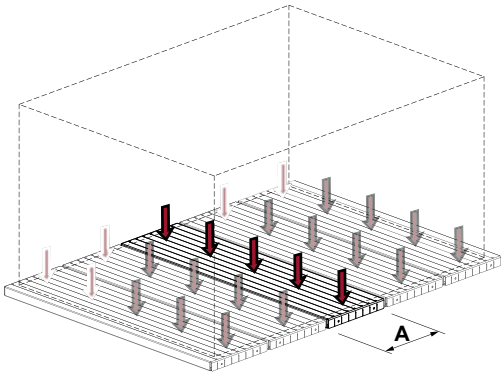

МАКСИМАЛЬНО ДОПУСТИМАЯ ГРУЗОПОДЪЁМНОСТЬ ПОЛОК, КГ.
MAXIMUM SAFE LOADING CAPACITY OF SHELF, KG.

Ширина полки **A**, мм - Shelf width **A**, mm	Ширина рамы, мм - Frame width, mm								
	600	**700**	**800**	**900**	**1000**	**1100**	**1200**	**1300**	**1500**
100	250	225	200	175	150	125	100	80	60
150									
200									
300									

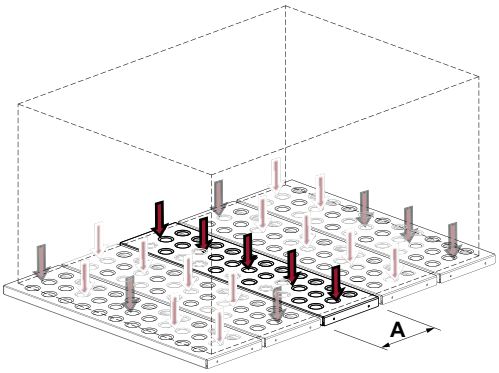

МАКСИМАЛЬНО ДОПУСТИМАЯ ГРУЗОПОДЪЁМНОСТЬ ПОЖАРОЗАЩИТНЫХ ПОЛОК, КГ.
MAXIMUM SAFE LOADING CAPACITY OF FIRE PROTECTION SHELF, KG.

Ширина полки **A**, мм - Shelf width **A**, mm	Ширина рамы, мм - Frame width, mm								
	600	**700**	**800**	**900**	**1000**	**1100**	**1200**	**1300**	**1500**
150	250	225	200	175	150	125	100	80	60
200									

КОМПЛЕКТАЦИЯ ПОЛОК НА БАЛКАХ MGK - SHELVES SET FOR MGK BEAMS

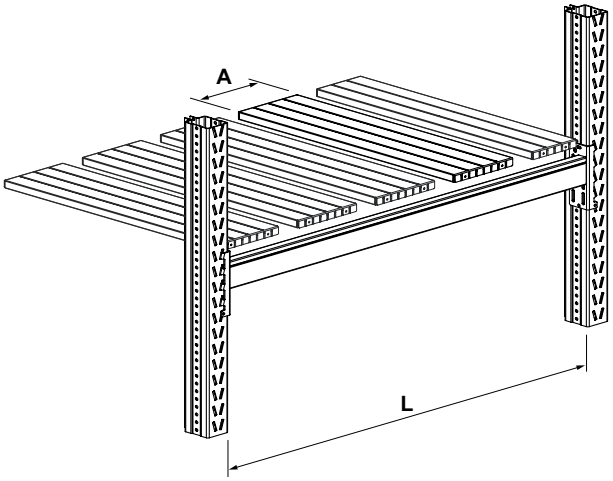

КОЛИЧЕСТВО ПОЛОК ДЛЯ КОМПЛЕКТАЦИИ С ОСНОВНЫМ РАЗМЕРОМ A=100 мм.
NUMBER OF SHELVES WITH A BASE SIZE A=100 mm.

A, мм	L, мм												
	1250	1300	1800	2000	2500	2600	2700	3000	3300	3600	3900	4200	4500
30	1												
100	12	13	18	20	25	26	27	30	33	36	39	42	45
150													
200													
300													

КОЛИЧЕСТВО ПОЛОК ДЛЯ КОМПЛЕКТАЦИИ С ОСНОВНЫМ РАЗМЕРОМ A=150 мм.
NUMBER OF SHELVES WITH A BASE SIZE A=150 mm.

A, мм	L, мм												
	1250	1300	1800	2000	2500	2600	2700	3000	3300	3600	3900	4200	4500
30													
100	2	1		2	1	2							
150	7	8	12	12	16	16	18	20	22	24	26	28	30
200													
300													

КОЛИЧЕСТВО ПОЛОК ДЛЯ КОМПЛЕКТАЦИИ С ОСНОВНЫМ РАЗМЕРОМ A=200 мм.
NUMBER OF SHELVES WITH A BASE SIZE A=200 mm.

A, мм	L, мм												
	1250	1300	1800	2000	2500	2600	2700	3000	3300	3600	3900	4200	4500
30													
100	1	1			1		1		1		1		1
150	1												
200	5	6	9	10	12	13	13	15	16	18	19	21	22
300													

КОЛИЧЕСТВО ПОЛОК ДЛЯ КОМПЛЕКТАЦИИ С ОСНОВНЫМ РАЗМЕРОМ A=300 мм.
NUMBER OF SHELVES WITH A BASE SIZE A=300 mm.

A, мм	L, мм												
	1250	1300	1800	2000	2500	2600	2700	3000	3300	3600	3900	4200	4500
30													
100		1			1								
150	1												
200	1			1		1							
300	3	4	6	6	8	8	9	10	11	12	13	14	15

КОМПЛЕКТАЦИЯ ПОЖАРОЗАЩИТНЫХ ПОЛОК НА БАЛКАХ MGK - FIRE PROTECTION SHELVES SET FOR MGK BEAMS

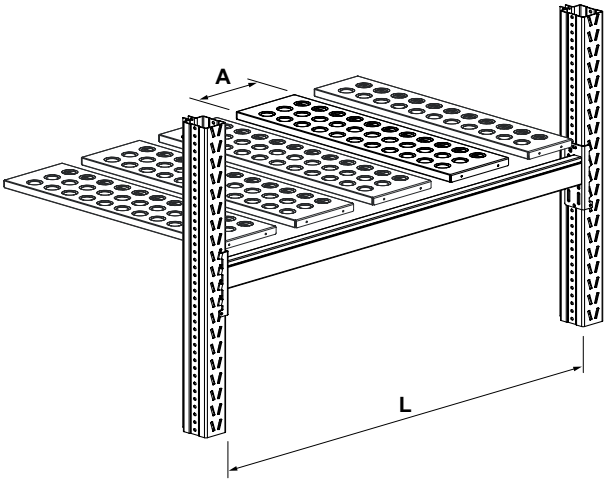

КОЛИЧЕСТВО ПОЛОК ДЛЯ КОМПЛЕКТАЦИИ С ОСНОВНЫМ РАЗМЕРОМ A=150 мм.
NUMBER OF SHELVES WITH A BASE SIZE A=150 mm.

A, мм	L, мм												
	1250	1300	1800	2000	2500	2600	2700	3000	3300	3600	3900	4200	4500
30													
150	7	6	12	12	14	16	18	20	22	24	26	28	30
200	1	2		1	2	1							

КОЛИЧЕСТВО ПОЛОК ДЛЯ КОМПЛЕКТАЦИИ С ОСНОВНЫМ РАЗМЕРОМ A=200 мм.
NUMBER OF SHELVES WITH A BASE SIZE A=200 mm.

A, мм	L, мм												
	1250	1300	1800	2000	2500	2600	2700	3000	3300	3600	3900	4200	4500
30													
150	3	2			2		2		2		2		2
200	4	5	9	10	11	13	12	15	15	18	18	21	21