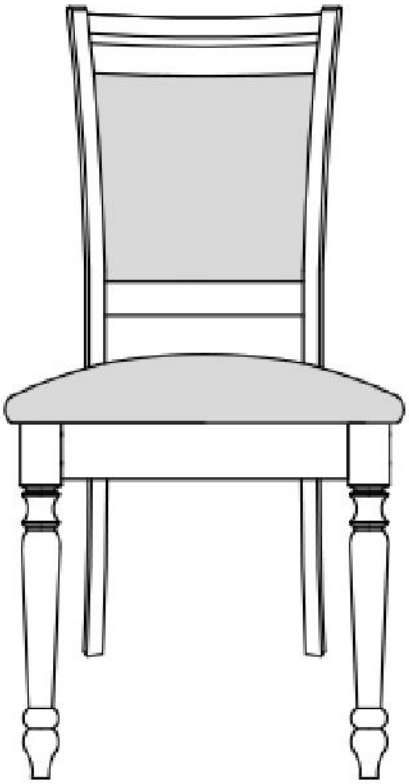

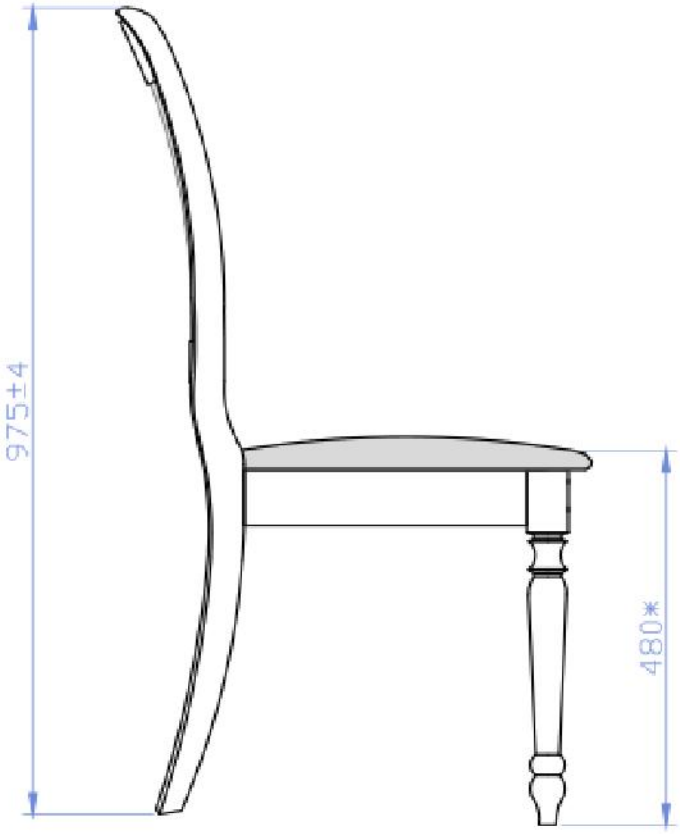
975±4
480*

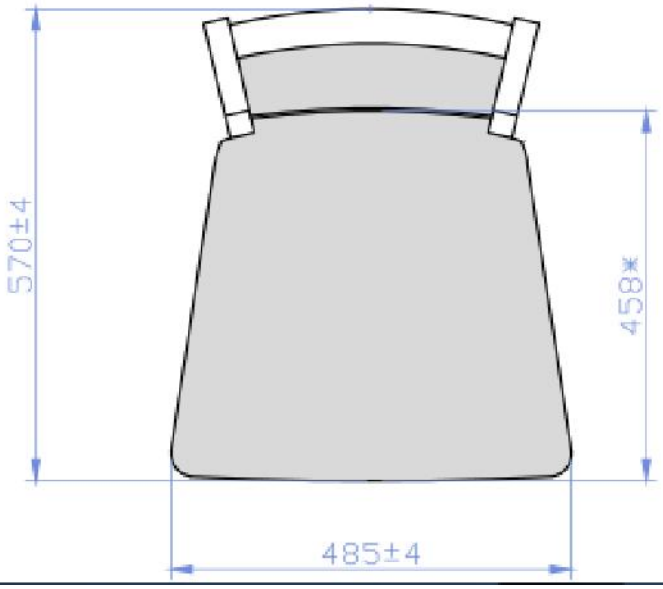
570±4
458*
485±4