A564CRM1 ■ A564CRM2 ■ A564CRM3 ■ A564KM1 ■ A564KM3 ■ A564ANTIC
A565CRM1 ■ A565CRM2 ■ A565CRM3 ■ A565KM1 ■ A564KM3

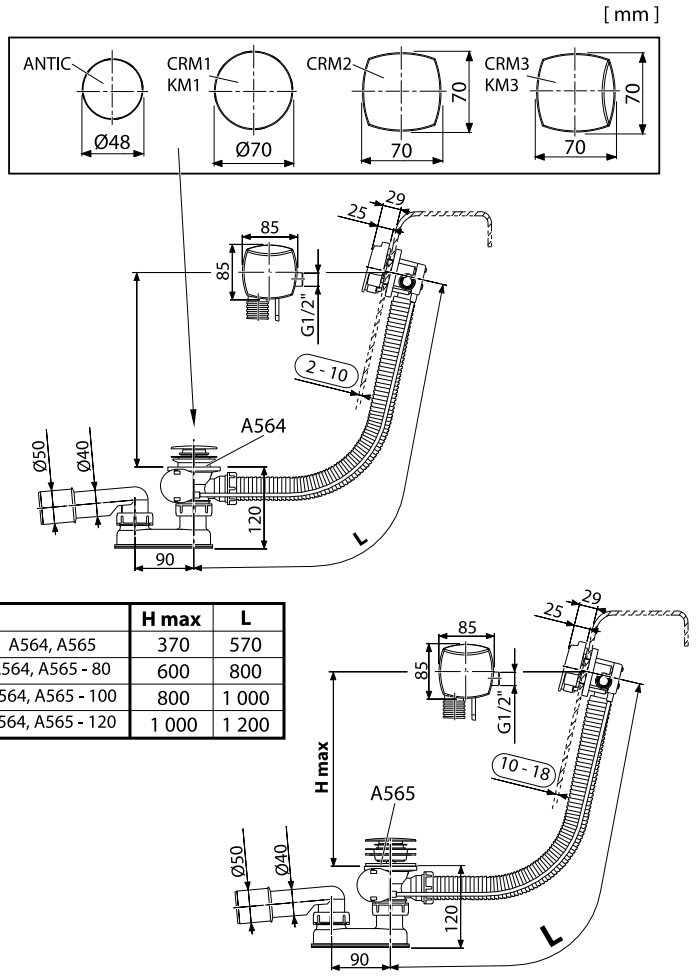

	H max	L
A564, A565	370	570
A564, A565 - 80	600	800
A564, A565 - 100	800	1 000
A564, A565 - 120	1 000	1 200

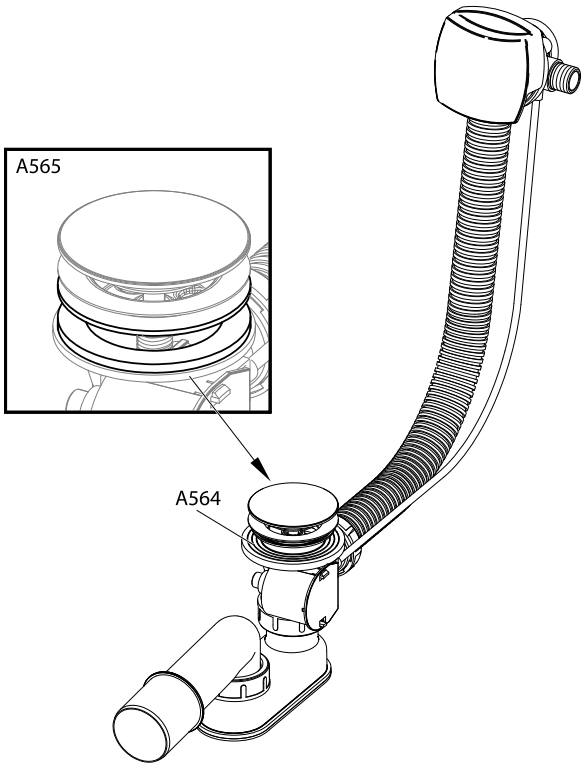

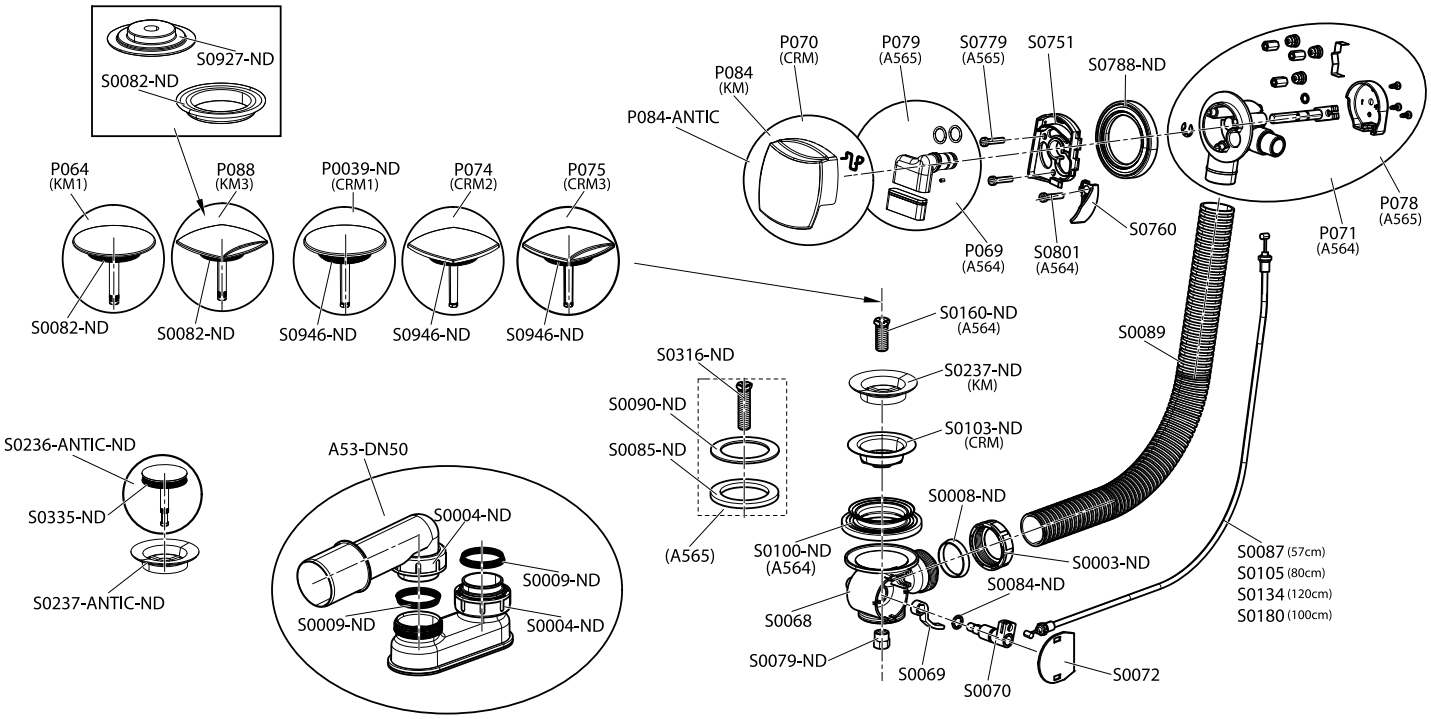

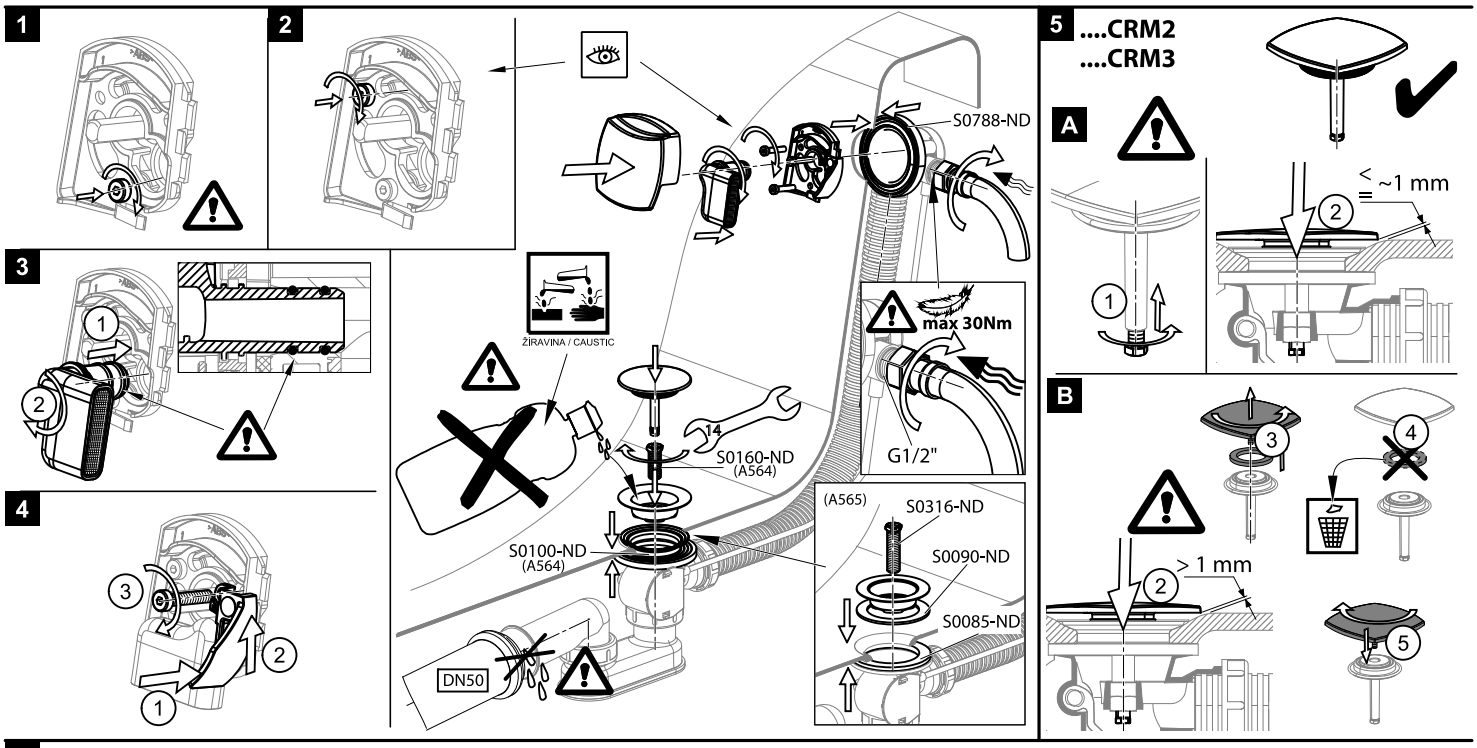

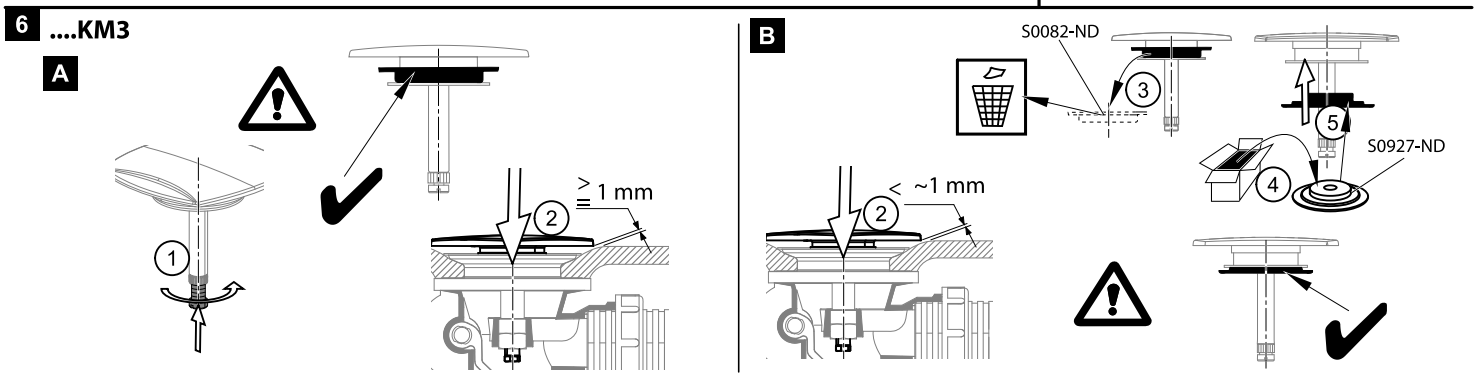

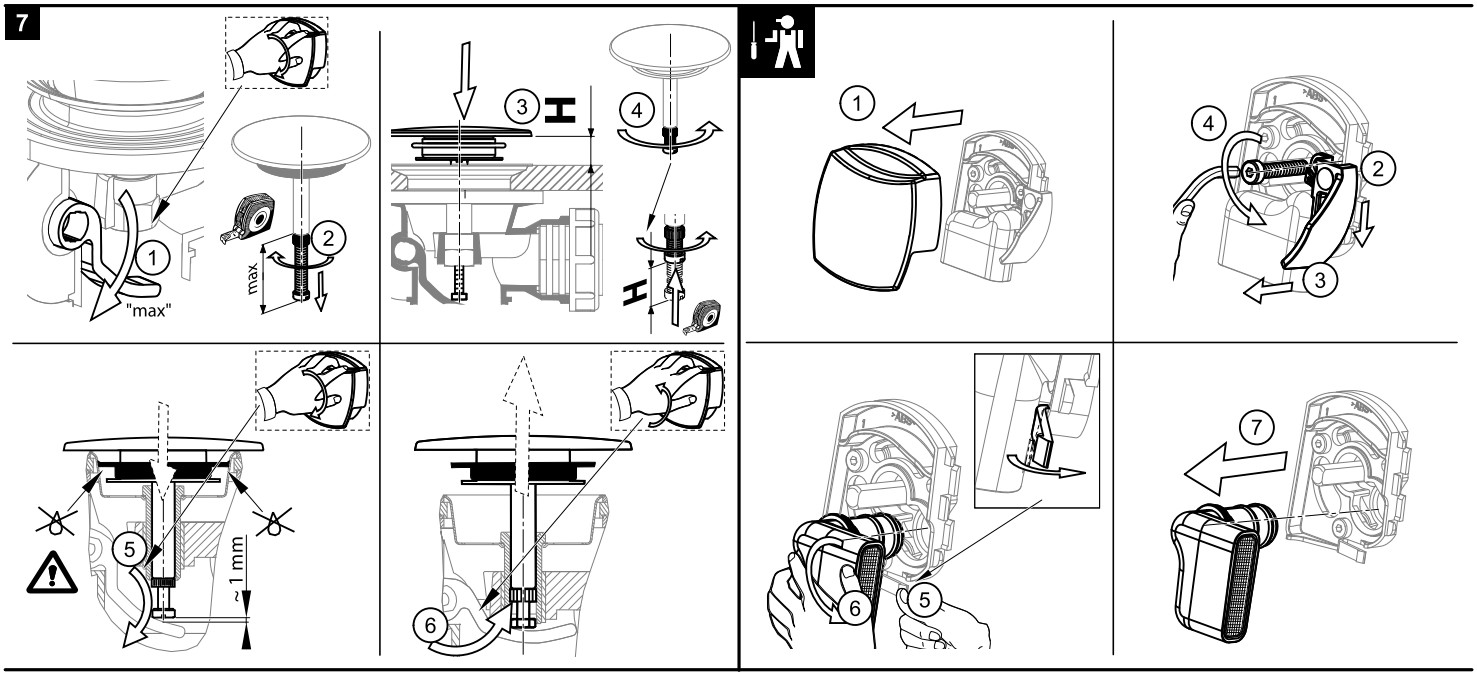

Alca plast, s. r. o.
Bratislavská 2846, 690 02 Břeclav , Česká republika
Tel.: +420 519 821 117 – prodej ČR
Tel.: +420 519 821 041 – export , Fax: +420 519 821 083
e-mail: alcaplast@alcaplast.cz , www.alcaplast.cz

© 20156 Alcaplast, s.r.o.

R0 / 01 / 16