FORTE
FORTE BATTERY

LITHIUM MANGANESE DIOXIDE BATTERY

锂二氧化锰电池| 型号：CR17505

Characteristics 性能数据

Nominal capacity(10mA-2.0v-25℃).....2300mAh
标称容量

Nominal voltage.....3.0v
额定电压

Max.constant current.....1500mA
最大连续工作电流

Max.pulse current.....3000mA
最大脉冲电流

Weight.....30g
电池重量

Volume.....Φ17.0X50.5mm
电池尺寸

Workable temperature.....-40℃～+85℃
工作温度

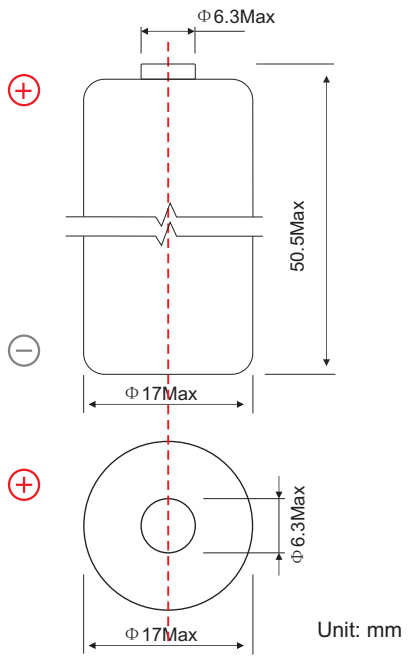

极端样式可按照客户要求定做

Discharge characteristice 放电特性（25℃）

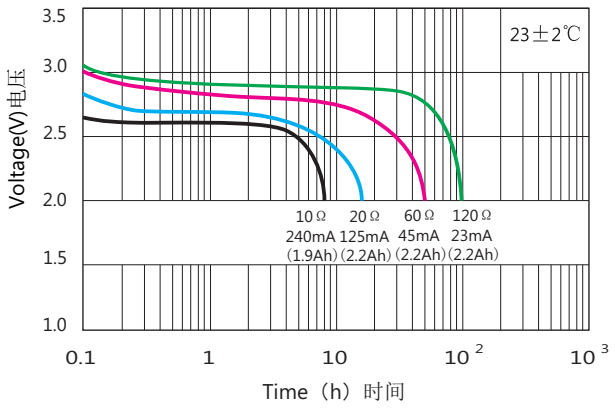

Temperature Characteristics 温度特性

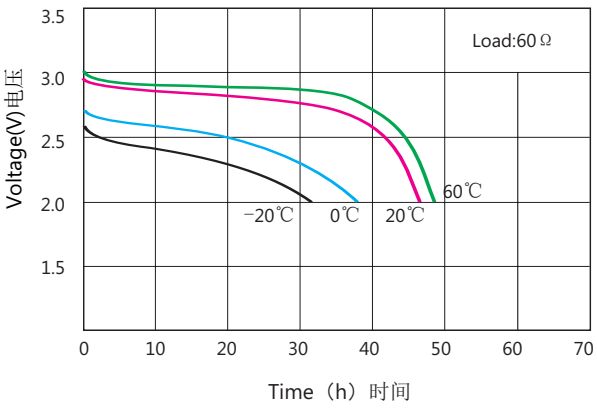

Load-Capacity Characteristics 容量\温度\电流

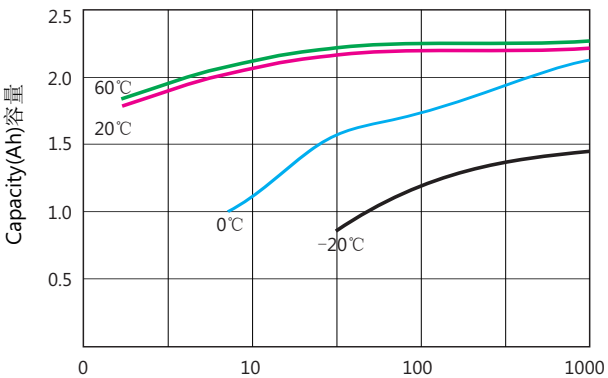

Storage characteristics 存储特性

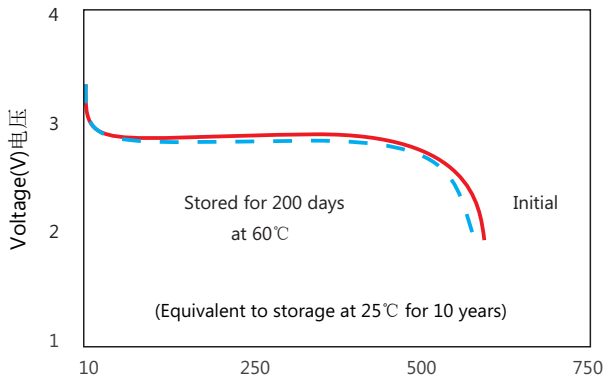

АККУМУЛЯТОРНЫЕ
РЕШЕНИЯ