ООО «МФР» мебельная фабрика «Горизонт»

Инструкция по сборке и эксплуатации мебели

Гостиная «Макарена ЛДСП»

2790x2000x440

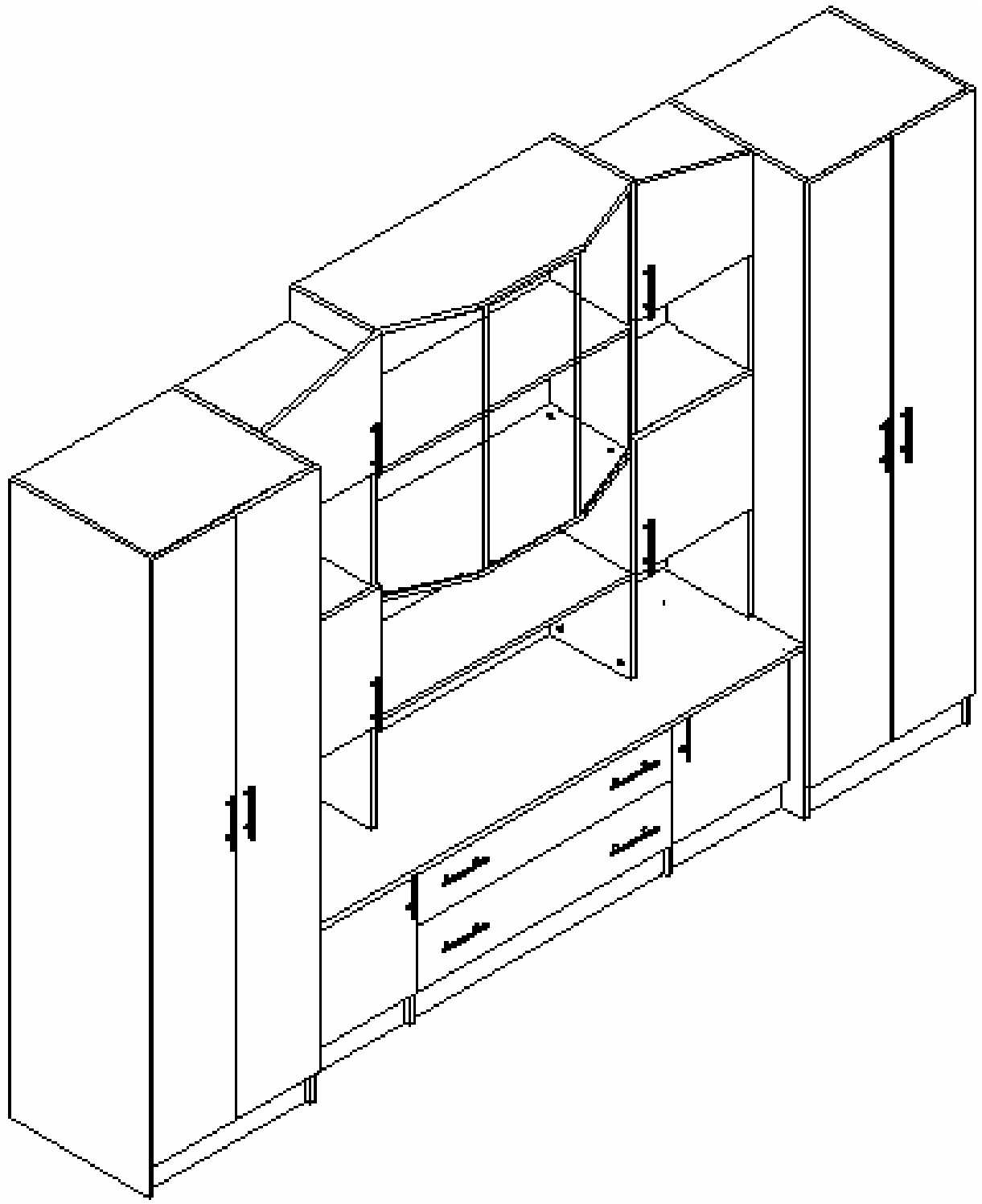

МЕБЕЛЬНАЯ ФАБРИКА ГОРИЗОНТ®

Россия, 440056, Пензенская область,
г. Пенза, ул. Рябова, д.6
Телефон: (8412)36-38-48, 36-38-58.
Эл. почта: mfr@gorizontmebel.ru
Сайт: www.gorizontmebel.ru

Комплектовочная ведомость на детали

	Наименование	Размер, мм	Кол-во, шт.	№
Упаковка №1	Фурнитура		1	
Упаковка №2	Боковина	1872x425	2	4
	Крышка	565x425	1	6
	Вязка	533x425	2	11
	Фасад	1790x280	2	16
	ДВП	1325x280	2	28
	ДВП	470x280	2	29
	Соед. Элемент	1300мм	1	30
	Соед. Элемент	445мм	1	31
	Цоколь	88x533	1	20
Упаковка №3	Боковина	1872x425	2	4'
	Крыша	565x425	1	6
	Вязка	533x425	2	11
	Фасад	1790x280	2	16
	Цоколь	88x533	1	20
	Полка	533x400	3	13
	ДВП	1325x280	2	28
	ДВП	470x280	2	29
	Соед. Элемент	1300мм	1	30
	Соед. Элемент	445мм	1	31
Упаковка №4	Крышка	1670x425	1	5
	Боковина	500x407	2	3
	Боковина	500x407	2	3'
	Ящики	140x400	4	21
	Ящики	140x810	2	22
	ДВП	1665x415	1	23
	ДВП	432x880	2	25
	ДВП	302x880	2	26
	ДВП	1375x390	2	27
	Соед. Элемент	865 мм	2	32
Упаковка №5	Боковина	1472x279	2	1
	Боковина	1372x279	2	2
	Полка	868x250	2	12
	Вязка	368x279	8	10
	Цоколь	88x868	1	18
	Цоколь	88x368	2	19
Упаковка №6	Вязка	868x379	2	7
	Вязка	868x407	1	8
	Вязка	368x407	2	9
	Фасад	195x868	2	17
	ДВП	400x838	2	24
Упаковка №7	Фасад	400x397	2	14
	Фасад	400x397	2	14'
	Фасад	400x397	1	15п
	Фасад	400x394	1	15л
Упаковка №8	Стекло	842x295	1	33
	Стекло	844x295	2	34
	ДСП	850x295	2	

Гостиная «Макарена» ЛДСП

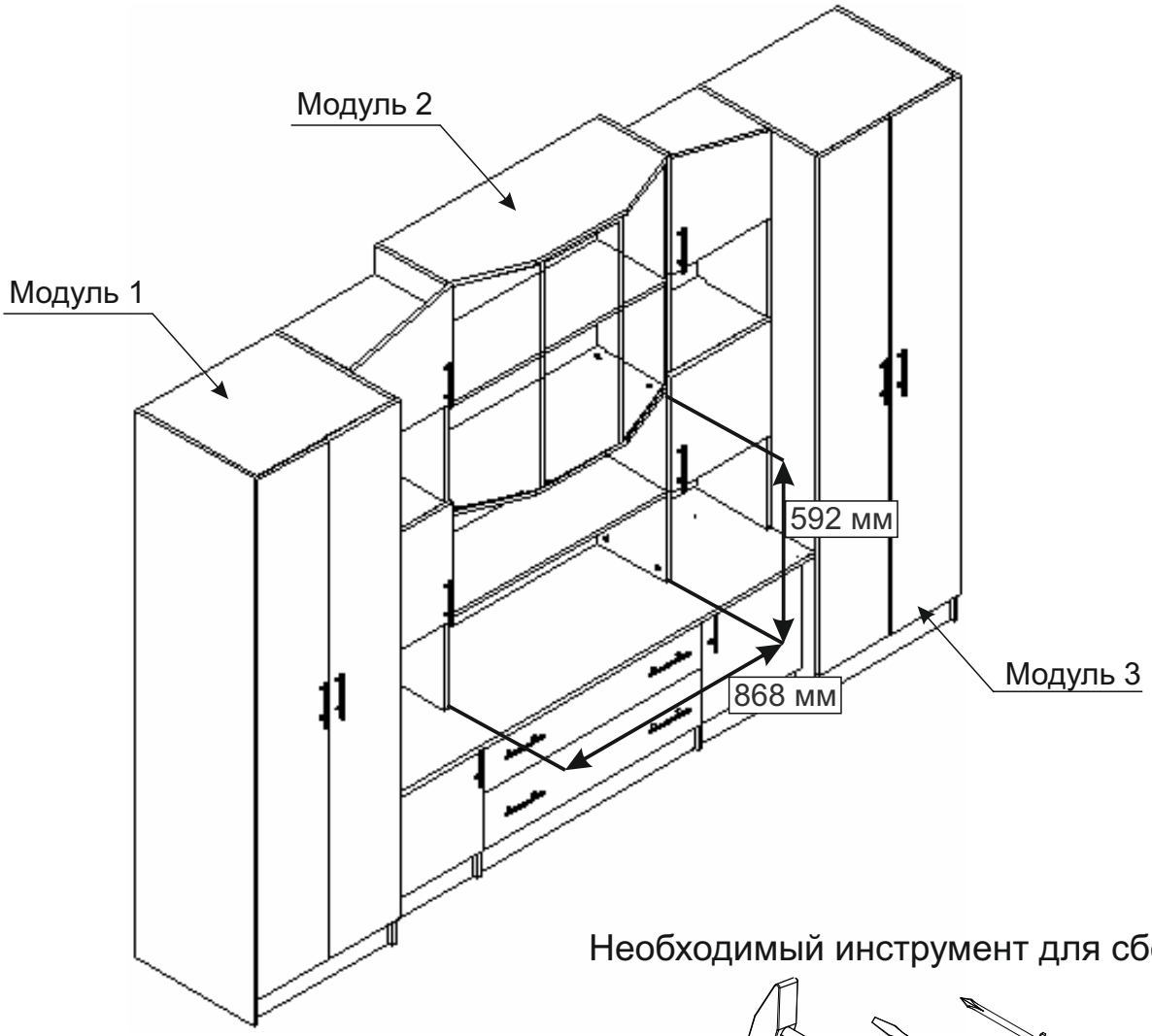

Необходимый инструмент для сборки

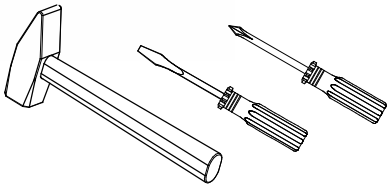

Также необходим инструмент для сверления отверстий и сверло диаметром 5 и 7 мм.

Эксцентрик Twister DU 232 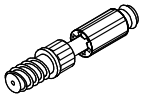 16 шт.	Эксцентриковая стяжка 32 шт.	Дюбель двойной 8 шт.	Гвозди 2*20 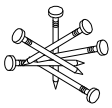 290 шт.	Направляющие 400 мм 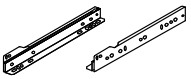 2 комп.	Еврошуруп 7x50 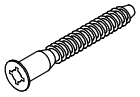 78 шт.	Ручка 14 шт.
Заглушка под евровинт 52 шт.	Евровинт 6,3*10,5 56 шт.	Шайба пластмассовая 62 шт.	Шуруп 4*13 68 шт.	Петля накладная	Ответная планка петли 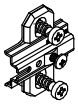 24 шт.	Межсекционная стяжка 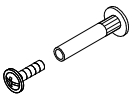 4 шт.
Полкодержатель Duplo 26 шт.	Подпятник 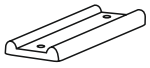 16 шт.	Ключ под шестигранник 1 шт.	Соединительный брус 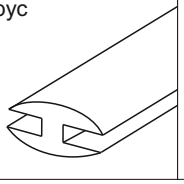	Стеклопетля 1 шт.	Стеклодержатель 8 шт.	Заглушка под эксцентрик 12 шт.
Штанга выдвижная 1 шт.						

Сборку рекомендуется производить с помощью специалиста, так как неправильная сборка может привести к нежелательным последствиям. Инструкция даст вам необходимые рекомендации по сборке, порядка которых просим вас придерживаться. Перед сборкой внимательно ознакомьтесь с инструкцией, проверьте комплектность фурнитуры и разберите ее по назначению.

Схема сборки Модуля 1

1. Сборку осуществлять необходимо двум специалистам. Перед сборкой, определить место установки набора, вскрыть пакеты и согласно схеме сборки прикрепить необходимую фурнитуру по наколкам и отверстиям. После этого можно приступать к сборке согласно схеме.

2. Сборка производиться горизонтально, тыльной стороной вниз. Предварительно на боковинах 4 установить ответные планки петель евровинтами 6,3*10,5 мм.

3. Подготовленные боковины 4 скрепить между собой вязками 11 с помощью еврошурупов.

4. Крышку 6 соединить с боковинами 4, используя еврошурупы 7*50 мм.

5. К нижней вязке 11 прикрепить цоколь 20 при помощи еврошурупов. Затем установить подпятники, используя гвозди.

6. Для закрепления задних стенок 29 и 28 собранную конструкцию положить лицевой стороной вниз. Замерить и уравнять диагональ. После этого приложить детали и выровнять углы. Задние стенки 28 и 29 закрепить соединительными брусами 30 и 31. После выверки закрепить ХДФ гвоздями используя шайбу пластмассовую.

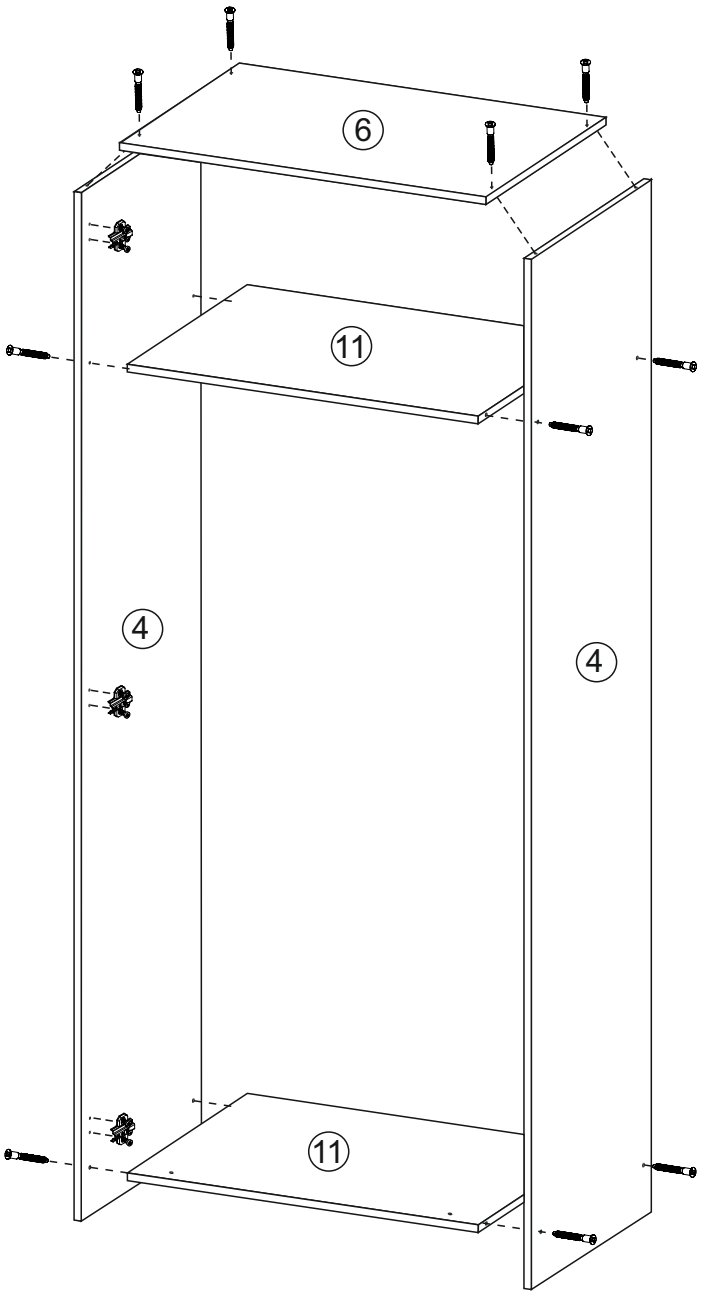

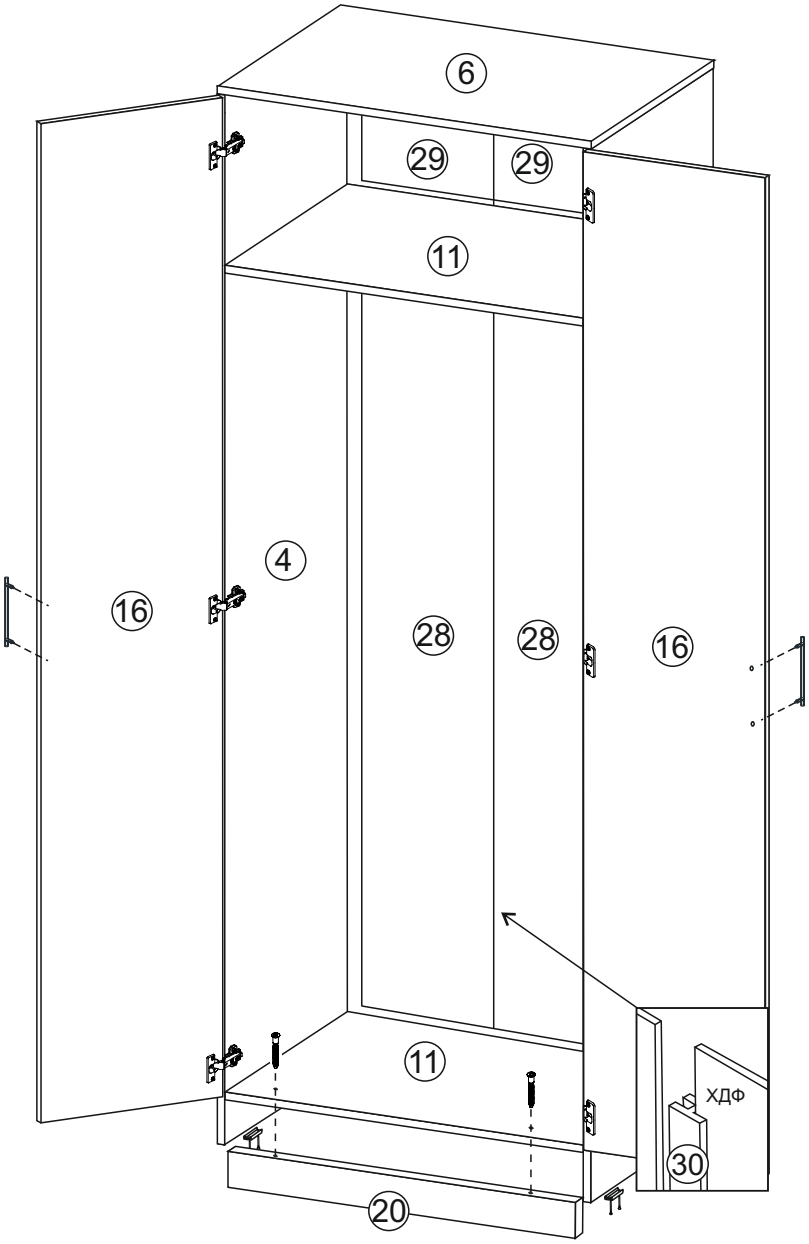

7. Поставить собранную конструкцию в вертикальное положение. На створки 16 установить петли шурупами 4*13 мм. Для установки ручек на створки необходимо досверлить глухие отверстия диаметром 5 мм насквозь. Далее закрепить ручки саморезом и навесить фасады.

8. Установить штангу выдвижную.

Схема сборки Модуля 2

1. Сборка производиться вертикально. Предварительно на боковинах 3 и 3' установить направляющие и ответные планки петель евровинтами 6,3*10,5 мм, а также на боковинах 3 прикрепить эксцентрики, на боковинах 3' - двойные эксцентрики.

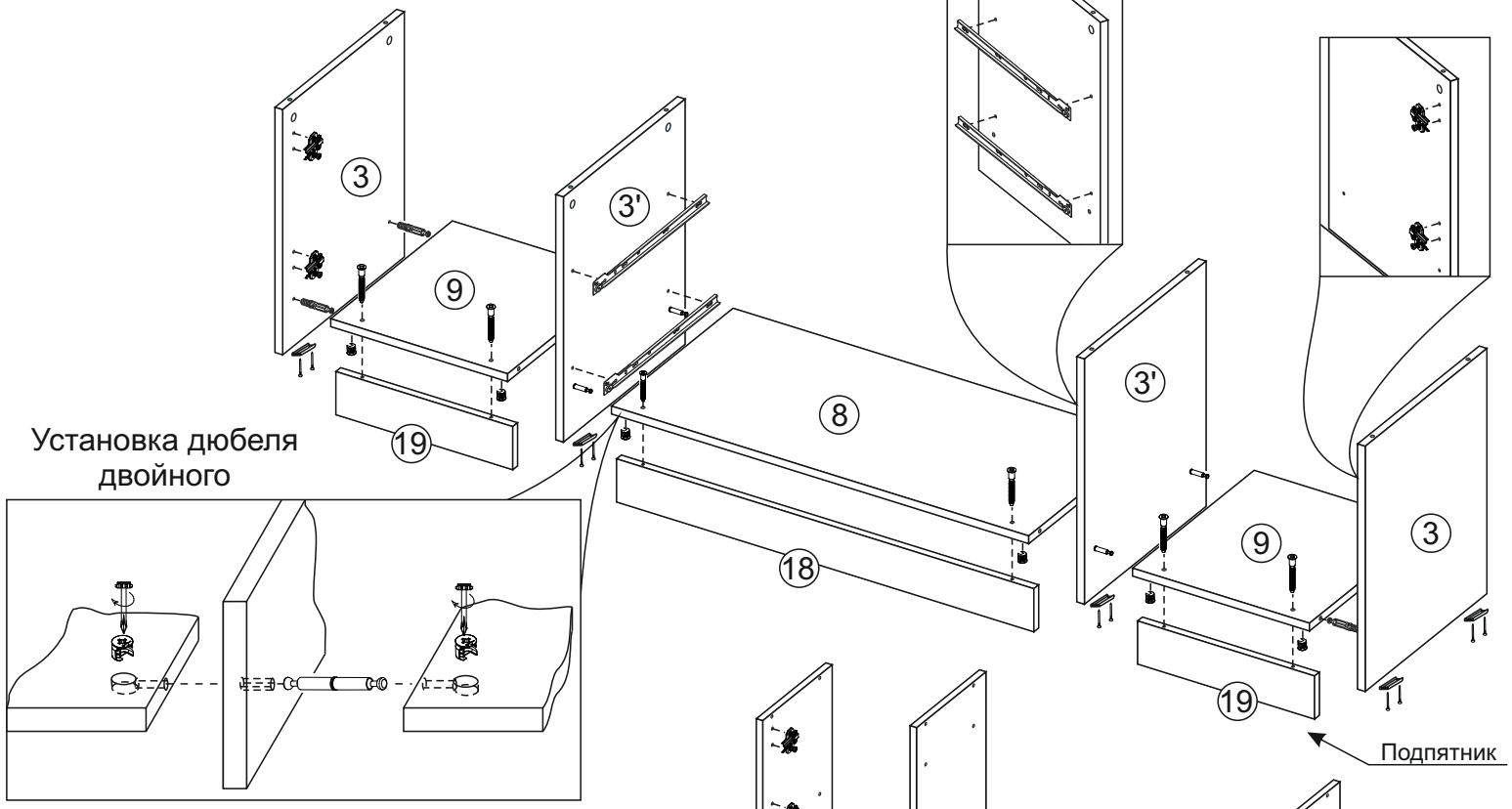

Установка дюбеля двойного

2. Подготовленные боковины 3 и 3' соединить между собой вязками 8 и 9 и зафиксировать эксцентриковыми стяжками. К установленным вязкам 8 и 9 прикрепить цоколя 18 и 19 соответственно при помощи еврошурупов. При помощи гвоздей прикрепить подпятники.

3. Предварительно на крышку 5 установить в глухие отверстия с обеих сторон эксцентрики, а в сквозные - эксцентрики двойные. Подготовленную крышку установить на ранее собранную конструкцию и закрепить эксцентриковыми стяжками. Далее на боковины 2 прикрепить ответные планки петель евровинтами 6,3*10,5 мм. На крышку 5 установить боковины 1 и 2 и также зафиксировать эксцентриковыми стяжками.

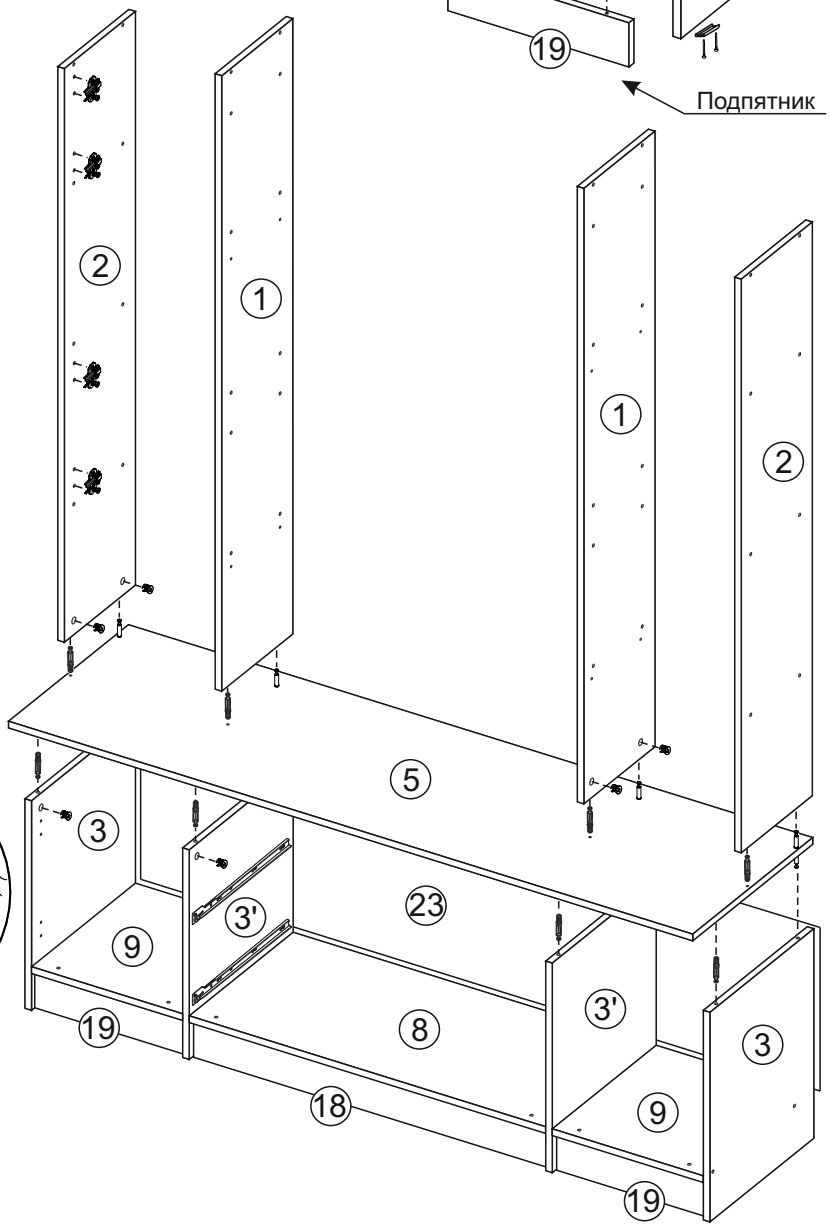

Крепление ответной планки петли

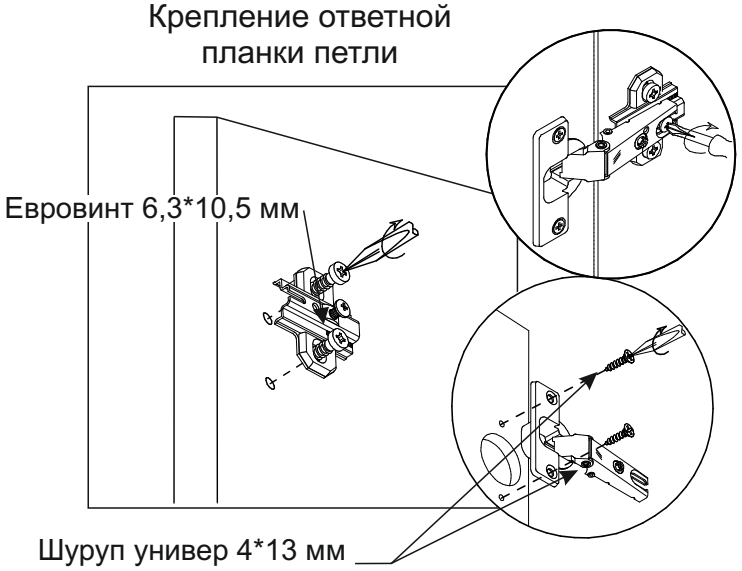

4. К установленным боковинам 1 и 2 прикрепить вязки 10 при помощи еврошурупов.

5. Крышки 7 при помощи еврошурупов прикрепить к боковинам 1. Далее закрепить гвоздями задние стенки 25, 26 и 27 при этом использовать шайбу пластмассовую. Предварительно между задними стенками 25 и 26 установить соединительный брус 32.

Крепление бока и вязки между собой эксцентриковой стяжкой

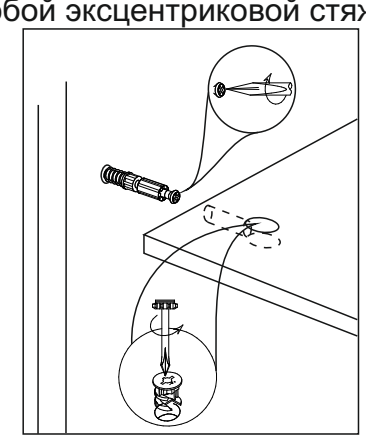

6. На боковины 1 в глухие отверстия вставить полкодержатели Duplo. На них установить полки 12.

7. Для монтажа стёкол 34 необходимо:
- в глухие отверстия на крышках 7 вставить втулки
- стеклодержатель вставить во втулку
- стекло 34 вставить в паз стеклодержателя и зафиксировать на месте.

8. Для монтажа стеклостворки 33 необходимо:
- в глухие отверстия на крышках 7 вставить втулки
- петлю вставить во втулку
- стекло 33 вставить в паз петли и путем зажима винтов закрепить стеклостворку.

9. Навесить фасады, предварительно закрепив на них петли шурупами 4*13 мм. Для установки ручек на створки необходимо досверлить глухие отверстия диаметром 5 мм насквозь. Далее закрепить ручки саморезом.

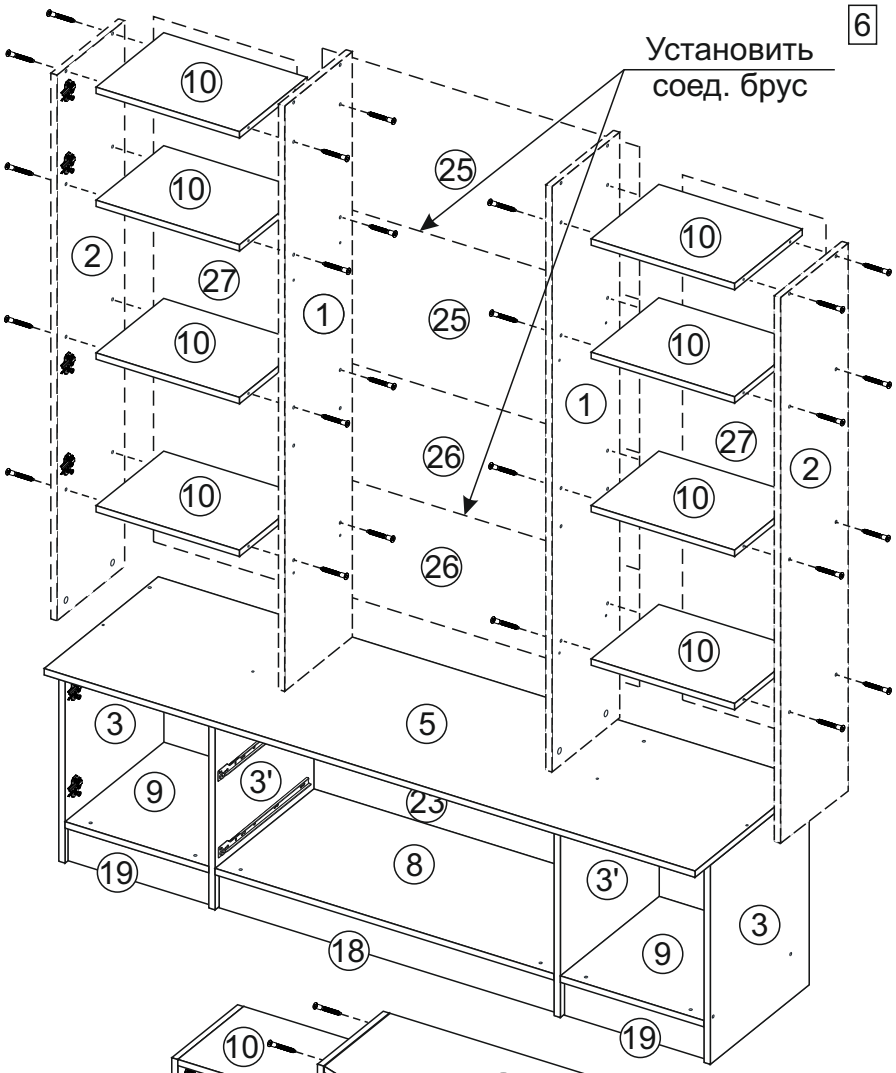

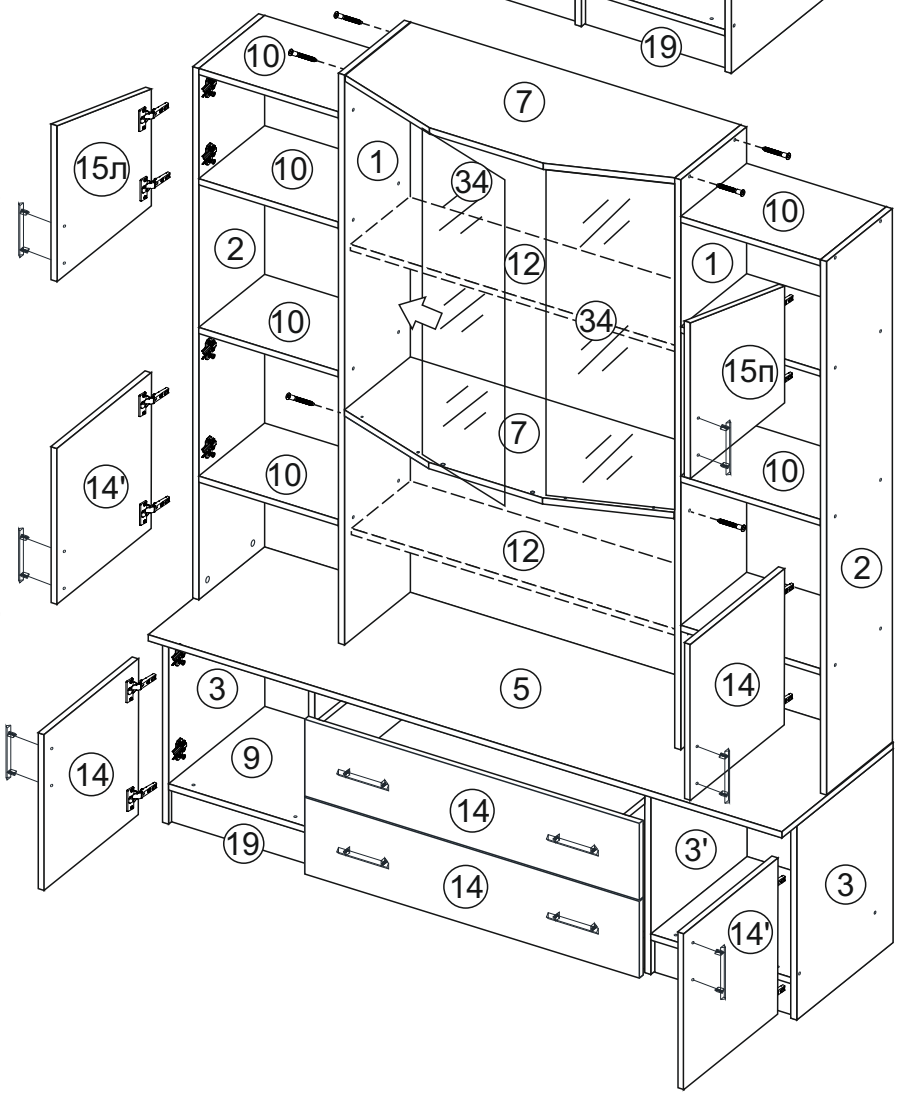

Сборка ящика

1. Бока ящика 21 скрепляем с задником 22 еврошурупами и панелью ящика эксцентриками.

2. Собранную конструкцию положить лицевой стороной вниз и закрепить дно ящика 24 гвоздями к боковинам ящика.

3. Панель ящика 17 закрепить с боками ящика 21 с помощью эксцентриковых стяжек.

4. На боковинах 21 установить направляющие 400мм шурупами 4*13 мм.

5. На панели 17 досверлить до сквозных отверстия диаметром 5 мм под ручку. В глухие отверстия вставить полкодержатели.

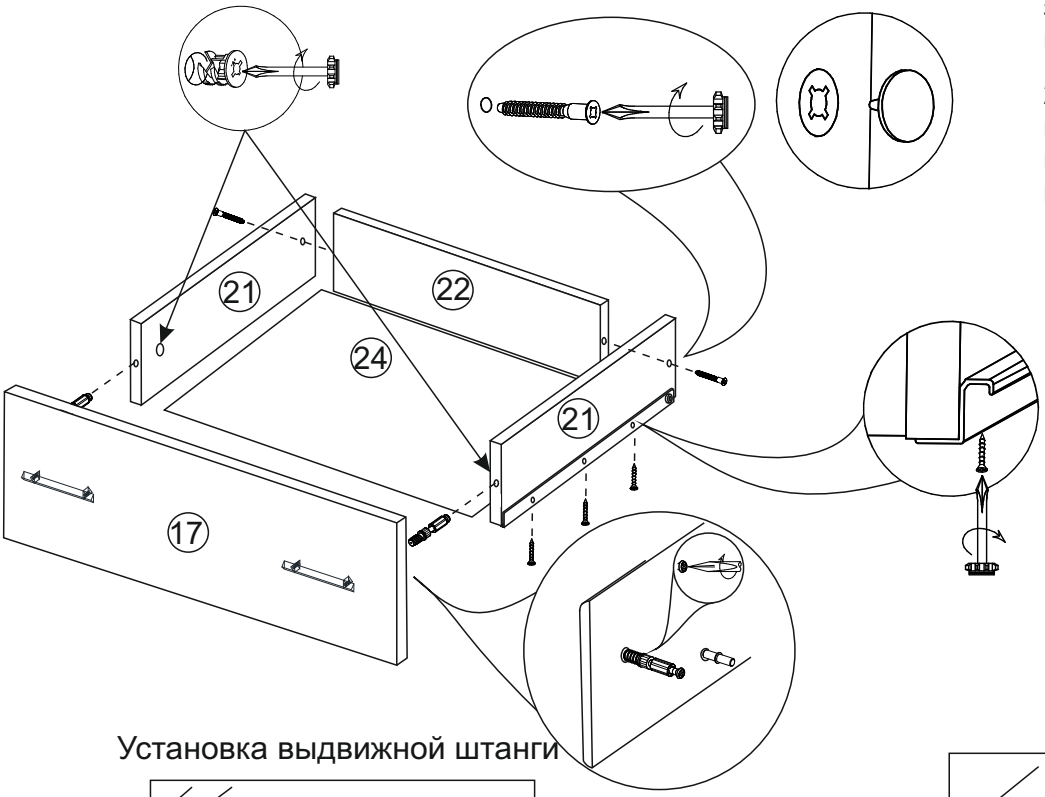

Установка выдвижной штанги

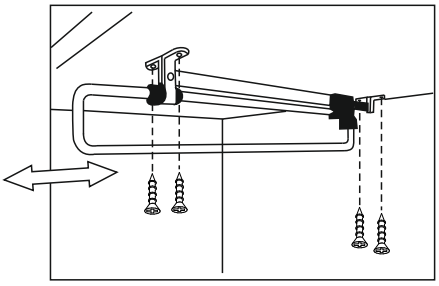

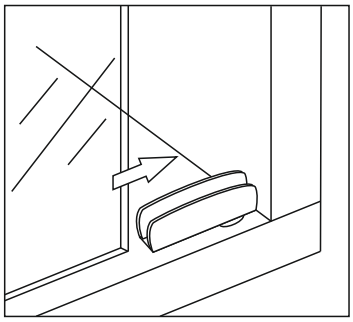

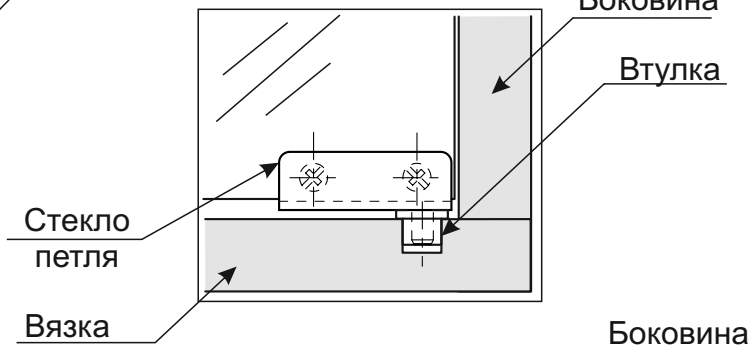

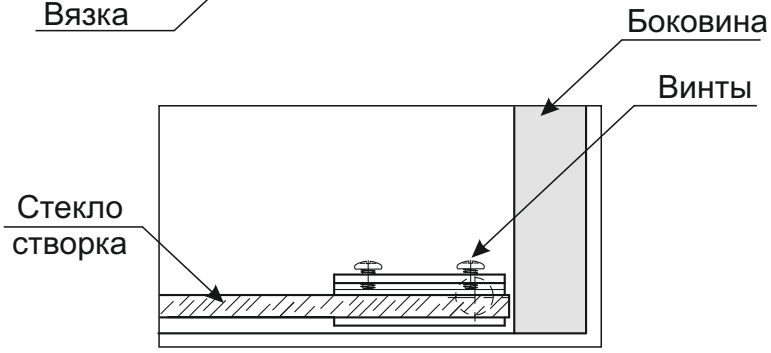

Регулирование зазоров и положения дверей с петлями

Регулирование по высоте | Регулирование глубины | Регулирование наложения

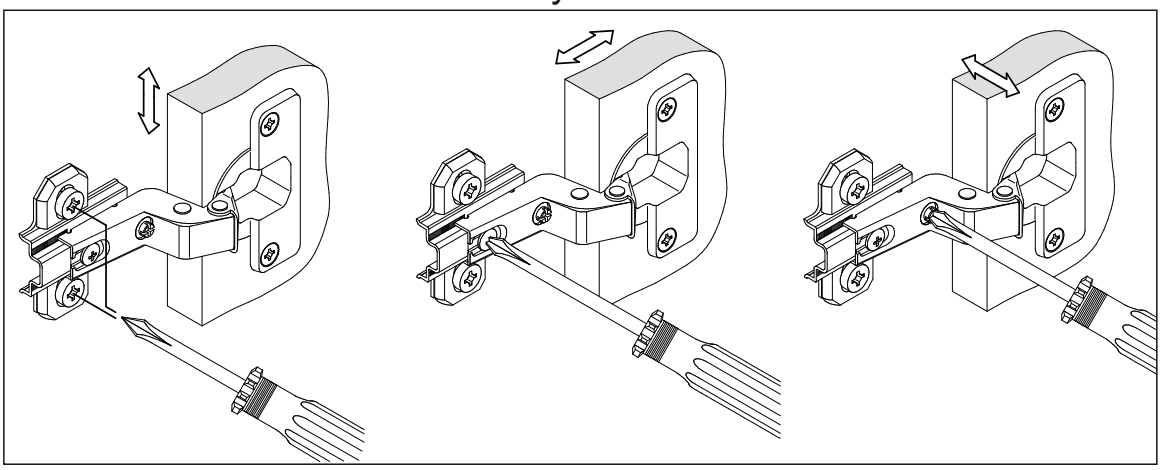

Схема сборки Модуля 3

1. Сборка производиться горизонтально, тыльной стороной вниз. Предварительно на боковинах 4' установить ответные планки петель евровинтами 6,3*10,5 мм.

2. Подготовленные боковины 4' скрепить между собой вязками 11 с помощью еврошурупов 7*50мм.

3. Крышку 6 соединить с боковинами 4', используя еврошурупы 7*50 мм. К нижней вязке 11 прикрепить цоколь 20 также еврошурупами. Затем установить подпятники, используя гвозди.

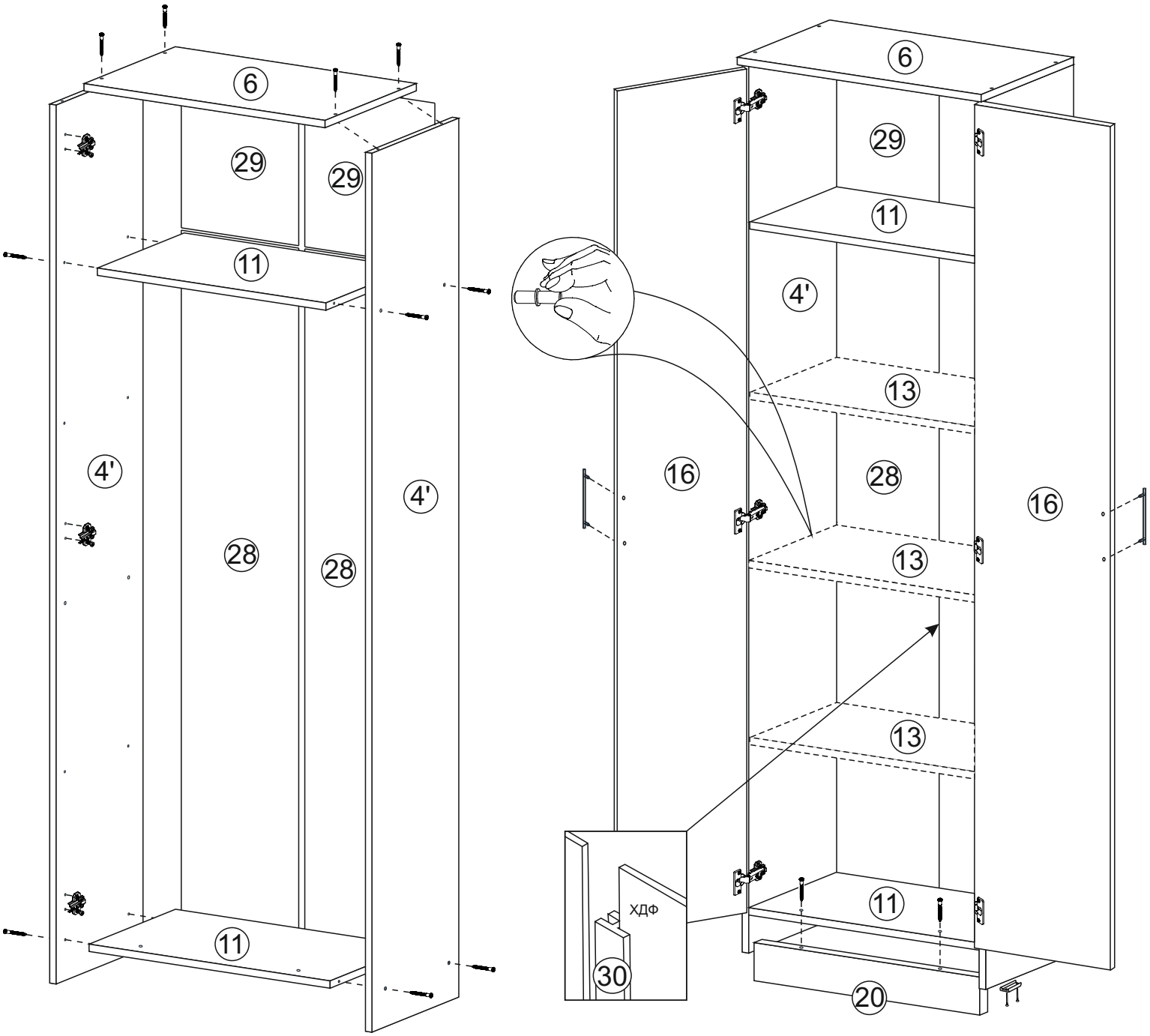

4. Для закрепления задних стенок 28 и 29 необходимо перевернуть модуль лицевой стороной вниз. После этого замерить и уравнять диагональ, приложить детали и выровнять углы. Задние стенки под номерами 28 и 29 закрепить соединительными брусами 30 и 31 соответственно. После выверки закрепить ХДФ гвоздями, используя шайбу пластмассовую.

5. Поставить собранную конструкцию в вертикальное положение. Далее навесить фасады 16. Для этого необходимо предварительно на створки прикрепить петли, используя шурупы 4*13 мм. Для установки ручек на фасады нужно досверлить глухие отверстия диаметром 5 мм насквозь. Затем закрепить ручки саморезами и навесить фасады.

6. Установить полки 13 на полкодержатели Duplo.

Инструкция по уходу за мебелью и правила эксплуатации

Для поддержания надлежащего внешнего вида и долговечности мебели рекомендуется соблюдать следующие общие правила.

1. Мебель должна эксплуатироваться в сухих и теплых помещениях, имеющих отопление и вентиляцию при температуре воздуха не ниже +10 С и не выше +40 С, относительной влажности 65-85%.
2. Расположение мебели ближе одного метра от отопительных приборов и других источников тепла, а также под прямыми солнечными лучами, вызывает ускоренное старение покрытия и деформацию мебельных щитов.
3. Поверхность деталей мебели следует оберегать от попадания влаги во избежание разбухания каркасов, фасадов и столешницы, отклеивания кромок на боковых поверхностях.
4. Следует оберегать поверхности мебели и ее конструктивные элементы от механических повреждений, которые могут быть вызваны воздействием твердых предметов, абразивных порошков, а также чрезмерными физическими нагрузками.
5. Изделия мебели необходимо устанавливать на ровные поверхности.
6. Рекомендуется для чистки преимущественно пользоваться мягкой тканью или замшей, смоченной и хорошо отжатой перед использованием. Всегда тщательно высушивайте (протирайте сухой тканью) смоченные участки по окончании чистки. Не следует использовать средства, обладающие абразивными свойствами, а также губки с покрытием из металлического волокнообразного или стружечного материала при чистке.
7.В процессе эксплуатации мебели возможно ослабление крепежной фурнитуры, необходимо осуществлять «затяжку» всех изделий металлофурнитуры, осуществляющих крепеж и регулировку узлов, обеспечивающих открывание и трансформацию подвижных элементов.

Общие технические указания по сборке.

Для удобства транспортировки и предохранения от повреждений, мебель поставляется в разобранном виде в индивидуальной упаковке. Вы можете собрать ее самостоятельно, либо воспользоваться услугами квалифицированных сборщиков. Не приступайте к сборке, не ознакомившись с инструкцией!

Проверить комплектность каждой упаковки, согласно комплектовочной ведомости. **При обнаружении дефектов или не комплектности к сборке не приступать. Обратитесь к продавцу.** ВНИМАНИЕ! Не рекомендуется одновременно вынимать детали из всех упаковок во избежание их смешивания (можете перепутать детали). Проверить наличие фурнитуры.

Во избежание перекосов и повреждений, а также загрязнения мебели, сборку производить на ровном полу, покрытом тканью или бумагой. Необходимо соблюдать осторожность, чтобы не повредить поверхности деталей. В сборке сложных и больших изделий желательно участие двух человек. Перед началом сборки необходимо определить расположение деталей в изделии в соответствии со схемами сборки, и инструкцией.

Производитель оставляет за собой право вносить незначительные изменения в конструкцию, не изменяющую внешний вид и дизайн изделия без предварительного уведомления.