1. ОБЩИЕ СВЕДЕНИЯ

Замок врезной электромеханический PERCo-LBP85.1 для дверей из алюминиевого профиля нормально закрытый (далее – замок) предназначен для использования в качестве исполнительного устройства в составе систем контроля и управления доступом (далее – СКУД) для запирания легких и средних дверей внутренних помещений, изготовленных из алюминиевого профиля.

Особенности замка:

- замок предназначен для установки в двери, изготовленные из алюминиевого профиля;
- замок имеет уникальную конструкцию, позволяющую подводить кабель управления замком через запорную планку в коробке двери, а не через дверное полотно, что значительно упрощает монтаж;
- при подключении к замковым контроллерам PERCo-CT/L04, PERCo-CL05.1 или PERCo-CL201.1 поддерживается возможность работы замка без использования датчика двери (геркона), в его роли выступает контактная группа замка;
- замок предназначен для работы со стандартными штифтовыми цилиндровыми механизмами секретности;
- замок может устанавливаться как на правые, так и на левые двери;
- замок запирается автоматически при закрытии двери;
- замок отпирается при помощи ключа или по команде контроллера СКУД;
- при отсутствии напряжения питания замок отпирается только ключом;
- лицевая планка замка, запорная планка, а также засов замка изготовлены из нержавеющей стали; детали и корпус замка имеют антикоррозионное покрытие;
- конструкция замка устойчива к самопроизвольному отпиранию (например, в случае удара);
- конструкция замка не требует проведения потребителем профилактических работ и смазки в течение всего периода эксплуатации;
- замок имеет низкое энергопотребление (не более 2 Вт).

Изделие по устойчивости к воздействию климатических факторов соответствует условиям УХЛ 4.1 по ГОСТ 15150-69 (для эксплуатации в нерегулярно отапливаемых помещениях и помещениях с искусственно регулируемыми климатическими условиями).

ГАРАНТИЙНЫЙ ТАЛОН

линия отреза

ОТРЫВНОЙ ТАЛОН на гарантийный ремонт

линия отреза

Эксплуатация изделия допускается при температуре окружающего воздуха от +1°С до +40°С и относительной влажности воздуха до 75% при +15°С.

Хранение изделия допускается в сухих помещениях при температуре окружающего воздуха от -50°С до +50°С. Срок хранения в упаковке 12 месяцев.

Замок имеет маркировку в виде этикетки, расположенной на корпусе. На этикетке указаны: наименование изделия, его серийный номер, год и месяц изготовления, напряжение питания, потребляемый ток, а также основные контактные данные производителя.

Изделие в стандартном комплекте поставки упаковано в две картонные коробки, предохраняющие его от повреждений во время транспортировки и хранения.

Габаритные размеры (длина × ширина × высота), *см*:
- коробки с замком ..... 22×12×4
- коробки с контактной группой ..... 19×6×4

Масса (брутто), *кг*:
- коробки с замком ..... не более 0,6
- коробки с контактной группы ..... не более 0,3

Изделие в оригинальной упаковке предприятия-изготовителя допускается транспортировать только в закрытом транспорте (самолетах, железнодорожных вагонах, контейнерах, закрытых автомашинах, трюмах и т.д.).

При транспортировании и хранении допускается штабелирование в два ряда транспортировочных ящиков, в которые упаковываются коробки с замками.

2. ТЕХНИЧЕСКИЕ ХАРАКТЕРИСТИКИ

Внимание!

В связи с постоянным совершенствованием выпускаемой продукции предприятие-изготовитель оставляет за собой право вносить без предварительного уведомления изменения в конструкцию изделия, не ухудшающие его технические характеристики.

Технические характеристики замка отвечают требованиям ГОСТ 538-2001 и ГОСТ 5089-2011.

- Напряжение управляющего сигнала, *В* ..... 11 - 13
- Ток рабочий, *А* ..... 0,08 - 0,12
- Потребляемая мощность, *Вт* ..... не более 2
- Тип (отказобезопасность) ..... нормально закрытый
- Вылет засова замка, *мм* ..... не менее 14
- Расстояние от центра ручки до центра механизма секретности, *мм* ... 85
- Бэксет (дорнмасс), *мм* 30
- Размер квадратного отверстия под стержень ручки, *мм* 8
- Габаритные размеры замка, *мм* ..... 46×25×210
- Масса замка, *кг* ..... не более 0,5
- Тип механизма секретности ..... цилиндровый
- Устойчивость к НСД ..... нормальная по ГОСТ Р 51241-2008
- Класс по прочности и стойкости к вскрытию ..... I по ГОСТ 5089-2011[1]
- Требования безопасности ..... ГОСТ Р МЭК 335-1-94
- Класс защиты от поражения э/током ..... III по ГОСТ Р МЭК 335-1-94
- Средняя наработка на отказ, *срабатываний* ..... не менее 200 000
- Средний срок службы, *лет* ..... не менее 8

Устройство замка показано на рис. 1.

3. КОМПЛЕКТ ПОСТАВКИ

Внимание!

При получении изделия необходимо проверить комплект поставки.

3.1 Стандартный комплект поставки:

Коробка №1, в ней:
- замок, *шт.* 1
- паспорт и руководство по эксплуатации, *экз.* 1
- шаблоны для установки замка и запорной планки, *к-т* 1

Коробка №2, в ней:
- планка запорная с контактной группой (в сборе), *шт.* 1
- монтажный комплект для установки замка и запорной планки, *к-т* 1

[1] Конструкция замка позволяет использовать стандартные штифтовые цилиндровые механизмы секретности европейского стандарта EuroDIN (V DIN 18254). Например, производства фирм: ISEO (типы 8809, 8209, 8259), Wilco Supply (серия D, типы 254 – 274 – 294, 453, 454, 554) или отечественных производителей (типы МЦ-1 или МЦ-21 R).

Внимание!

Для нормально закрытых замков в целях обеспечения безопасности в нештатных ситуациях производитель рекомендует использовать механизм секретности с ручкой-барашком с одной стороны (для выхода из помещения).

Примечание:

Тип запорной планки выбирается покупателем при заказе замка. Замок может комплектоваться одним из следующих типов запорных планок с контактными группами: **PERCo-BP1** или **PERCo-BP2**.

Запорная планка PERCo-BP1 используется при установке замка в двери, изготовленные из следующих типов профилей:

- профили дверного полотна Т34, Т53, Т81, Т85 и профиль дверной коробки Т72-14 (ООО «Петралюм»), или аналогичные им по своему сечению (см. рис. 2).

Запорная планка PERCo-BP2 используется при установке замка в двери, изготовленные из следующих типов профилей:

- профили дверного полотна AGS68_6863, AGS50_5213 и профили дверной коробки: AGS68_6864, AGS50_5215 (ООО «Агрисовгаз»), или аналогичные им по своему сечению (см. рис. 3).

Состав монтажных комплектов для установки замка и запорной планки:

Монтажный комплект для замка с запорной планкой **PERCo- BP1**:
- пластина, *шт.* 2
- заклепка резьбовая М4 FTS/C, *шт.* 2
- винт М4х10 DIN965, *шт.* 4
- винт М4х16 DIN965, *шт.* 2

Монтажный комплект для замка с запорной планкой **PERCo- BP2**:
- стойка замка высотой 5,5 мм, *шт.* 2
- стойка запорной планки высотой 7,5 мм, *шт.* 2
- стойка запорной планки высотой 14 мм, *шт.* 2
- заклепка резьбовая М4 FTT/C, *шт.* 4
- винт М4х16 DIN965, *шт.* 2
- винт М4х25 DIN965, *шт.* 2

3.2 Дополнительное оборудование, поставляемое под заказ:

Не входят в стандартный комплект поставки и поставляются под заказ:
- механизм секретности с комплектом ключей, *шт.* 1
- фалевые ручки с декоративными накладками, *к-т* 1
- магнитный датчик двери (геркон), *шт.* 1
- кабель управления, *шт.* 1
- кабель датчика двери, *шт.* 1

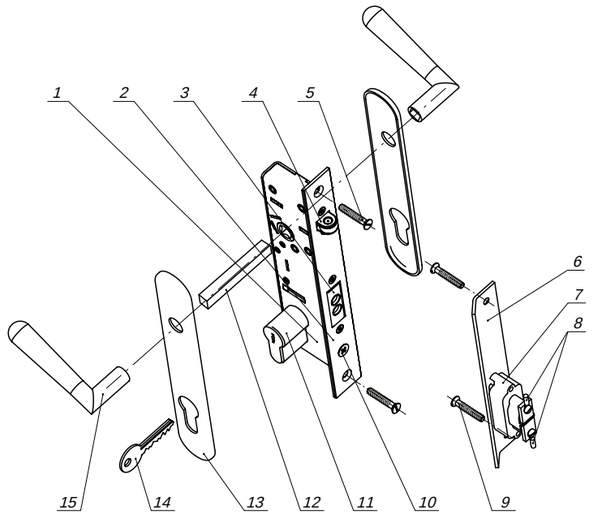

Рис. 1. Устройство замка

1. Замок; 2. Лицевая планка; 3. Засов;
4. Ролик блокиратора; 5. Винт крепления замка;
6. Запорная планка; 7. Контактная группа;
8. Клеммы; 9. Винт крепления запорной планки;
10. Крепежный винт механизма секретности[2];
11. Механизм секретности[2]; 12. Стержень ручки[2];
13. Декоративная накладка[2]; 14. Ключ[2];
15. Фалевая ручка[2].

[2] Не входит в стандартный комплект поставки

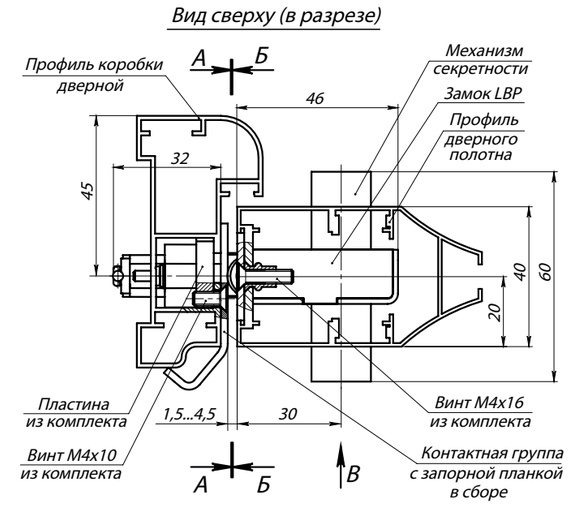

Рис. 2. Замок с контактной группой PERCo- BP1 в сборе (виды А, Б и В изображены на установочных шаблонах)

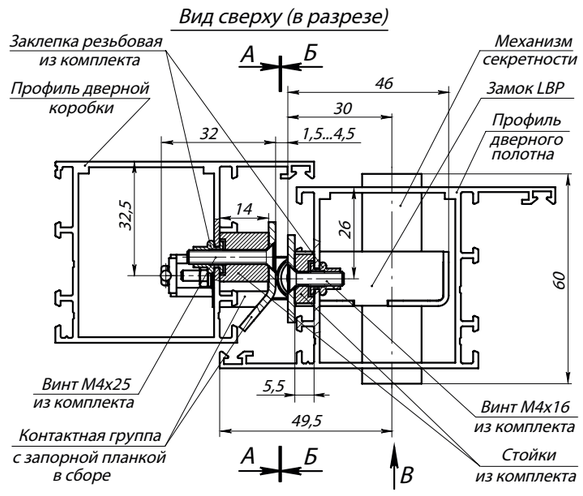

Рис. 3. Замок с контактной группой PERCo- BP2 в сборе (виды А, Б и В изображены на установочных шаблонах)

4. МОНТАЖ

4.1 Особенности монтажа

Монтаж замка должен производиться только квалифицированными специалистами, ознакомленными с настоящим руководством.

4.2 Инструменты и оборудование, необходимые для монтажа

При монтаже рекомендуется использовать следующие инструменты:
- заклепочник;
- клещи для обжима контактов;
- отвертка с крестообразным шлицем;
- проволока длиной 1,5 м (для протягивания кабелей).

Допускается применение других инструментов, не снижающих требуемое качество монтажных работ.

Таблица 1. Используемые кабели

	Назначение	Макс. длина	Тип кабеля	Пример кабеля
1	Кабель управления к контроллеру СКУД	30 м	Двужильный кабель с сечением проводов не менее 0,75 мм2	ШВВП 2×0,75 двухцветный
2	Кабель магнитного датчика (геркона)	30 м	Двужильный кабель с сечением проводов не менее 0,2 мм2	RAMCRO SS22AF-T 2×0,22 или CQR-2

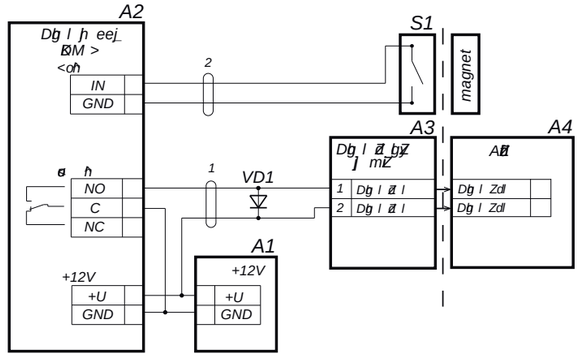

$		9 $
$		
A3		
:		
6		
9		

PERCo-LBP85.1

www.perco.ru

PERCo-BP1	
PERCo-BP2	

	6	5	1				

PERCo-BP1	
PERCo-BP2	

	6	5	1				

www.perco.ru