AZTECA S205-KOM2S/4/5

A	B	C		D
1	S205 025	496	200	2/3
2	S205 026	496	200	2/3
3	S205 132	375	390	1/3
4	S205 133	375	390	1/3
5	S205 219	500	390	1/3
6	S205 220	500	390	1/3
7	S205 501	350	105	1/3
8	S205 502	350	105	1/3
9	S205 509	427	91	1/3
10	S205 574	467	70	2/3
11	S205 914	385	477	1/3
12	S205 920	441	358	1/3

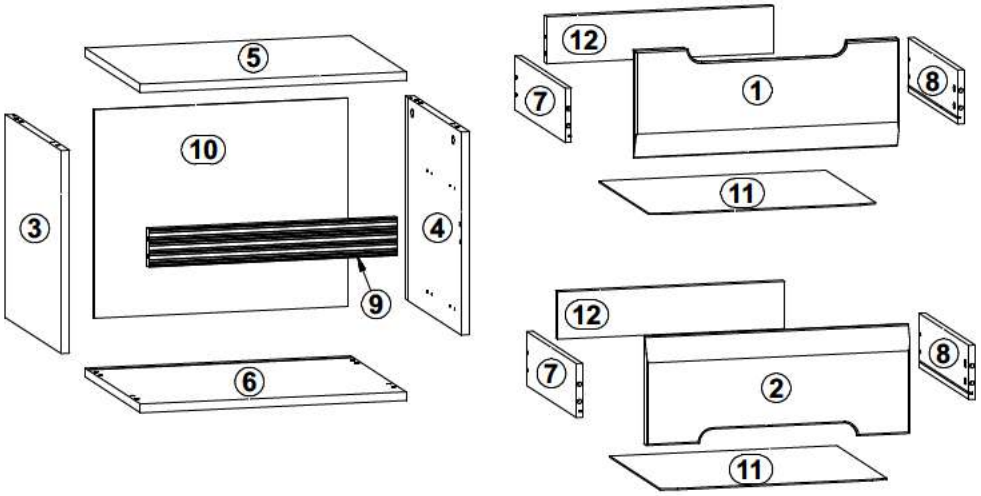

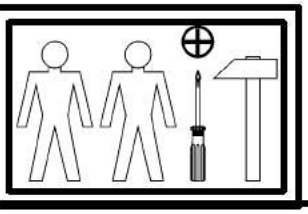

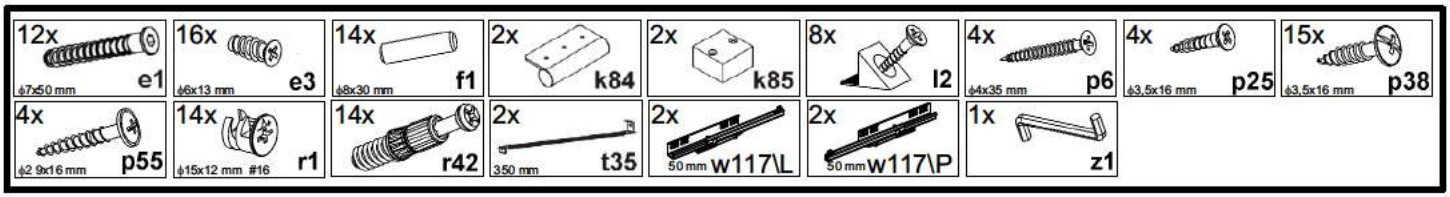

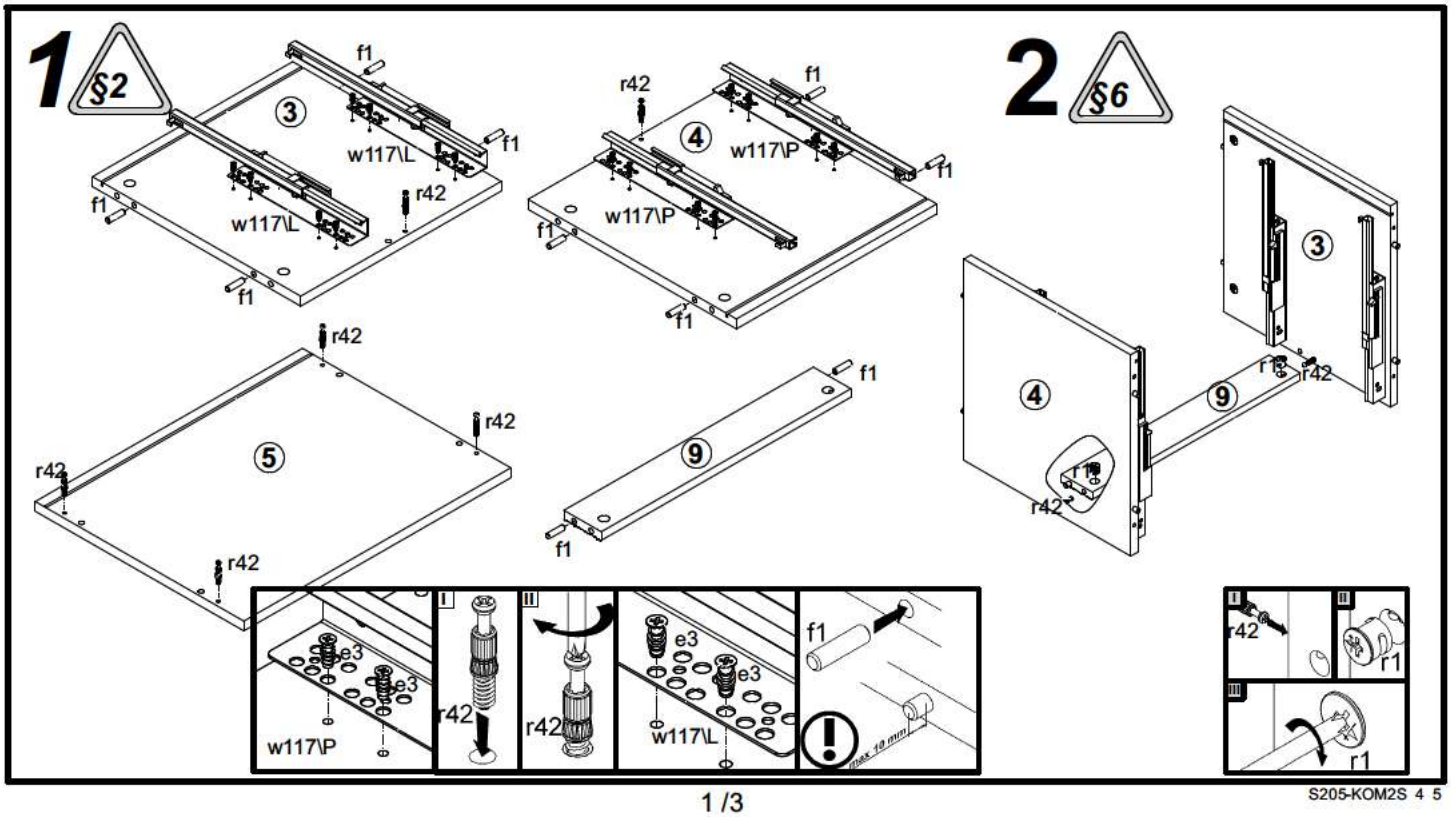

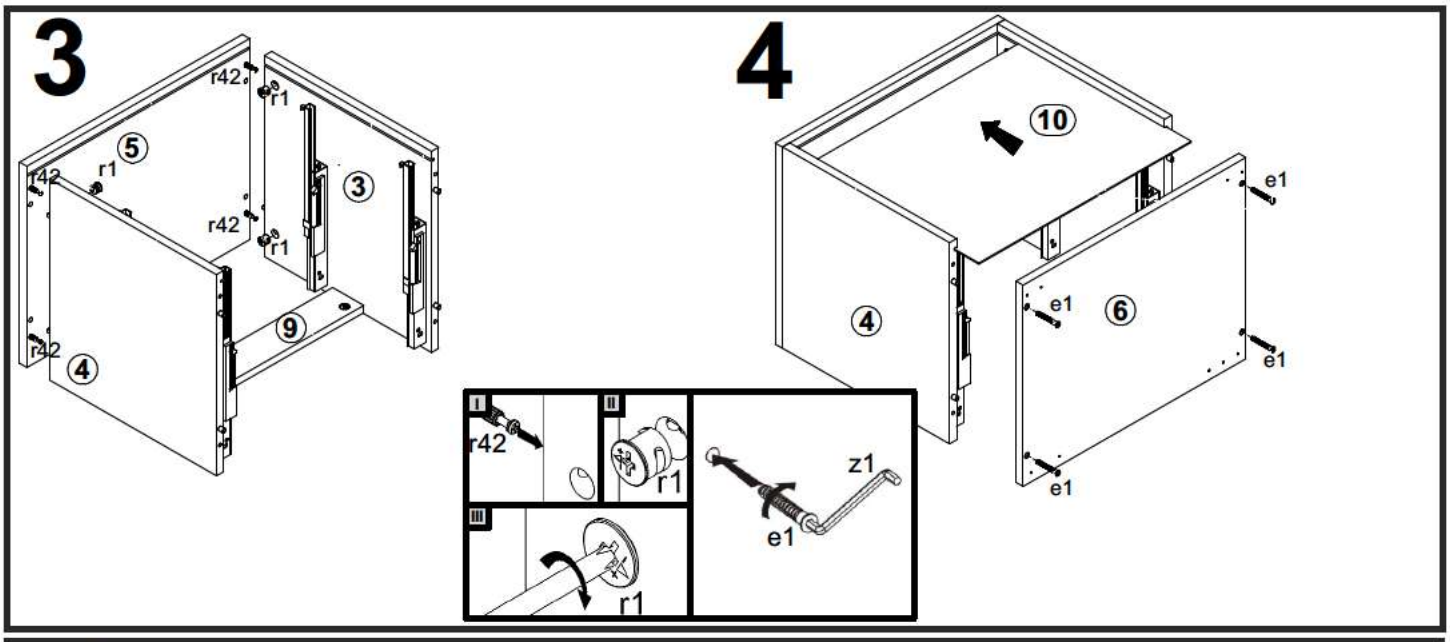
3
r42
r1
5
3
9
4
4
10
e1
6
I
II
III
z1

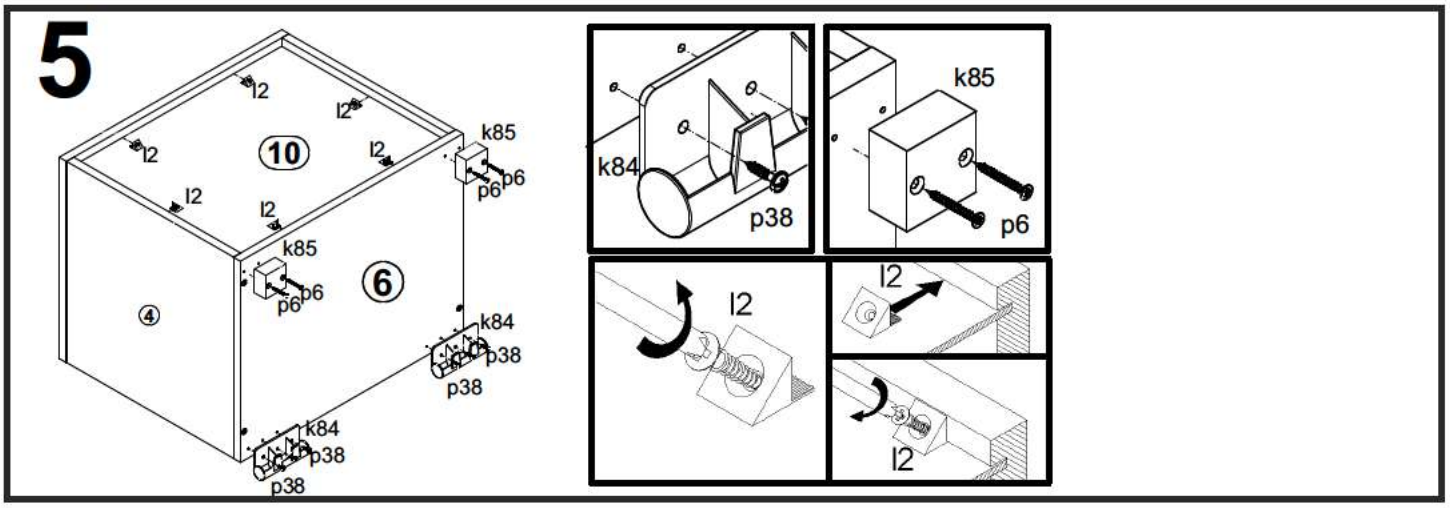
5
l2
10
k85
p6
6
4
k84
p38
k84
p38
k85
p6
l2

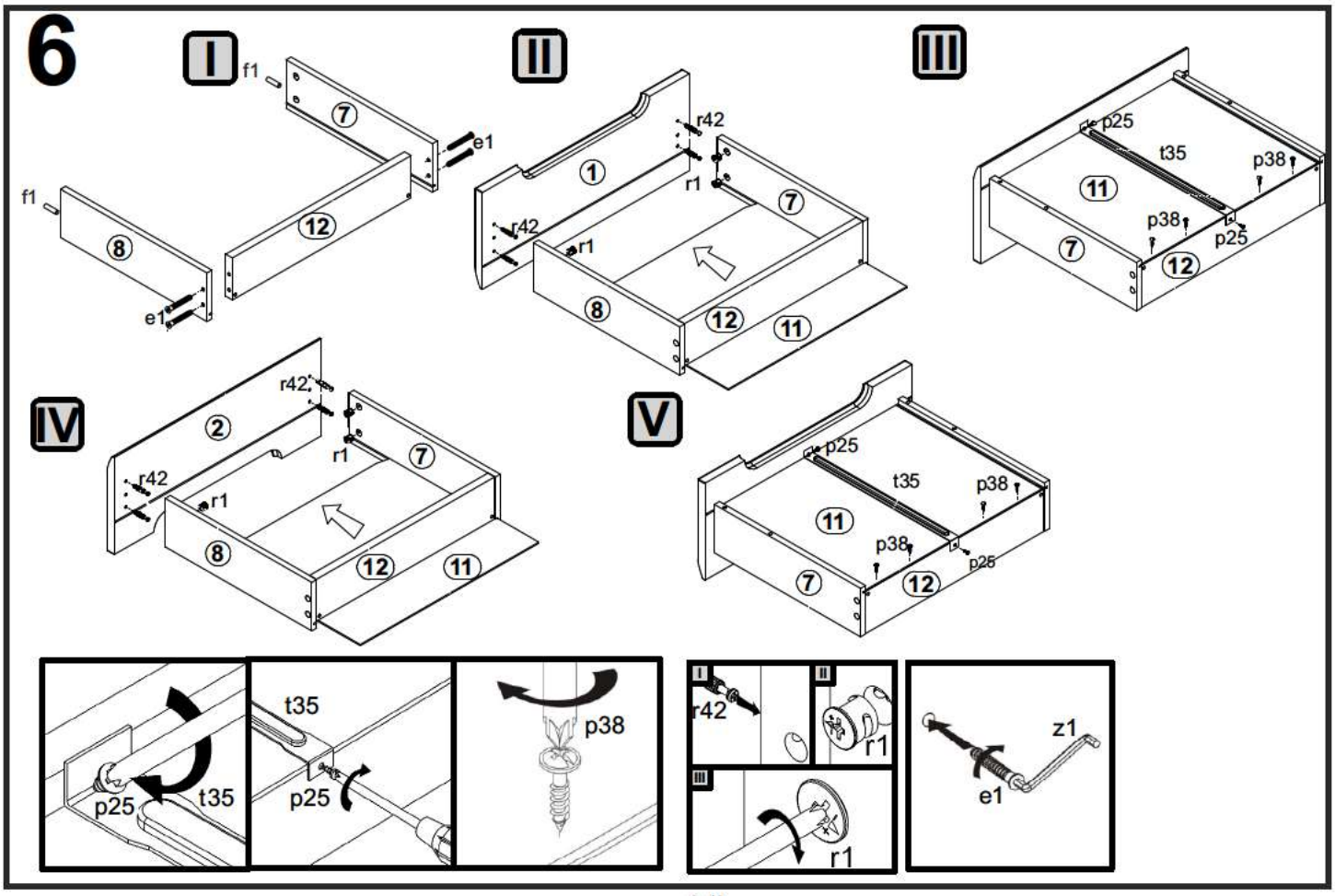
6
I
f1
7
e1
8
12
II
r42
r1
1
7
8
12
11
III
p25
t35
p38
11
7
12
IV
2
r42
r1
7
8
12
11
V
p25
t35
p38
11
7
12
t35
p25
p38
I
II
III
r42
r1
z1
e1
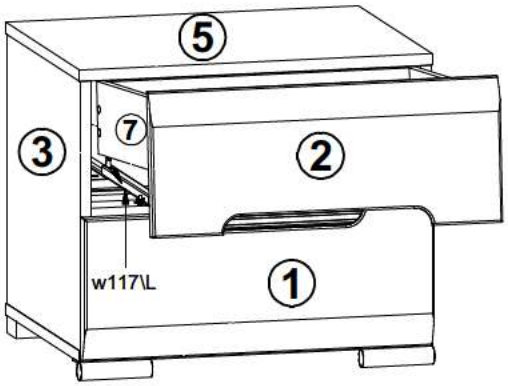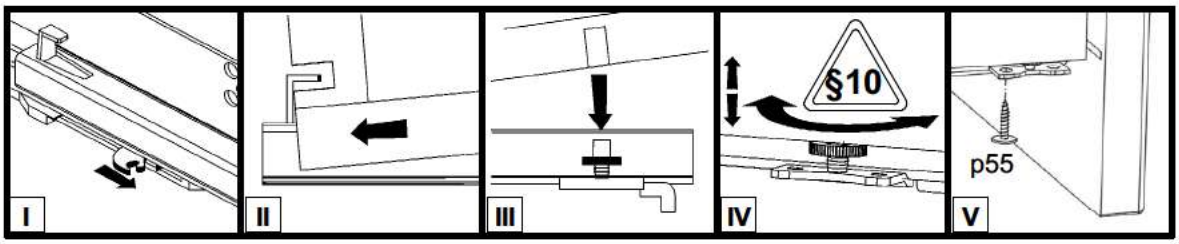
7