Производитель ООО "МК Стиль"
Россия, 440015, Пензенская обл.,
г.Пенза, ул. Аустрина, 166
тел.: +7 (8412) 90-81-32

Инструкция по сборке и эксплуатации мебели

TV-5_A Тумба

Габариты: Д.1100 х В.420 х Г.385 мм

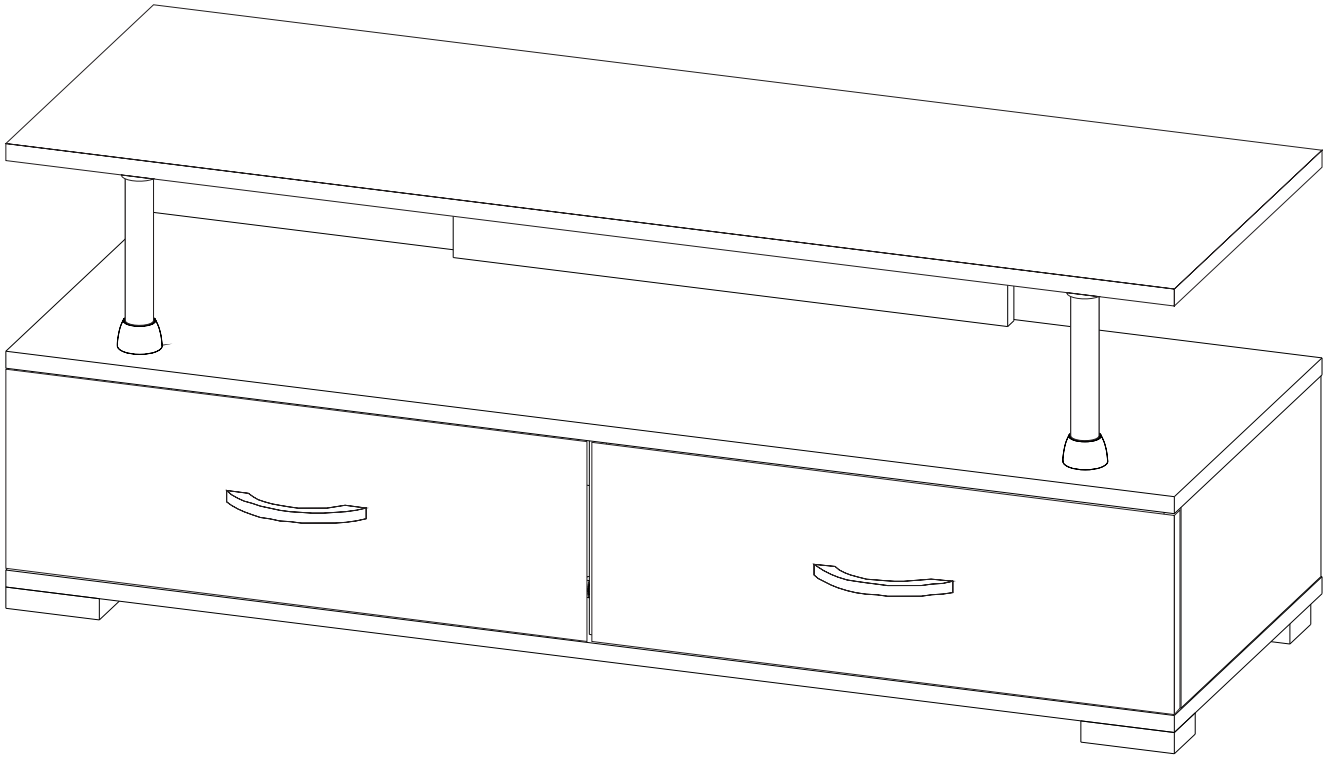

Уважаемые покупатели!
Рекомендуем доверить сборку Вашей мебели профессиональным сборщикам

Дата верстки: 15.06.2020
Страниц: 12

Упаковка	Материал	Поз.	Наименование	Кол-во	Размер	
1	ЛДСП 16 мм(Каркас)	1	Крышка верхняя	1	1 100	382
	ЛДСП 16 мм(Каркас)	2	Крышка средняя	1	1 100	382
	ЛДСП 16 мм(Каркас)	3	Крышка нижняя	1	1 100	382
	ЛДСП 16 мм(Каркас)	4	Панель	1	522	162
	ЛДСП 16 мм(Каркас)	5	Бок	2	362	190
	ЛДСП 16 мм(Фасад)	8	Перегородка	1	362	190
	ЛДСП 16 мм(Фасад)	9	Задняя стенка ящика	2	468	106
	ЛДСП 16 мм(Фасад)	10	Бок ящика прав/лев	4	340	106
	ЛДСП 16 мм(Фасад)	6	Фасад ящика	1	545	184
	ЛДСП 16 мм(Фасад)	7	Фасад ящика	1	545	184
	ЛХДФ 3,2 мм	12	Задняя стенка	1	218	1 094
	ЛХДФ 3,2 мм	13	Дно ящика	2	498	345
	Труба пластмассовая 25 мм	14	Труба пластмассовая 25 мм	2	156	

Набор фурнитуры

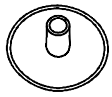 Заглушка для эксц. стяжки, белфорд x2	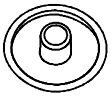 Заглушка для евро-стяжки белфорд x12	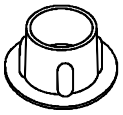 Заглушка технологическая D 5 мм бежевая x2	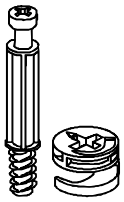 стяжка hettich эксцентриковая x6	стяжка-евро 6,3*50 мм x12
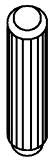 шкант 8*30 мм x6	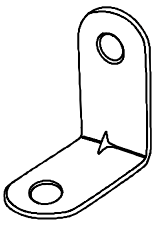 стяжка уголок 30x30x15 мм x6	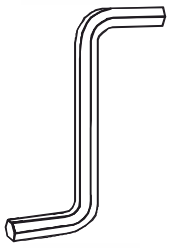 Ключ для стяжки евро x1	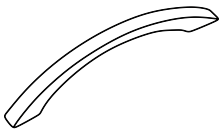 ручка С7 мет 96 мм x2	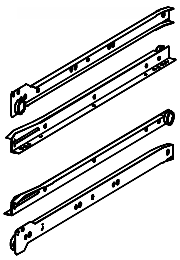 направляющие роликовые, 300 мм x2
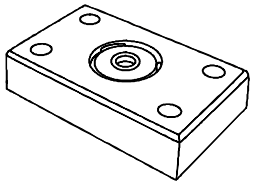 ножка 88*54*20 мм № 1 металлик x4	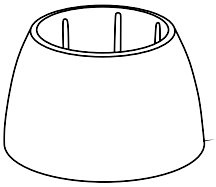 Фланец для пластмас. трубы x4	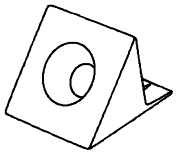 Фиксатор задней стенки (белый) x8	шуруп 3,5*15 мм (hettich) x54	шуруп 4.2*14 мм п/ш (саморез) x4
Гвоздь 2 * 20 мм x80	схема-сборки x1	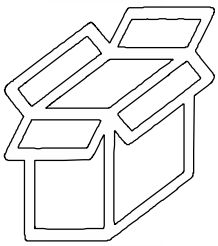 Коробка (Z-картон) под фурнитуру 310x100x100 мм x1	Футорка пластик (дюбель) D5,3 x 10 x5	Демпфер силиконовый x7
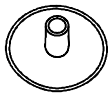 Заглушка для эксц. стяжки белый x4				

Общие правила сборки корпусной мебели

1. Внимательно изучите эскиз и Инструкцию по сборке.
2. Разложить детали по секциям, согласно Инструкции.
3. Прикрутить направляющие для выдвижных ящиков к боковинам.
4. Скрепить боковины с вязками, с помощью стяжек. Во избежание перекоса створок, после того как секция собрана, необходимо измерить диагонали. Они должны быть одинаковыми (+/- 1-2 мм).
5. Только после этих действий Вы можете прибить заднюю стенку ! ! !
   Используйте данное примечание при сборке каждой секции!
6. Положив изделие на боковину, примерить створки (створку).
7. При наличии с одной стороны створки, присадка осуществляется относительно верхней вязки.
8. При наличии нескольких створок, присадка начинается с верхней (относительно верхней вязки) и продолжается поочередно, с учетом зазора между створками.
9. При установке изделия, его нужно ставить на ровную поверхность, при отсутствии таковой, использовать подкладки для исправления неровностей пола. В противном случае, возможно несовпадение углов створок и ровности всего изделия.
10. Небольшое отклонение в створках, выравнивается регулировочными винтами на петлях.
11. При наличии в изделии шкантов, нужно помнить, что в первую очередь шкант помещается в поперечное отверстие, а затем присаживается в продольное.
12. При использовании шурупов, обратите внимание на то, чтобы они не оказались слишком длинными или короткими.
13. Подпятники прибиваются ограничительным ребром вовнутрь.
14. При использовании шурупов или винтов с полукруглой головкой для крепления ручек в фасадах ящиков, необходимо произвести раззенковку в передней стенке ящика.
15. Во избежание сколов при сверловке отверстий под ручку необходимо на выходе сверла подложить дощечку и плотно прижать к детали.
16. Нагрузка на полку не должна превышать 8 кг, при условии статичной равномерной нагрузки на полку.
17. При наличии в изделии фасадов из МДФ, облицованных пленкой ПВХ с глянцевым покрытием: необходимо перед установкой на каркас удалить защитную пленку с фасада.
18. Петли крепить к боковине и фасаду шурупами 3,5х15 мм.
19. Стекла с рисунком устанавливать гладкой стороной наружу, во избежание повреждения рисунка.
20. Для устойчивого положения изделия по окончании сборки отрегулируйте ножки, проверяя точность регулировки «уровнем».

Общие правила эксплуатации и ухода за мебелью

Оптимальная температура крытых помещений с корпусной мебелью - не ниже +10°С и не выше +40°С при относительной влажности воздуха от 45% до 75%.

В процессе эксплуатации створки необходимо держать в закрытом состоянии. Винты, шурупы, стяжки следует периодически подтягивать.

Следует избегать механических повреждений поверхностей, контакта с водой (в случае попадания воды следует тщательно протереть и высушить поверхность), воздействия щелочных растворов, абразивных и прочих, не предназначенных для ухода за мебелью средств.

Рекомендуется использовать мягкие ткани или замшу, предварительно смоченные и хорошо отжатые перед использованием.

Особенности по уходу за мебелью из разных материалов смотрите на нашем сайте mcstyle.ru во вкладке «ПОКУПАТЕЛЯМ» в шапке сайта.

Гарантийные обязательства

Изготовитель гарантирует соответствие изделия требованиям ГОСТ 16371-2014, 19917-1993 при соблюдении покупателем правил транспортировки, хранения, сборки и эксплуатации.

Гарантийный срок эксплуатации изделия - 12 месяцев со дня продажи, но не более 18 месяцев со дня изготовления.

Гарантии не распространяются на изделия поврежденные при перевозке, а также при несоблюдении правил сборки, эксплуатации и хранения, изложенных в настоящей Инструкции.

ВНИМАНИЕ !

Все виды деталей изображены схематично и могут отличаться от оригиналов.

Производитель оставляет за собой право вносить изменения в конструкцию, не ухудшающие её эксплуатационные характеристики.

Вложенный в фурнитуру отрывной ярлык приклеить на заднюю стенку изделия по окончании сборки:

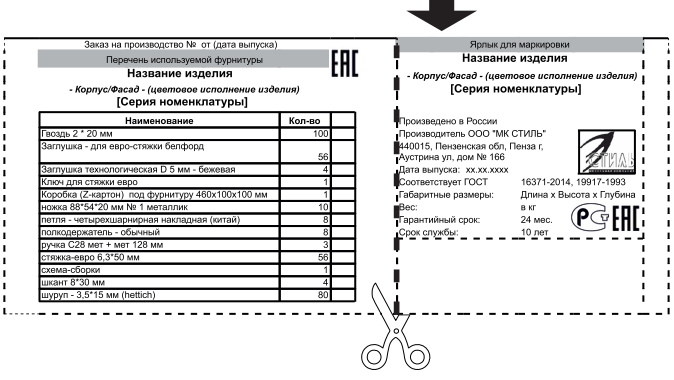

Условное обозначение:

- Кромочный материал

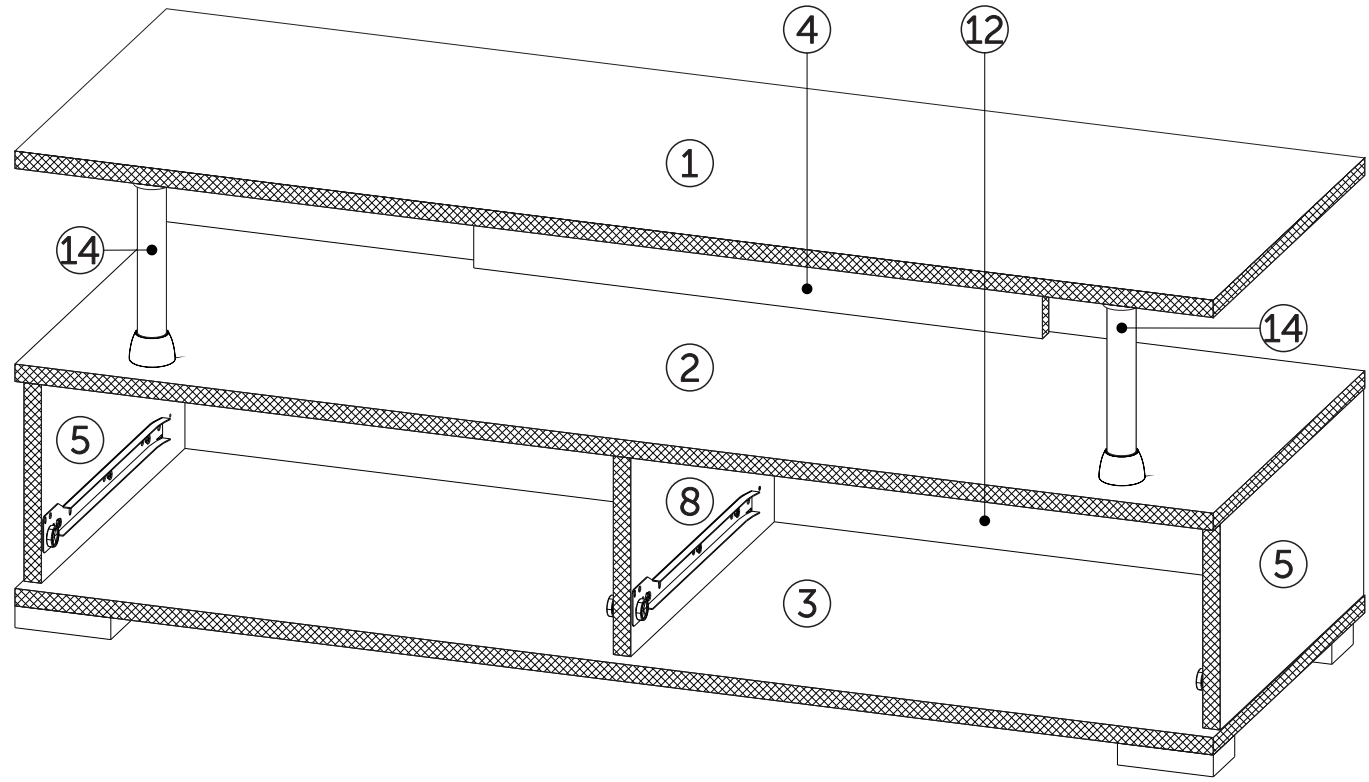

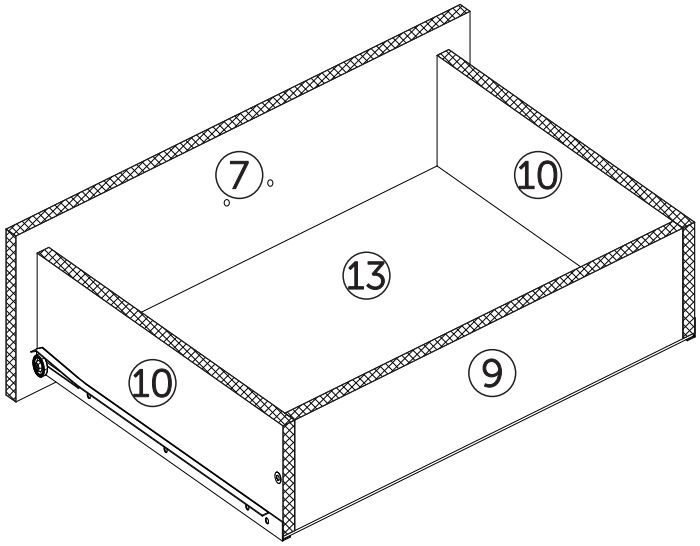

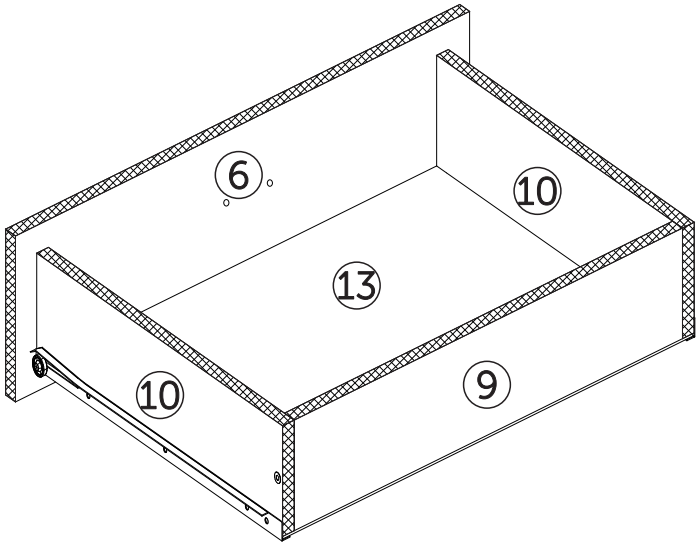

В процессе сборки Вам понадобится:

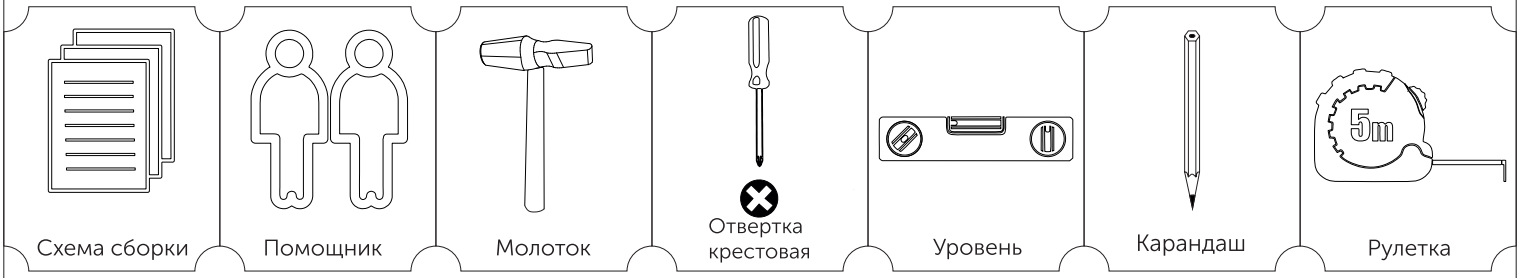

1

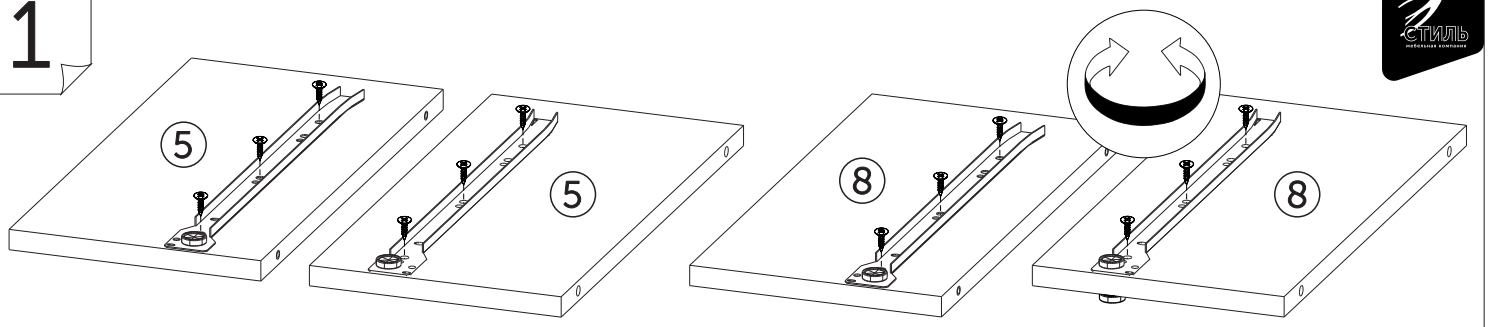

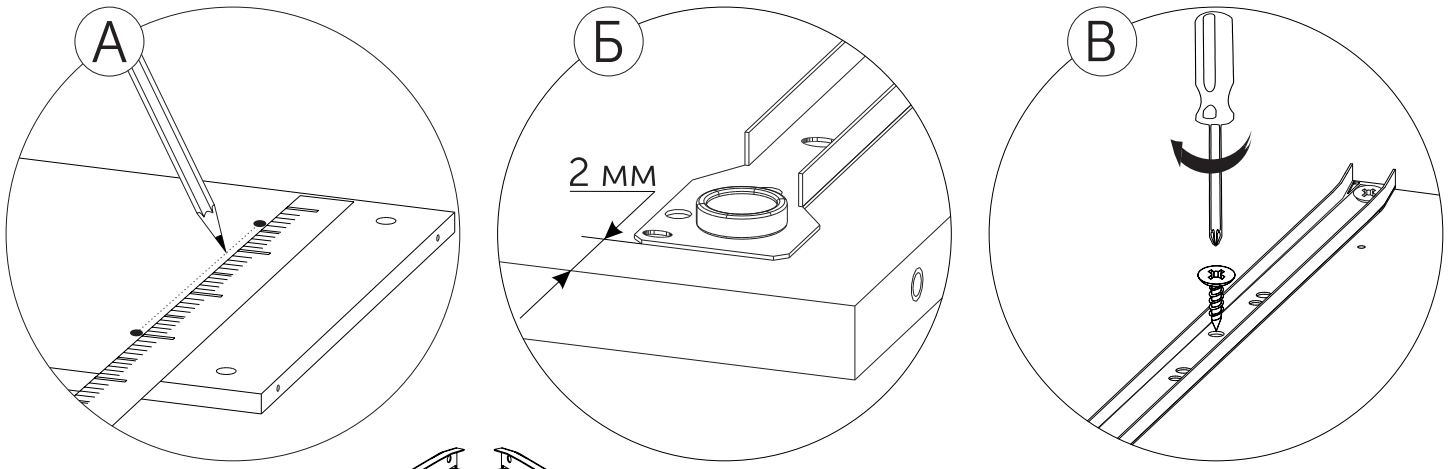

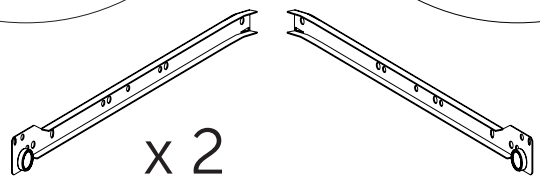

x 2

x 2

x 12

2

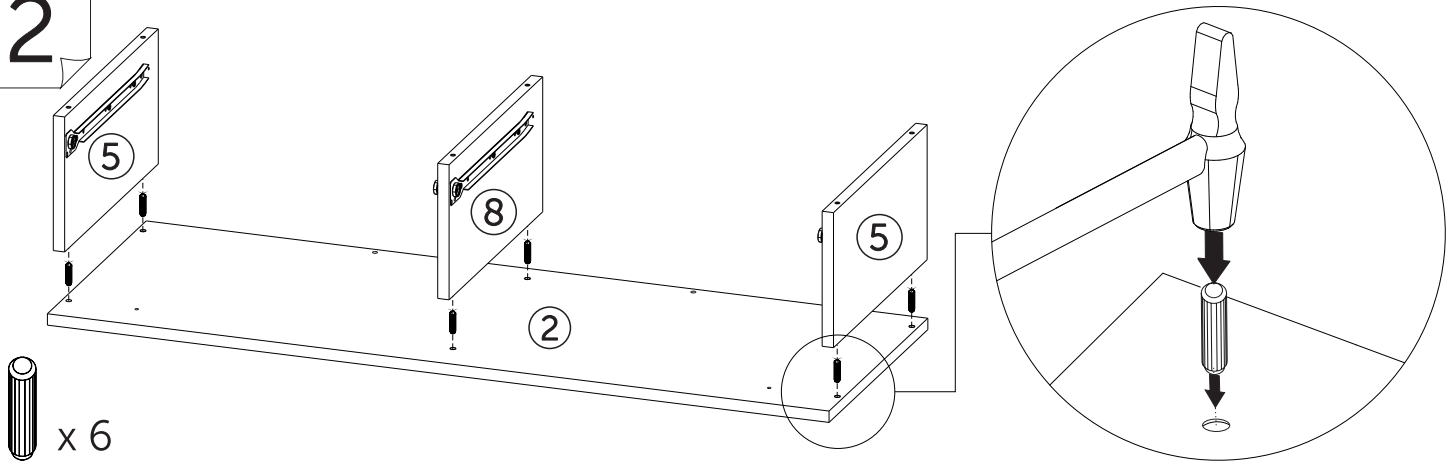

x 6

3

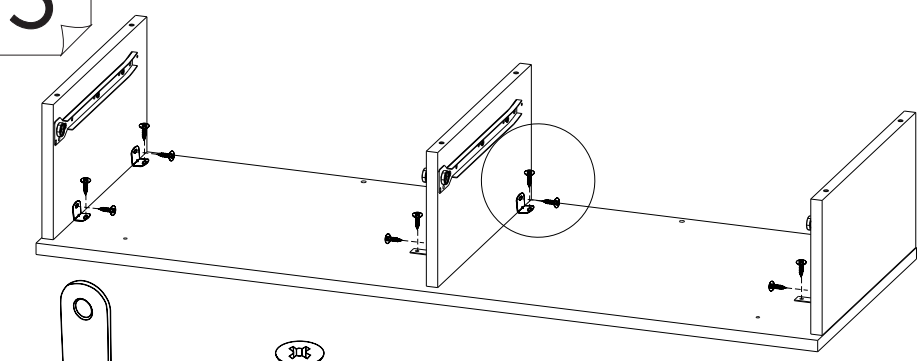

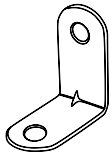

x 6

x 12

4

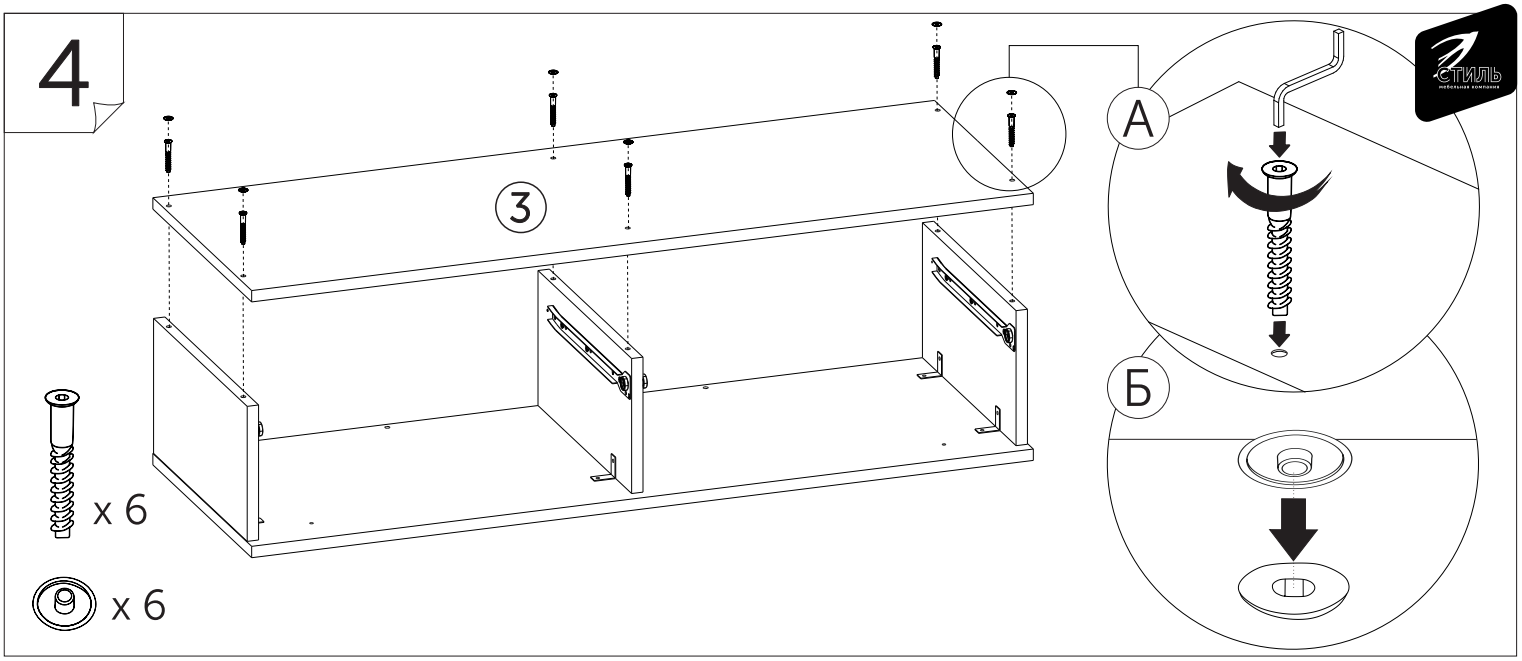

5

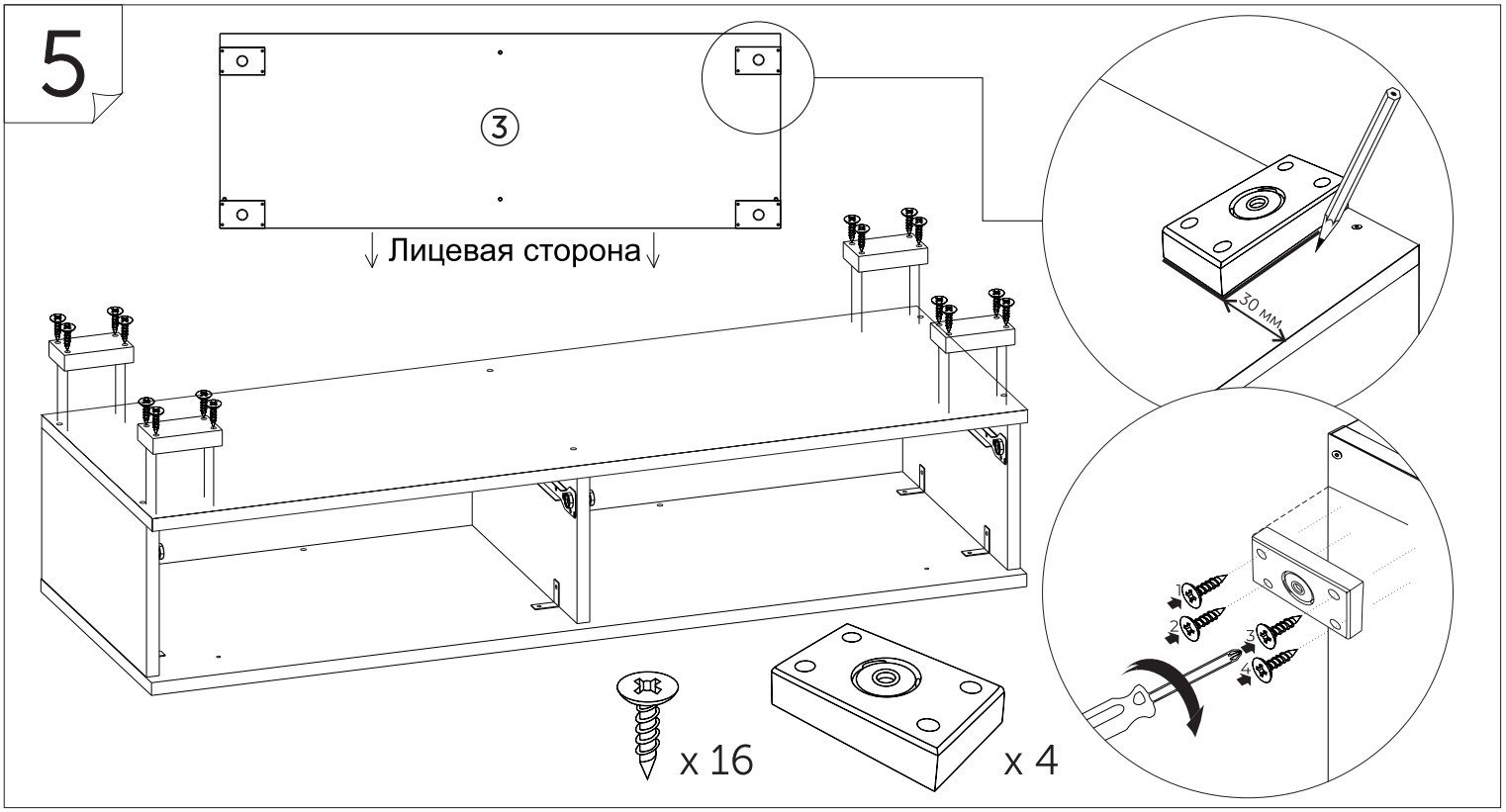

6

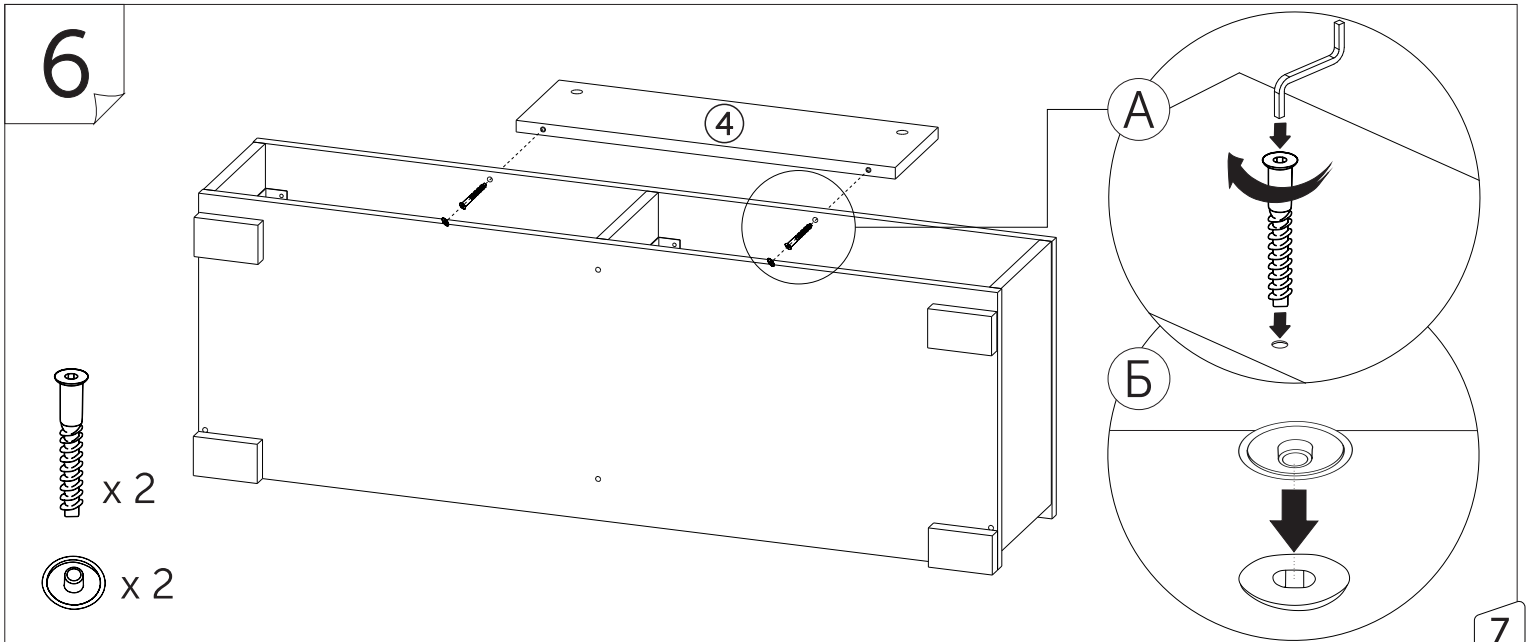

7

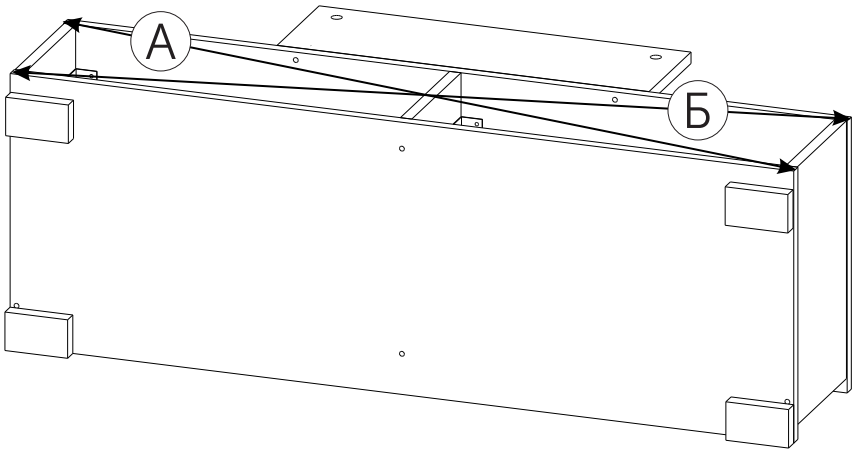

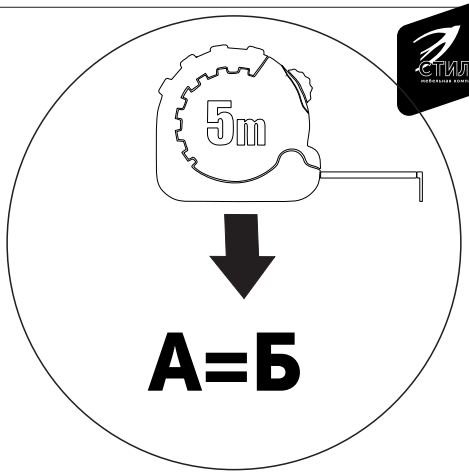

8

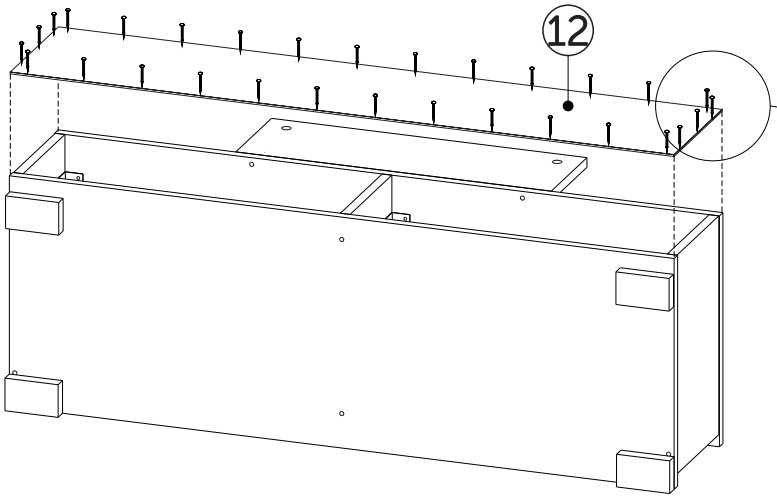

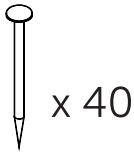

x 40

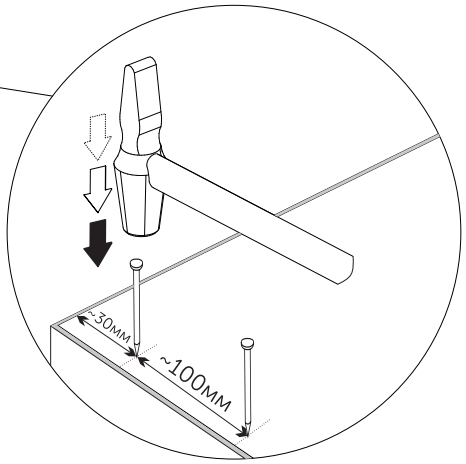

9

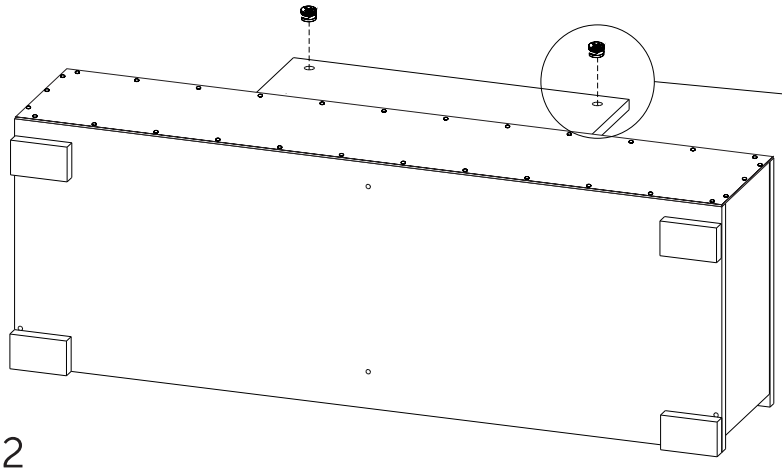

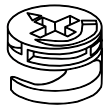

x 2

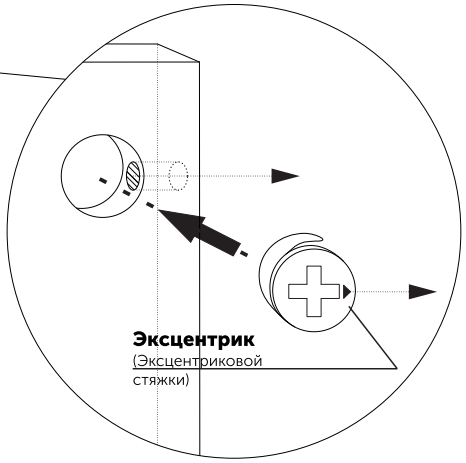

10

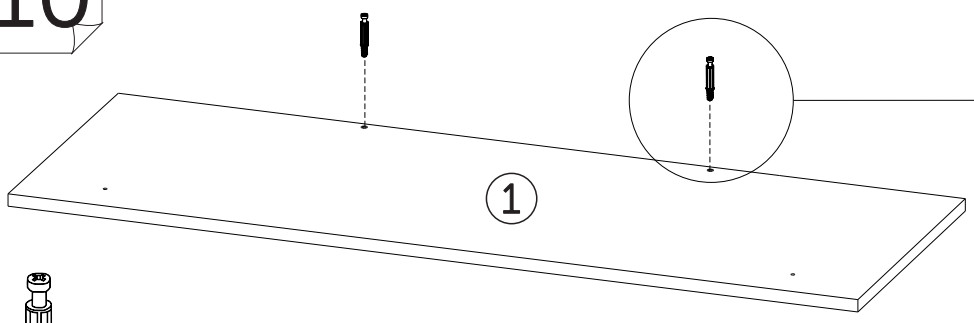

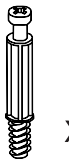

x 2

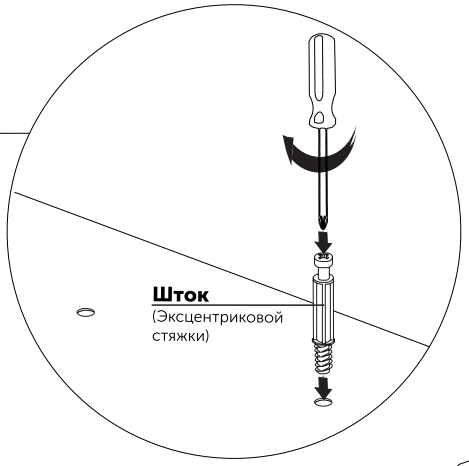

11

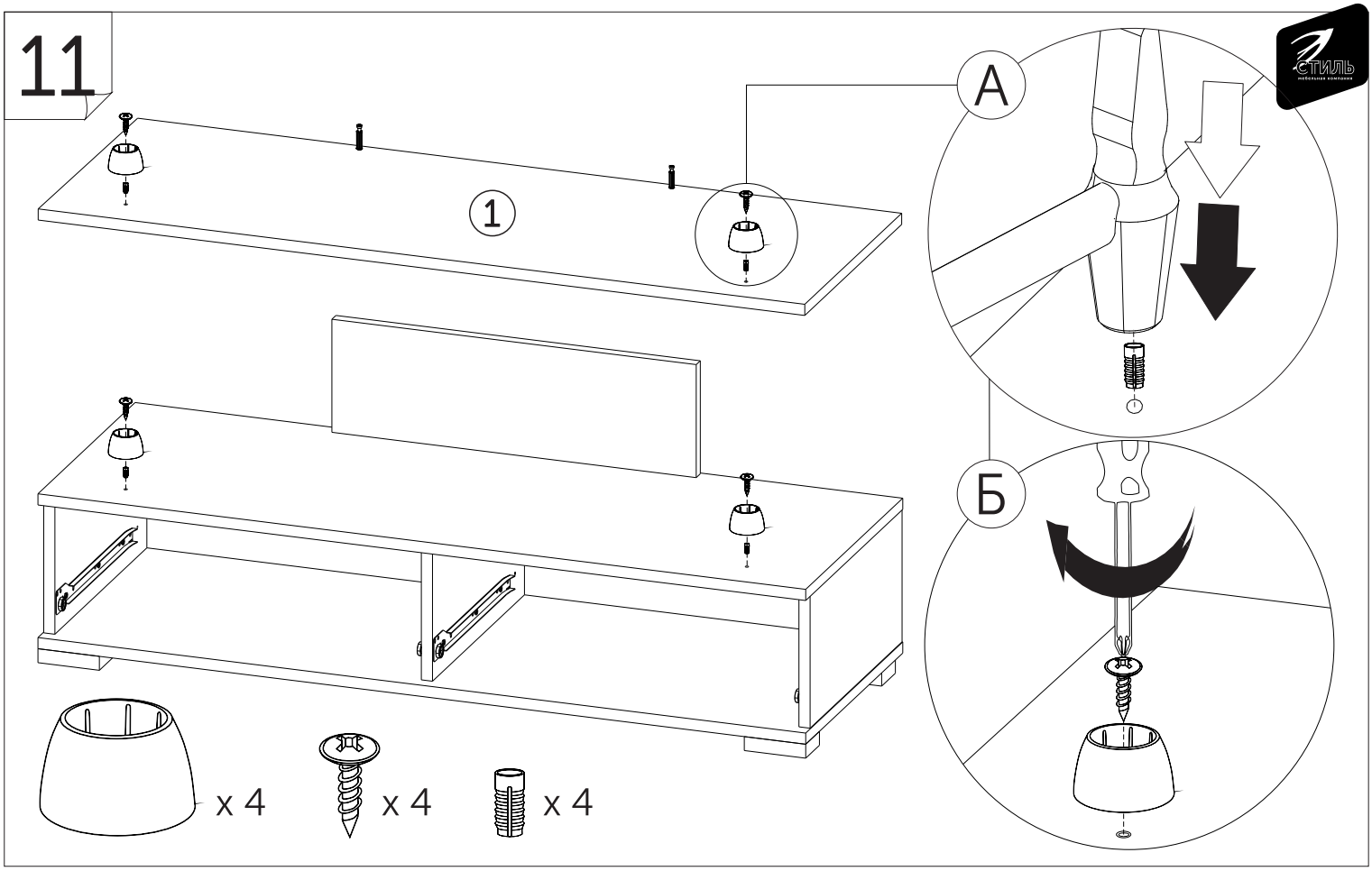

12

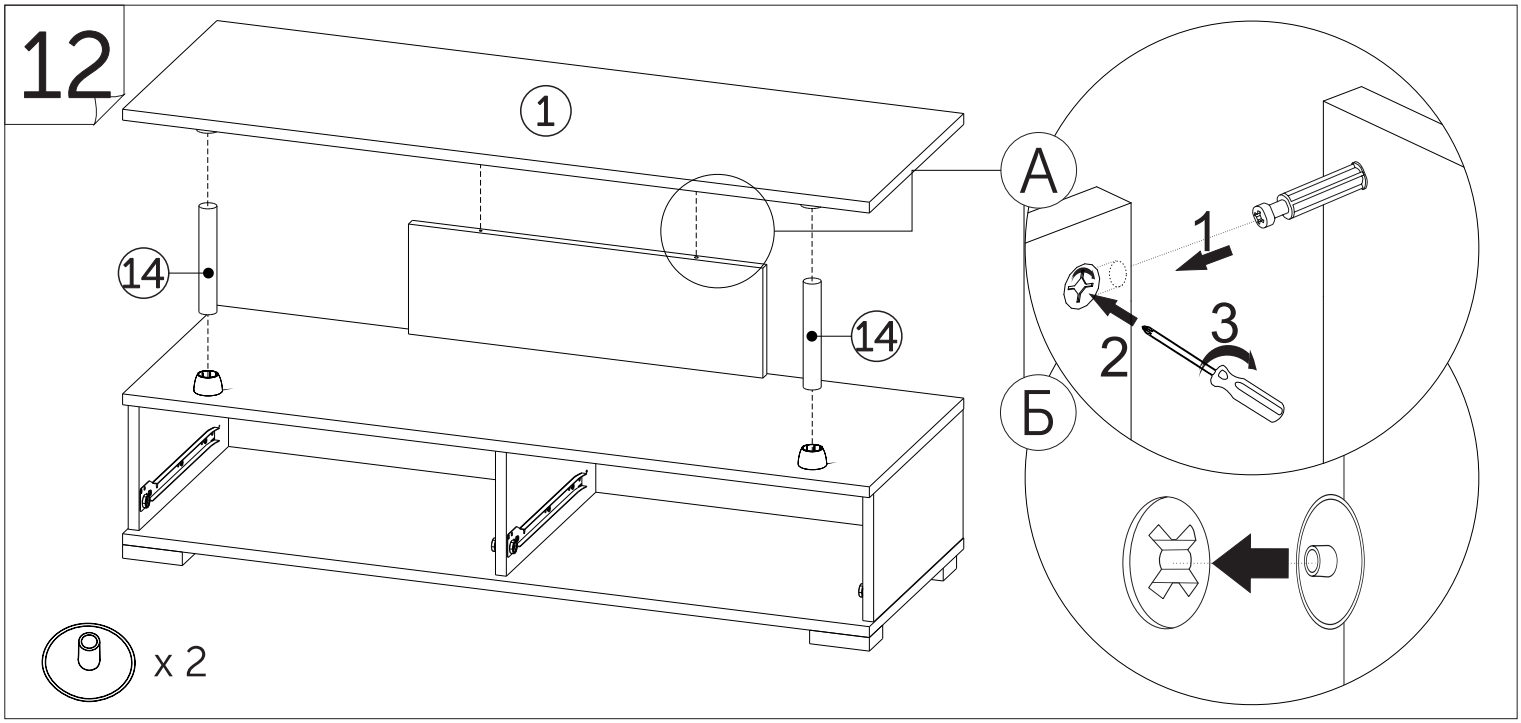

13

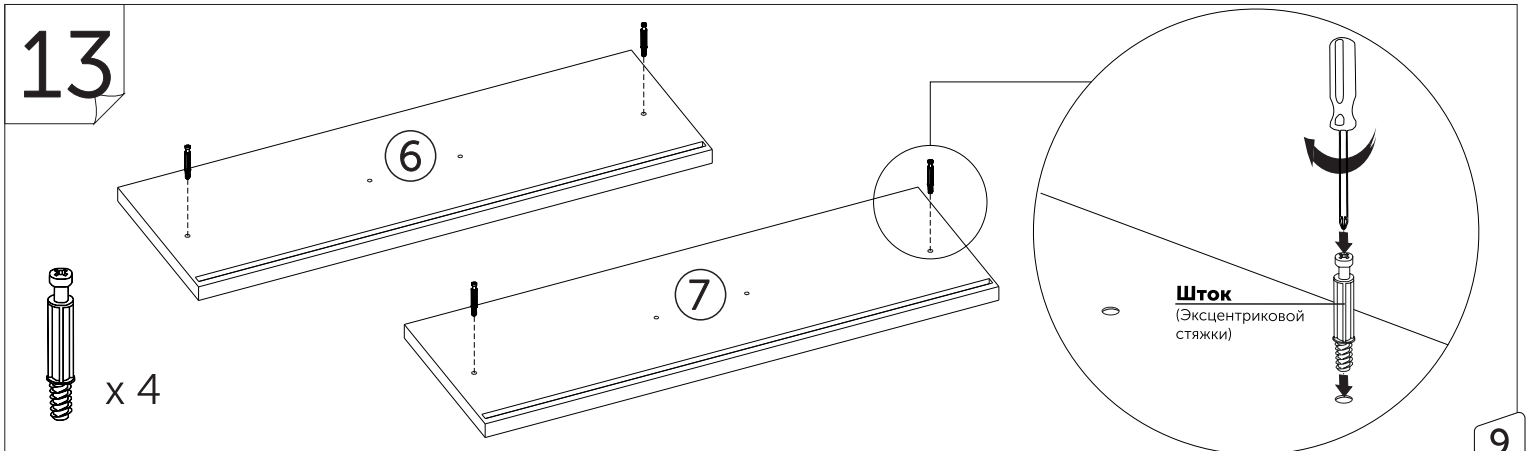

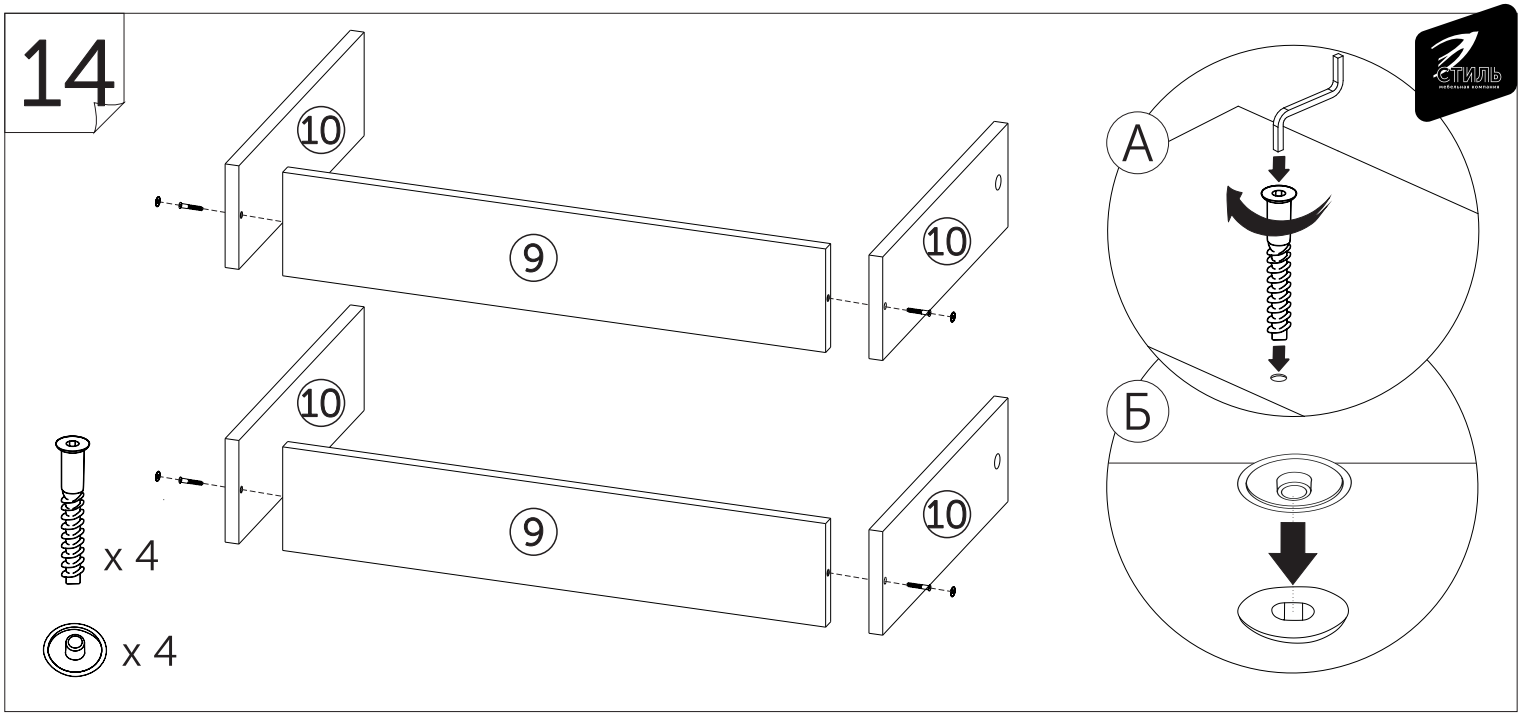
14
10
9
10
10
9
10
x 4
x 4
А
Б

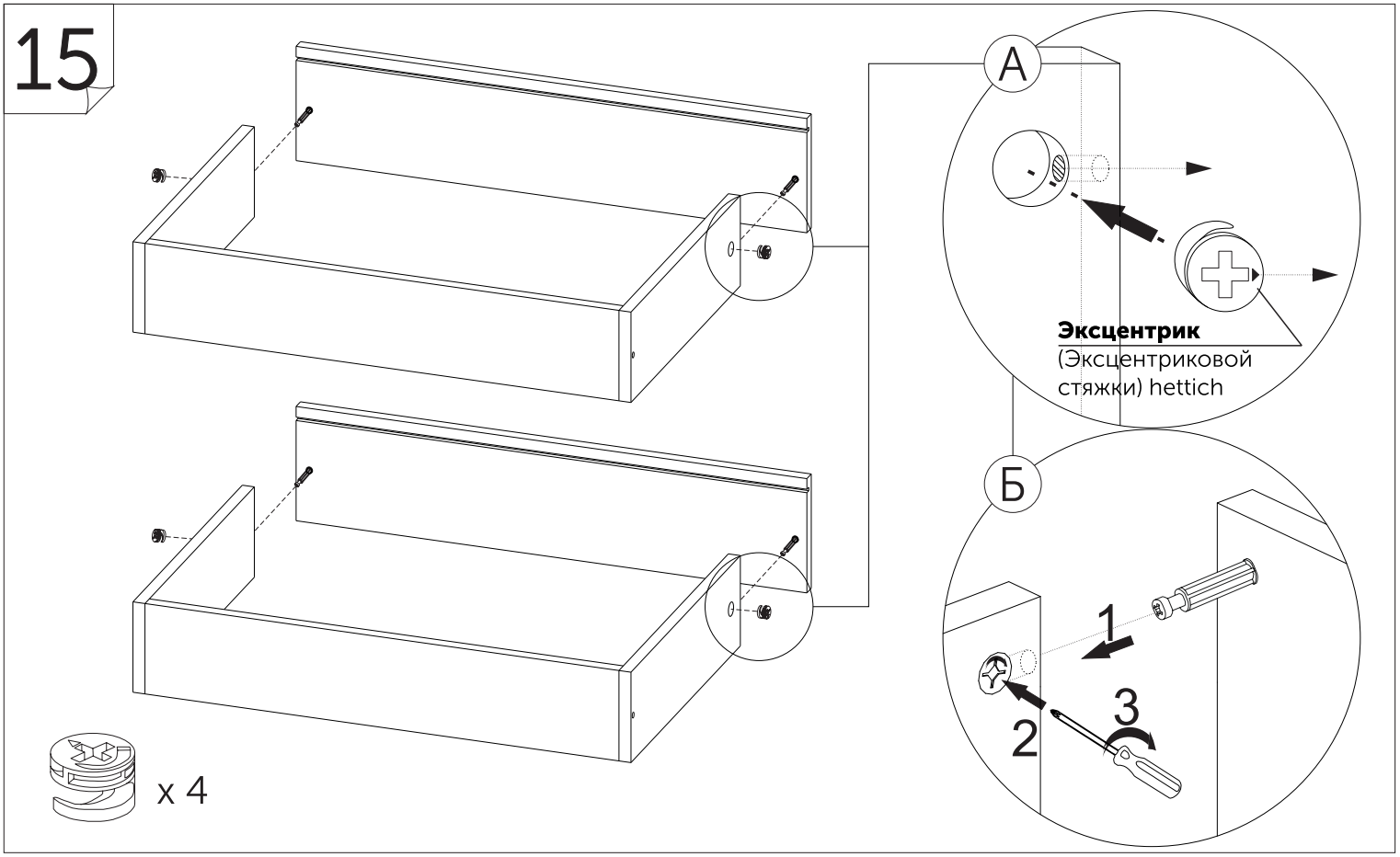
15
x 4
А
Эксцентрик
(Эксцентриковой
стяжки) hettich
Б
1
2
3

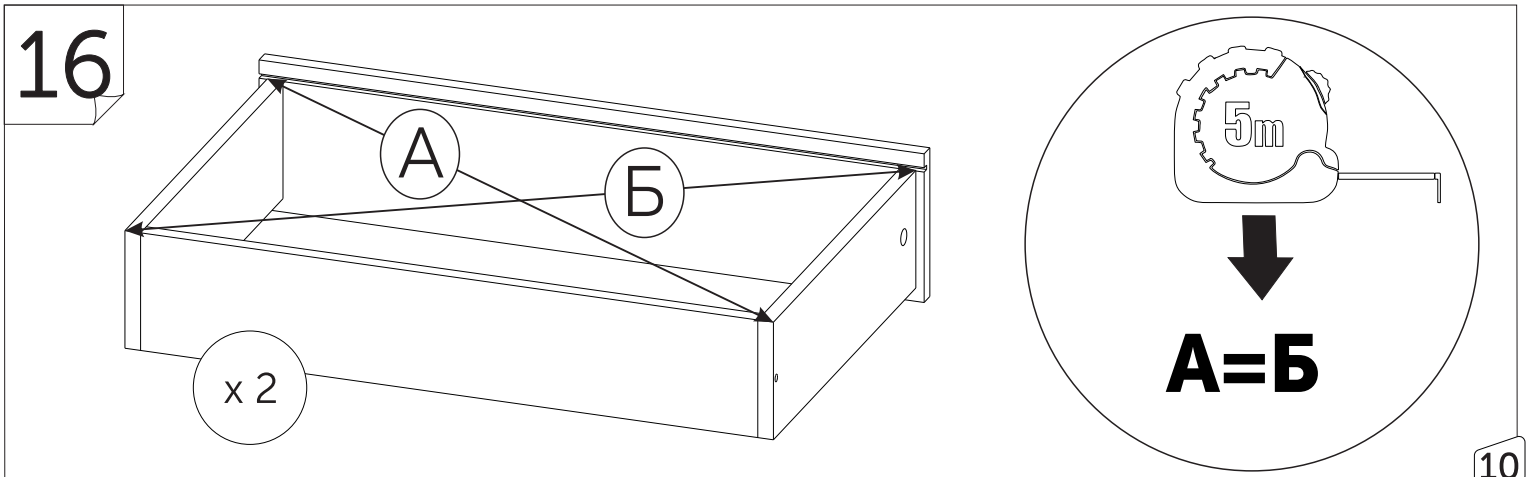
16
А
Б
x 2
5m
А=Б

17

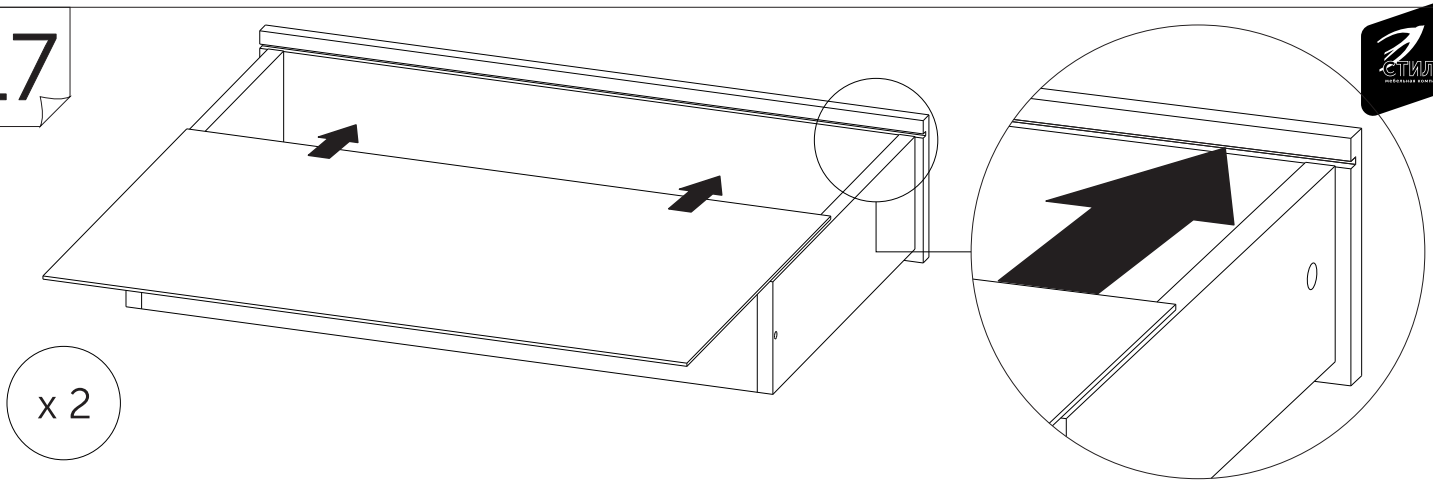
x 2

18

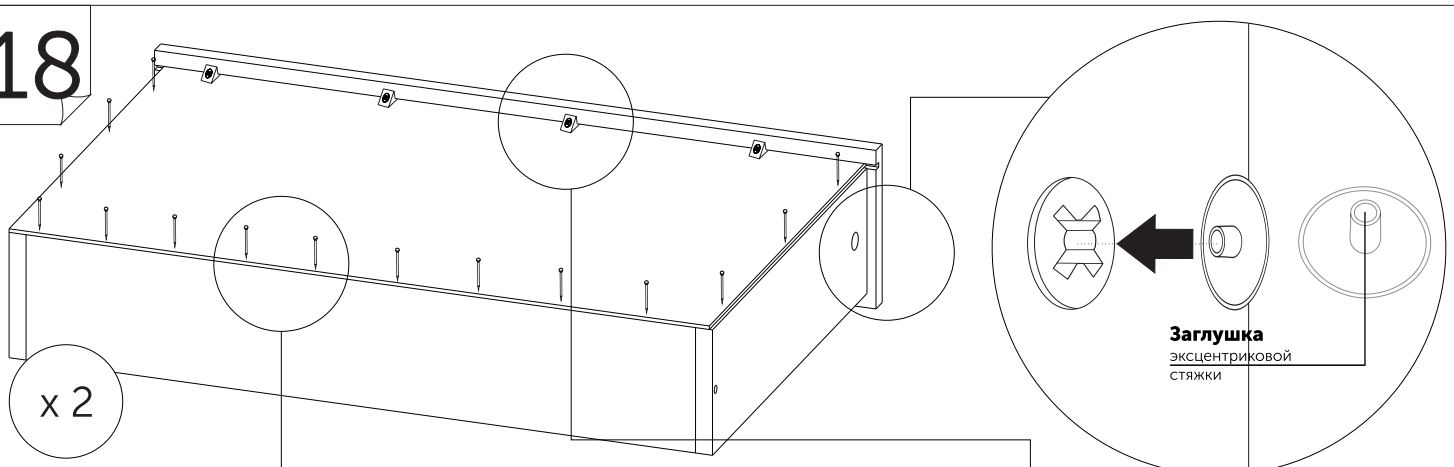
x 2

Заглушка
эксцентриковой
стяжки

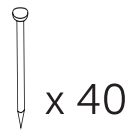
x 40

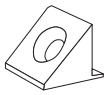
x 8

x 4

x 8

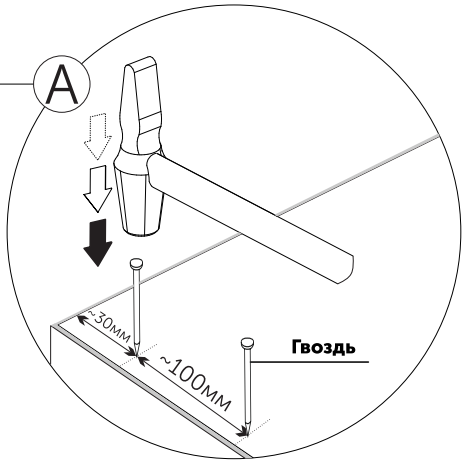
А
~30мм
~100мм
Гвоздь

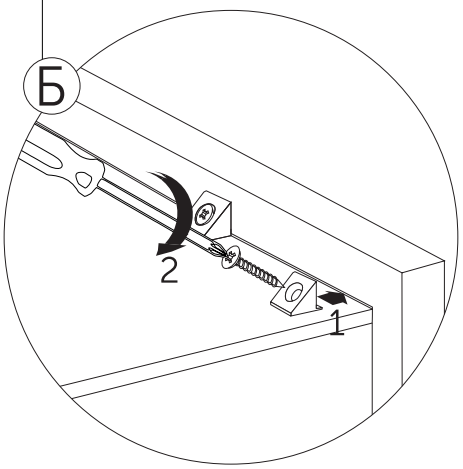
Б
2
1

19

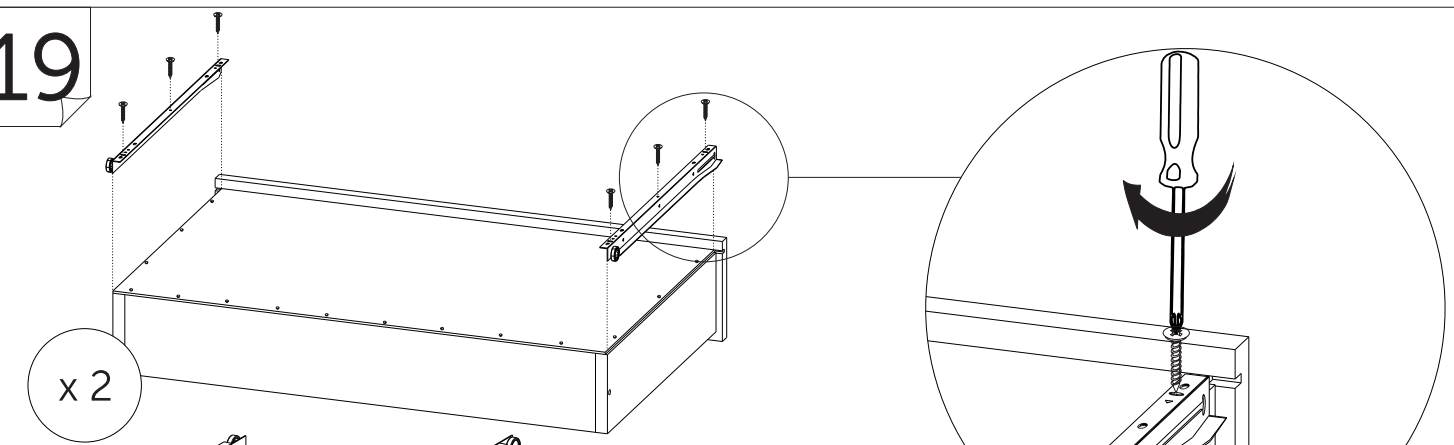
x 2

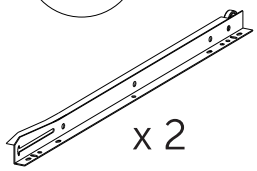
x 2

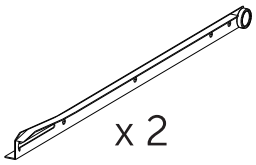
x 2

x 12

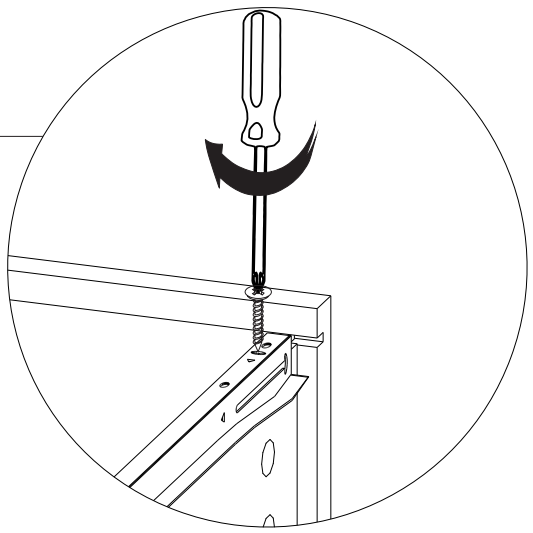

20

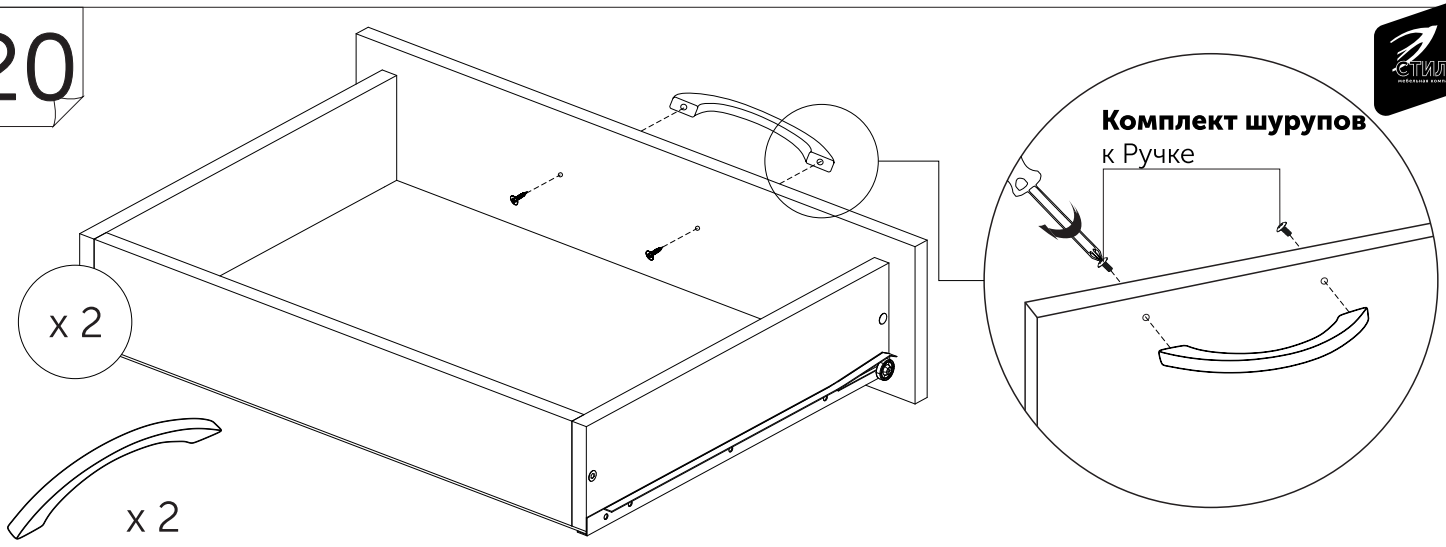

21

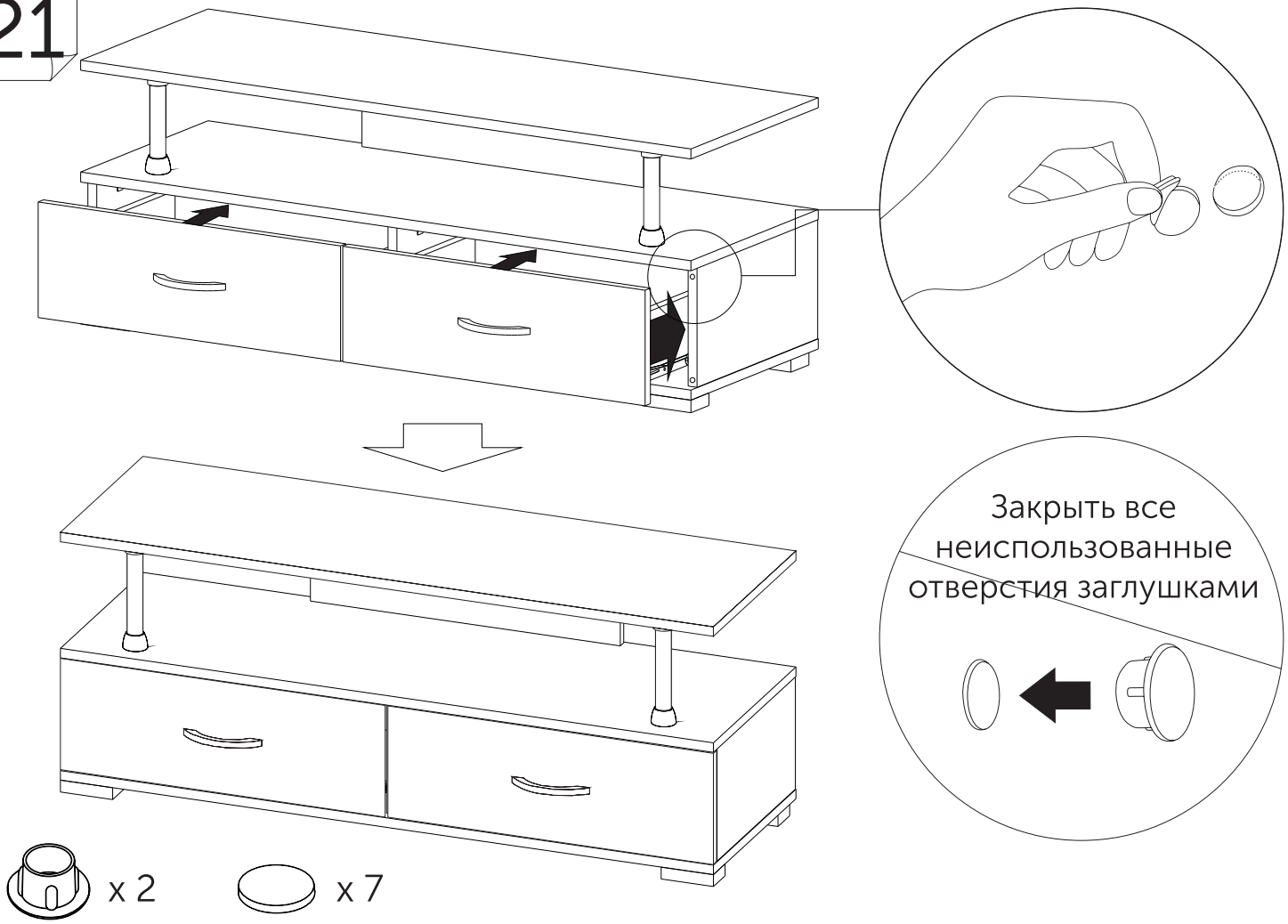

Ваша мебель готова к эксплуатации!

Спасибо, что выбрали «МК Стиль»!

mcstyle.ru