B136-KOM4S/11

A	B	C		D
1	B136-013	897	177	2/3
2	B136-101	848	355	1/3
3	B136-102	847,5	335	1/3
4	B136-103	847,5	335	1/3
5	B136-186	848	355	1/3
6	B136-203	1061	355	2/3
7	B136-204	1061	355	2/3
8	B136-501	320	120	1/3
9	B136-502	320	120	1/3
10	B136-503	828	120	1/3
11	B136-570	882	80	2/3
12	B136-572	1063	80	2/3
13	B136-903	843	318	2/3
14	B136-904	1038	428	2/3
15	Lh-1022	1022	14	2/3

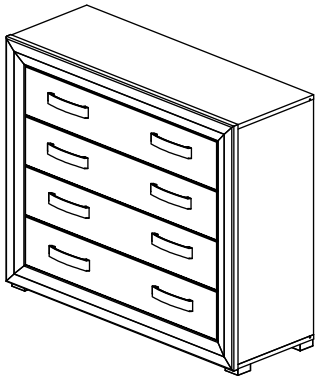

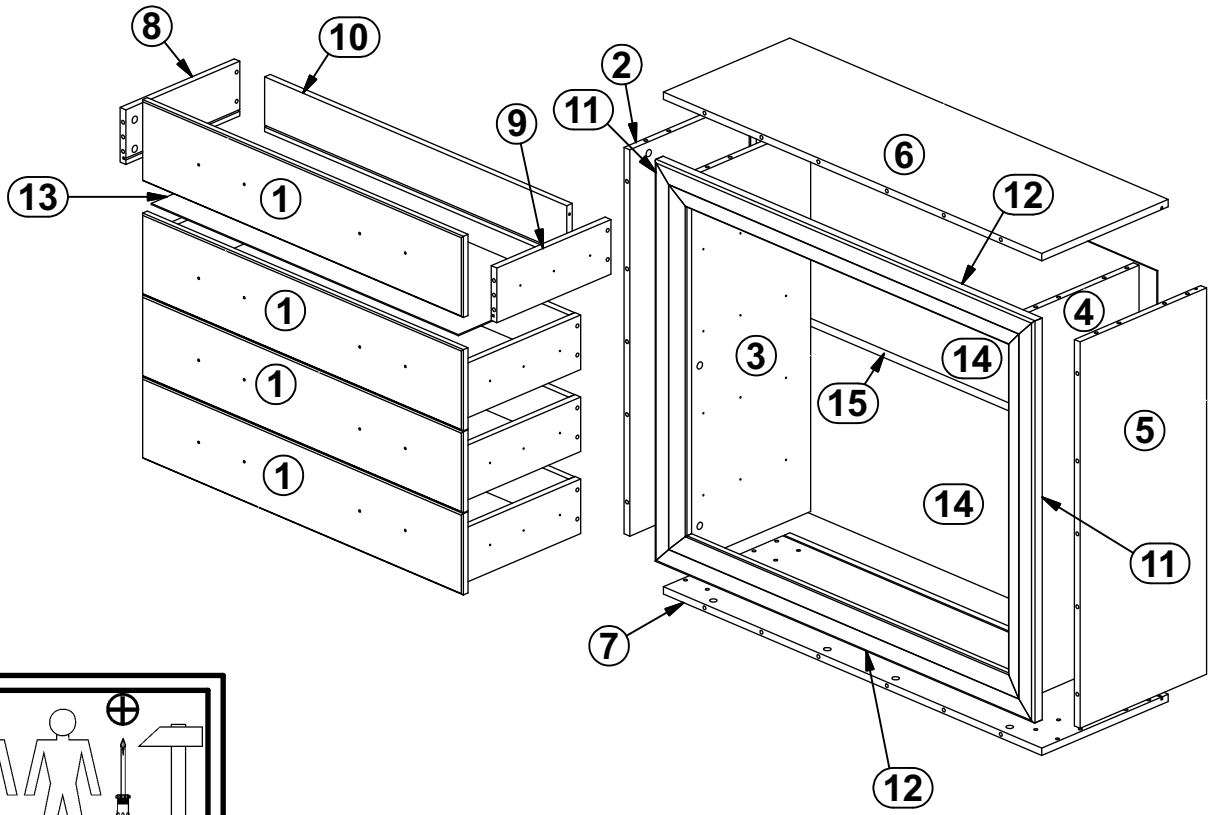

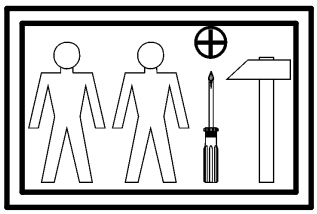

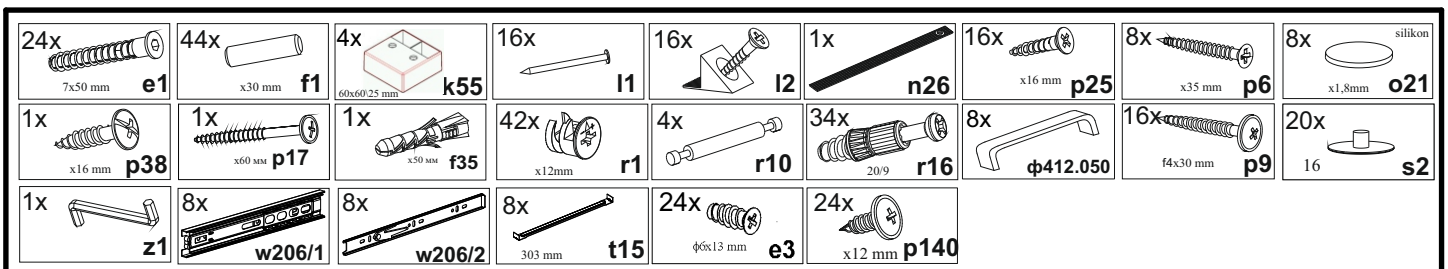

1 §2

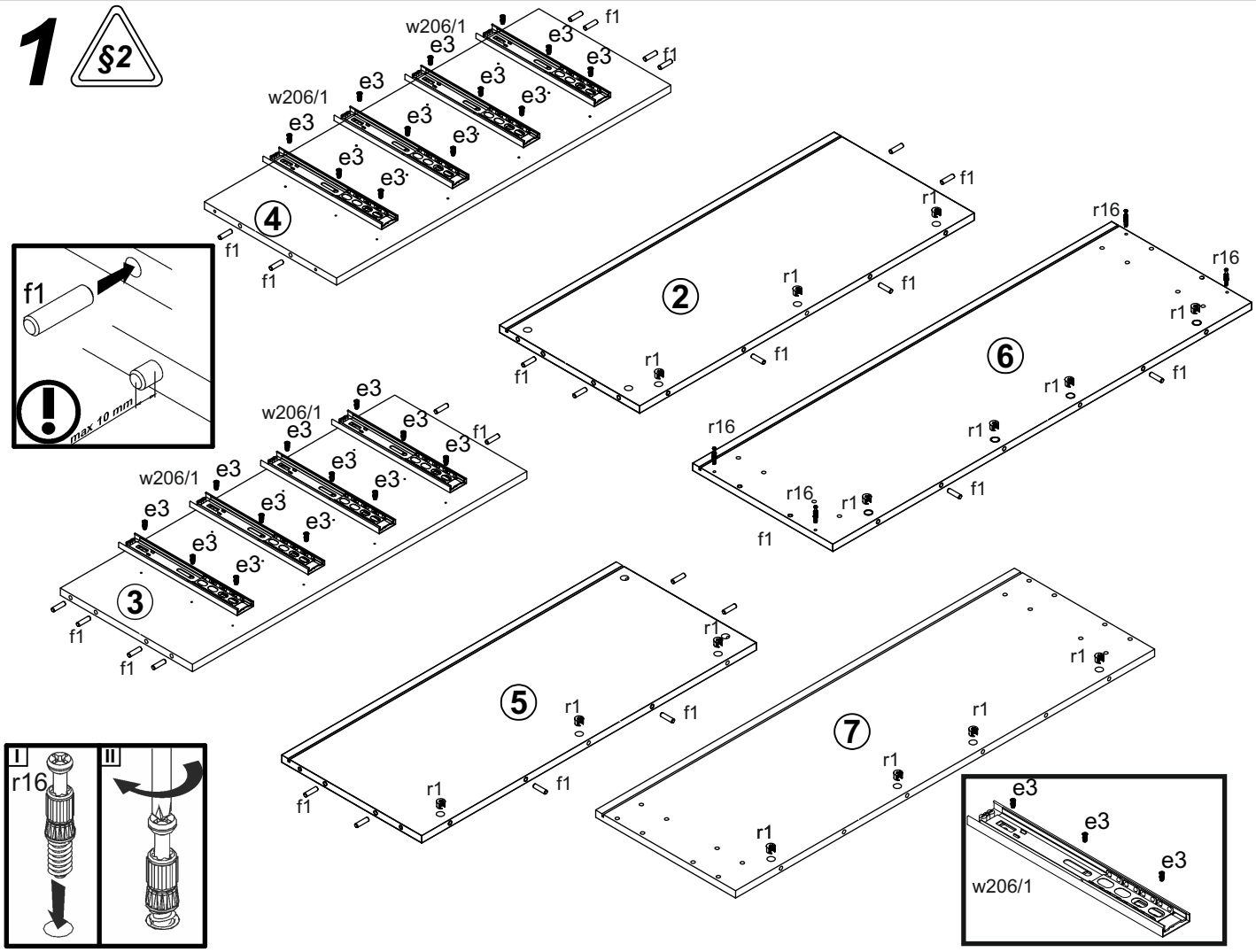

w206/1
e3
f1
r1
r16
4
2
6
3
5
7
max 10 mm
I
II

2 §6

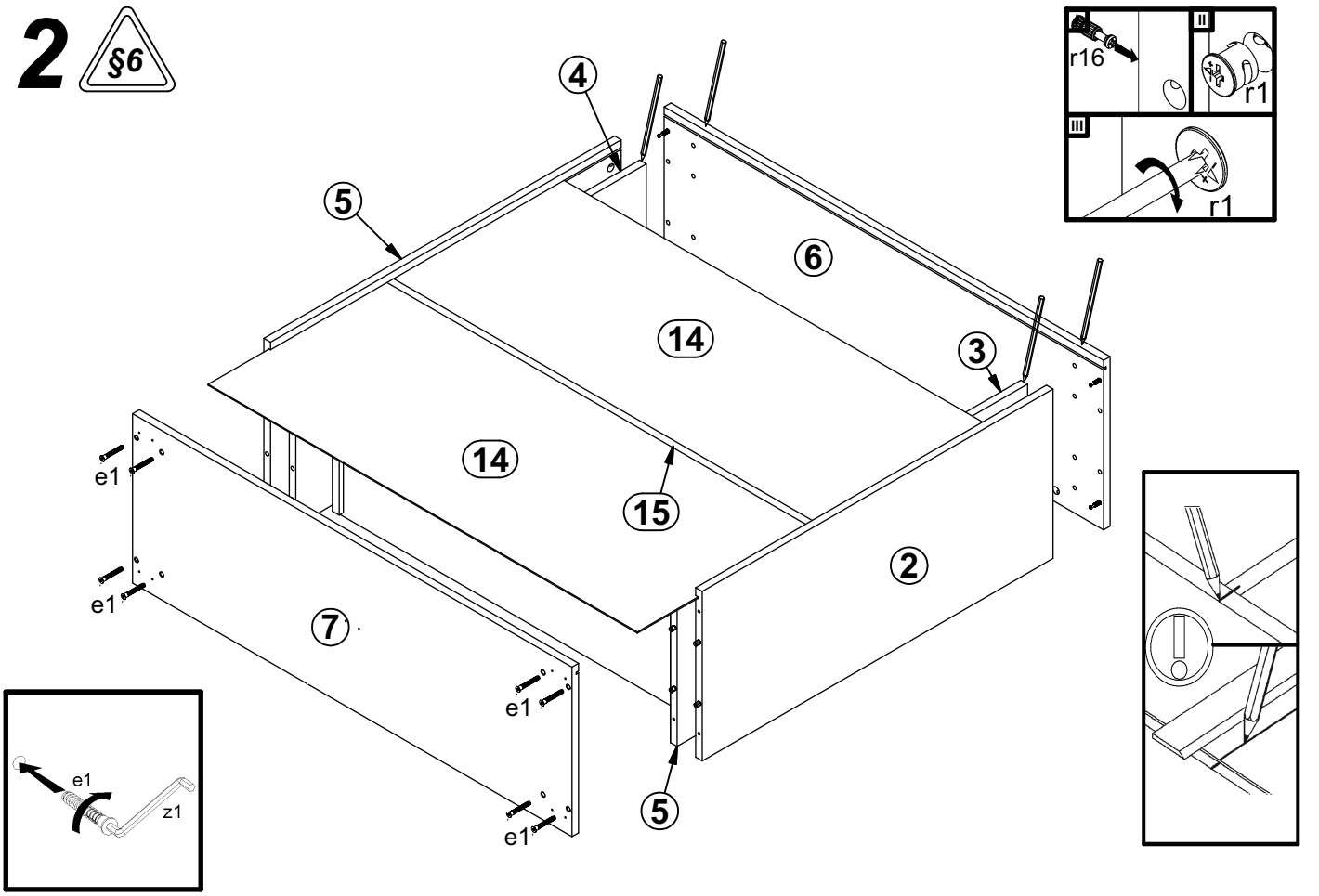

4
5
6
14
3
15
2
7
e1
z1
r16
r1
III
II

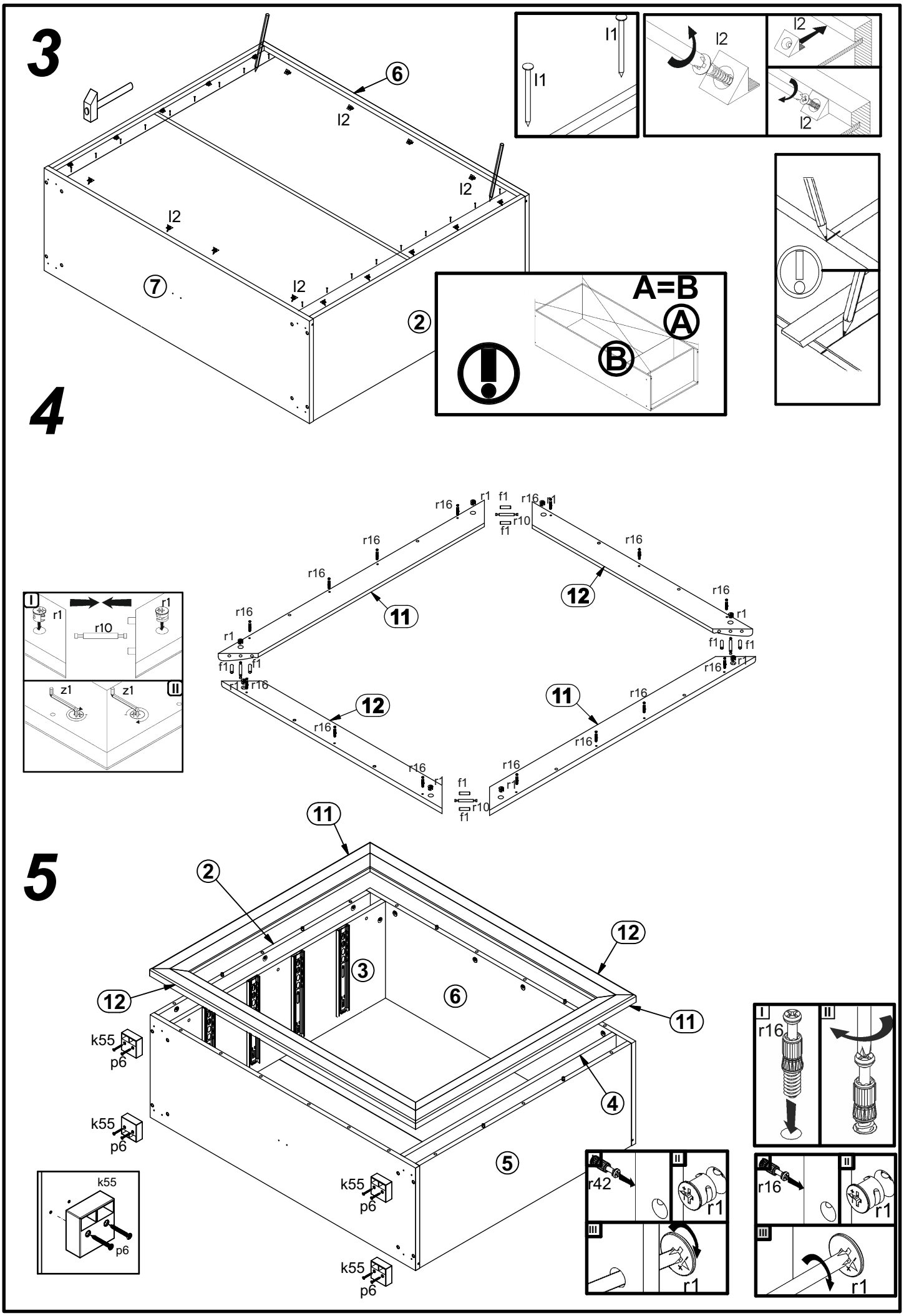
3
6
l2
l2
l2
l2
7
2
l1
l1
l2
l2
l2
A=B
A
B
4
r16
r1
f1
r10
11
12
I
II
z1
z1
5
11
2
12
3
6
12
11
4
5
k55
p6
r42
r16
r1
III

6

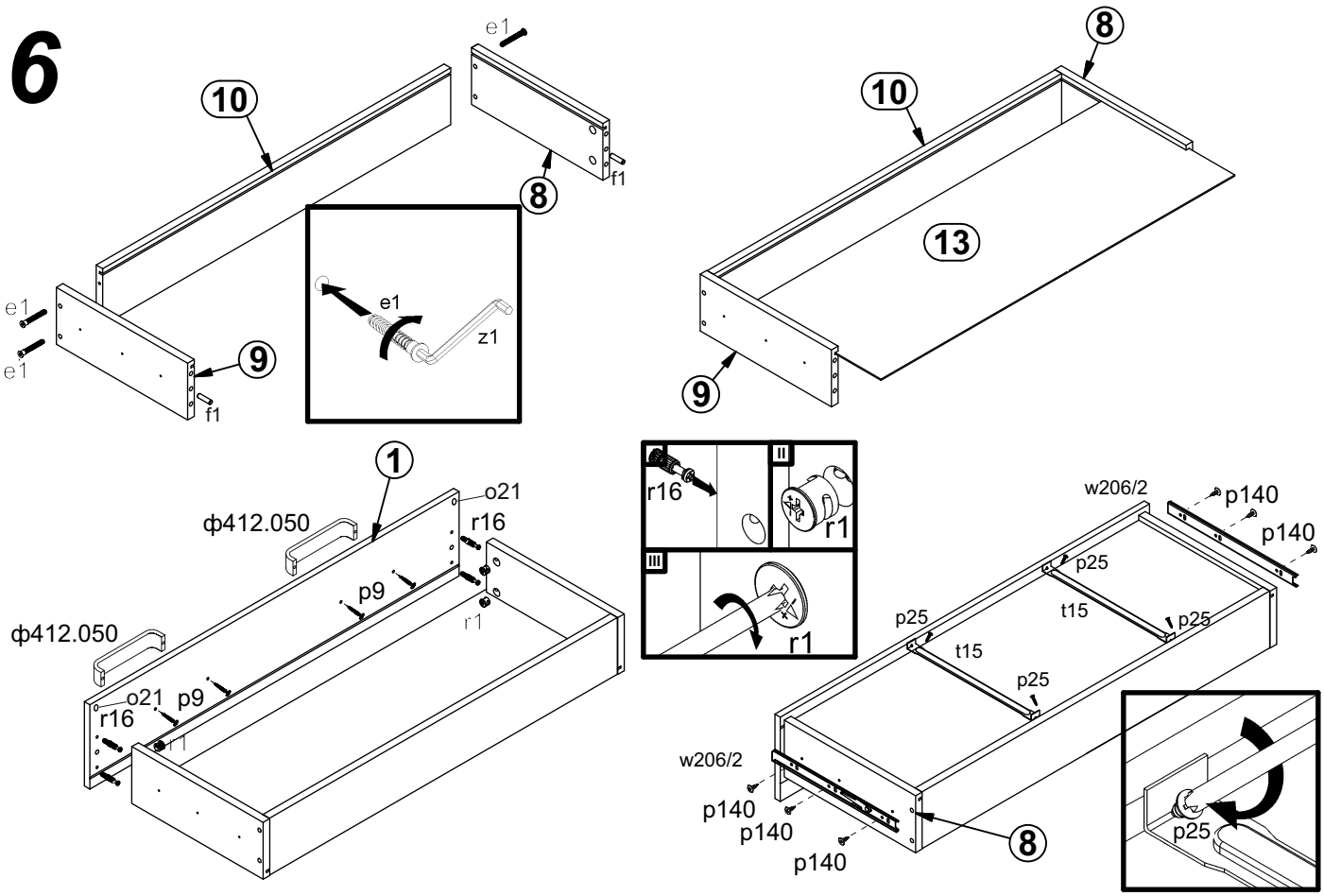

e1
10
8
f1
e1
e1
9
f1
e1
z1
8
10
13
9
1
o21
ф412.050
r16
p9
r1
ф412.050
o21
p9
r16
r1
r16
r1
r1
w206/2
p140
p140
p25
t15
p25
p25
t15
p25
w206/2
p140
p140
p140
8
p25

7

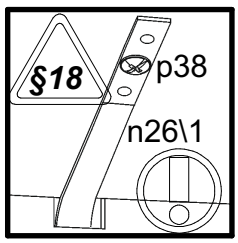

§18
p38
n26\1

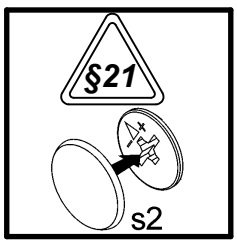

§21
s2

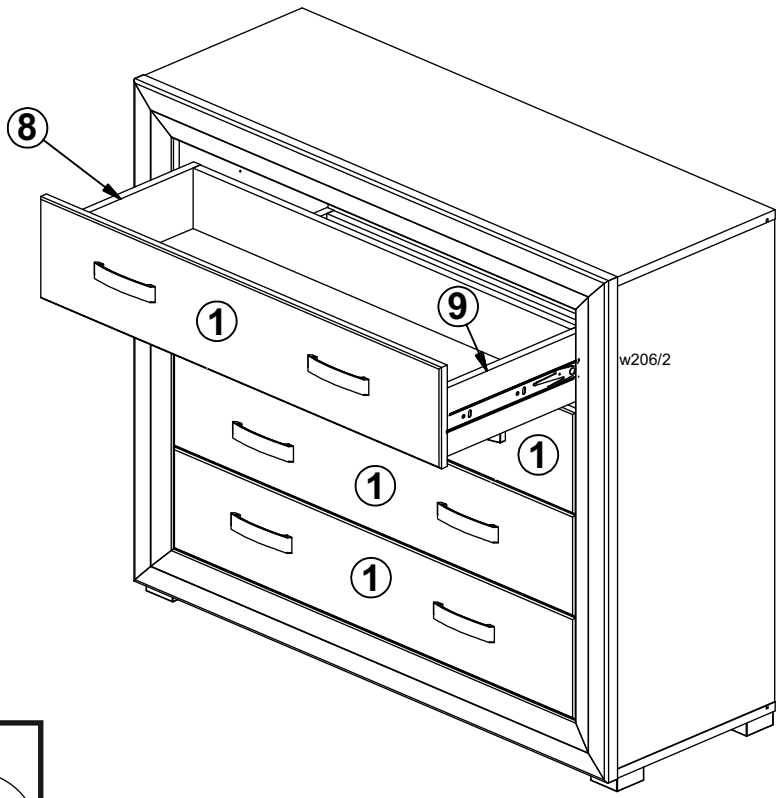

8
1
9
w206/2
1
1
1

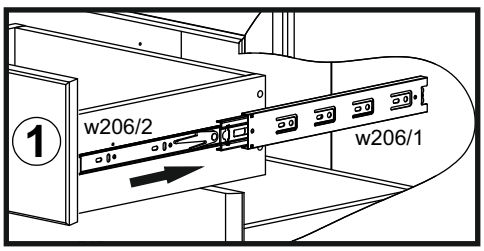

1
w206/2
w206/1