NORDICLIGHTS

CANIS GO 410 REVERSE

Светодиодная фара Canis GO 410 Reverse базового уровня самая лучшая. Несмотря на то, что она легче оригинальной версии фар рабочего света Canis, рабочий световой поток такой же высокий. Отлично подходящая для применения в строительной, лесозаготовительной, сельскохозяйственной и погрузочно-разгрузочной отраслях фара Canis GO 410 Reverse имеет круглый форм-фактор и крепление на стойке. Она не излучает электромагнитных помех (нулевая эмиссия) (ЭМС CISPR 25 class 5), а ее световой поток составляет 1000 люменов.

Не все продукты доступны на всех рынках. В ходе постоянного совершенствования продукта технические характеристики и дизайн могут меняться. \nВсе значения являются номинальными. На иллюстрациях не всегда изображен дизайн каждой версии, а некоторые функции зависят от версии. Световой поток варьируется в зависимости от цвета рассеивателя.

ТЕХНИЧЕСКИЕ ДАННЫЕ

Теоретический световой поток	**1600 lm**
Рабочий световой поток	**1000 lm**
Цветовая температура	**5000 K**
Номинальное напряжение, DC	**12 - 24 V**
Входное напряжение, DC	**9 - 16 V** **18 - 32 V**
Потребляемая мощность	**16 W**
Номинальный ток при	**24V=0.6A, 12V=1.05A**
Разъем	**Built-in Deutsch DT-2 (2-pin)**
Монтаж	**Single Bolt M8**
Удар	**60G**

Вибрация	**8Grms 24-2000Hz**
объектив	**Grilamid® (registered trademark of EMS-GRIVORY)**
Корпус	**Aluminium**
Масса	**0.5 kg**
Класс защиты IP	**IP68, IP6K9K**
Соляной туман	**ISO 9227 240H**
ЭМС	**CISPR 25 Class 5, EN12895, ISO 13766, ISO 14982, ISO 7637-2, R10**
Рабочие температуры	**-40°C... +85°C (Overheat protected)**
Электроника	**Isiolated**
Номера деталей	**Reverse: 988-501B**

NORDIC LIGHTS®
Herrmans Ltd.
P.O. Box 36, Bennäsvägen 143
FI-68601 Jakobstad, FINLAND
Tel. +358 20 1345 100
Fax +358 20 1345 108
www.nordiclights.com

РАЗЪЕМЫ

КЛЮЧЕВЫЕ ОСОБЕННОСТИ

- Фонарь заднего хода (ECE R23)
- Рабочий световой поток: 1000лм
- Безупречные эксплуатационные качества в компактном корпусе

СВЕТОВЫЕ ПЯТНА

Canis GO 410 R 1000lm Reverse

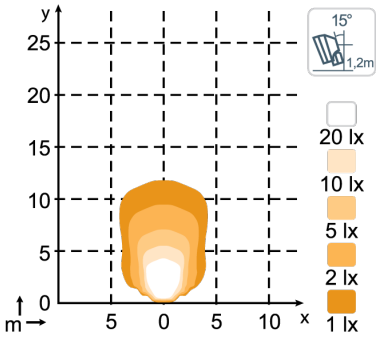

ЧЕРТЕЖИ

NORDIC LIGHTS®
Herrmans Ltd.
P.O. Box 36, Bennäsvägen 143
FI-68601 Jakobstad, FINLAND
Tel. +358 20 1345 100
Fax +358 20 1345 108
www.nordiclights.com

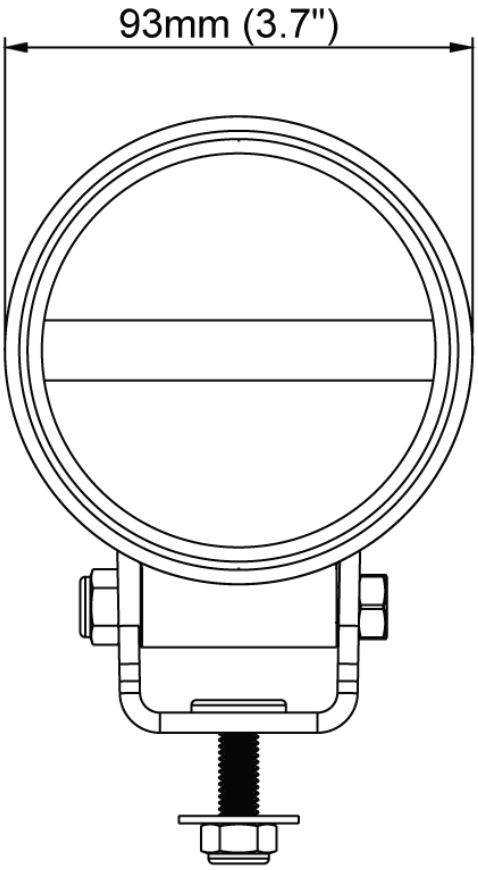

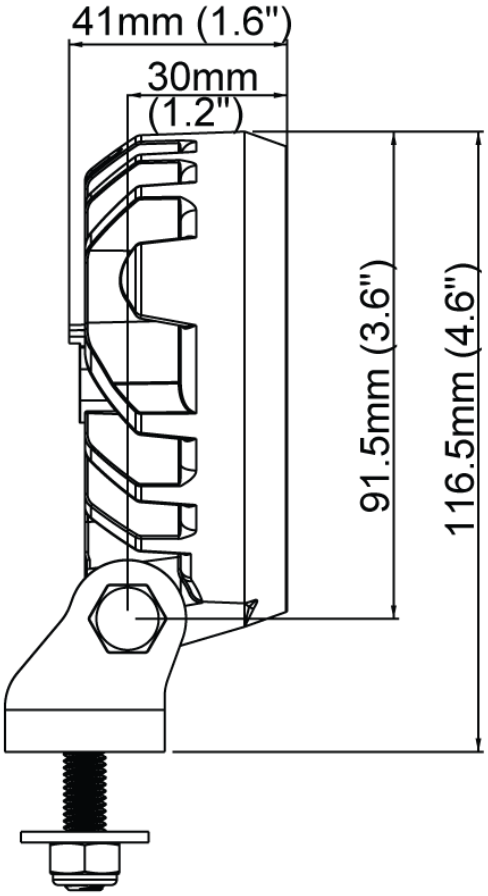

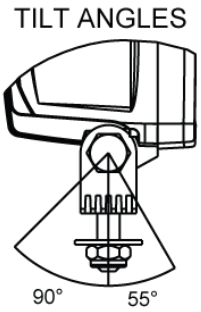

NORDIC LIGHTS®
Herrmans Ltd.
P.O. Box 36, Bennäsvägen 143
FI-68601 Jakobstad, FINLAND
Tel. +358 20 1345 100
Fax +358 20 1345 108
www.nordiclights.com