Основные схемы размещения сепараторов.

ECO STAR

С ЗАБОТОЙ О БУДУЩЕМ.

Шнековые сепараторы от ECO STAR

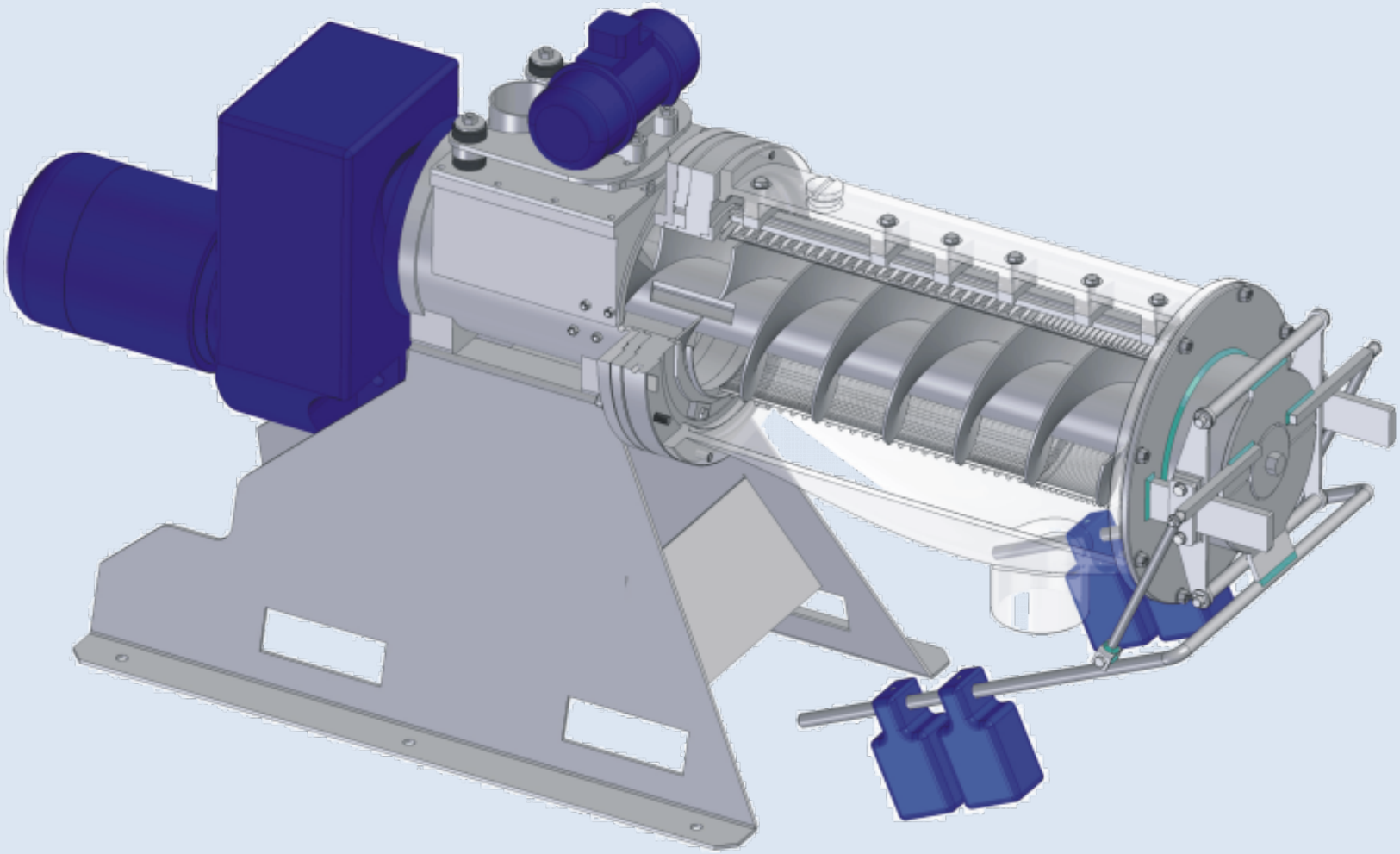

Принципиальная схема сепаратора.

(+375)-29-60-44-235

Шнековые сепараторы от ECO STAR

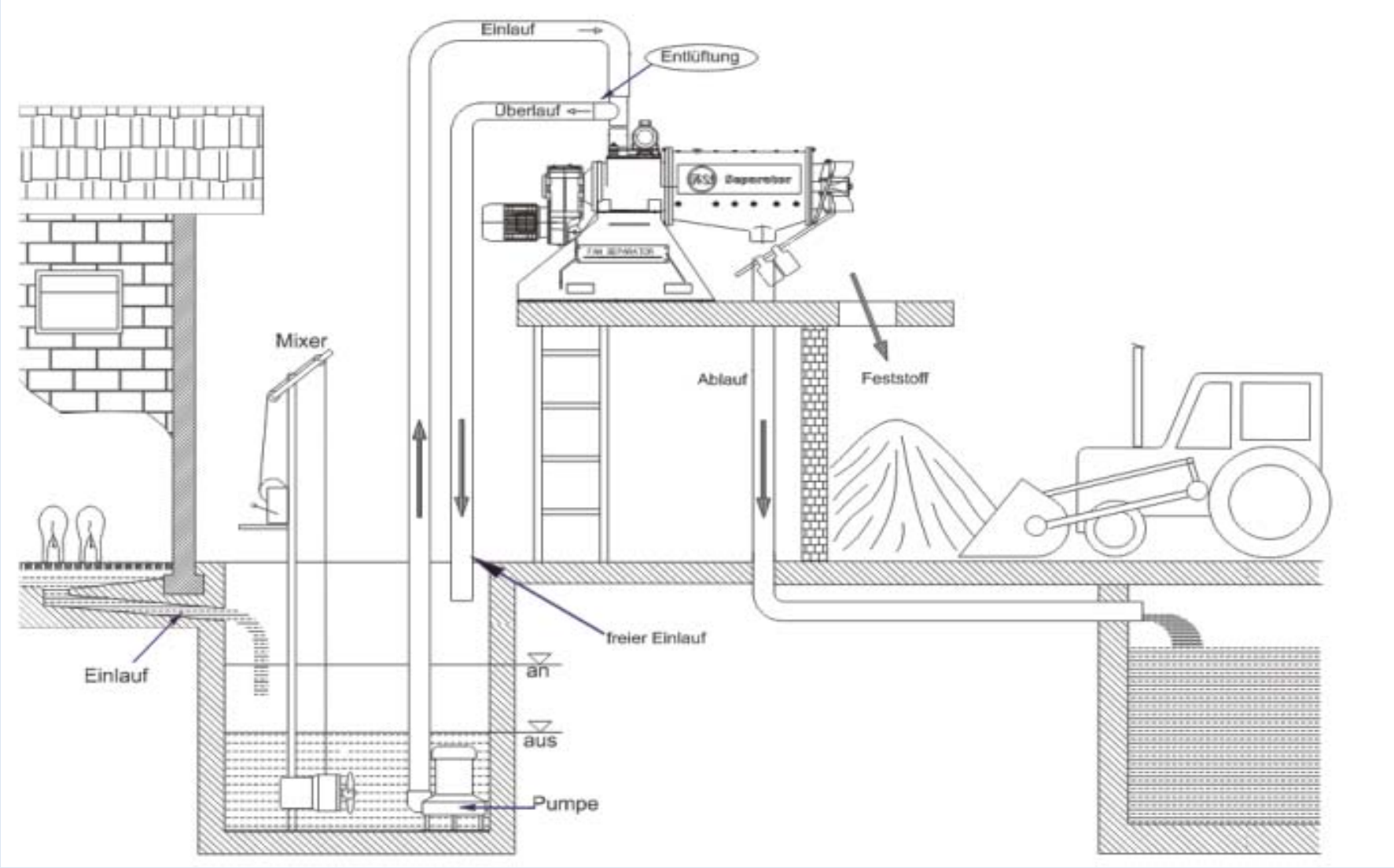

Схема работы с насосом и миксером.

(+375)-29-60-44-235

Шнековые сепараторы от ECO STAR

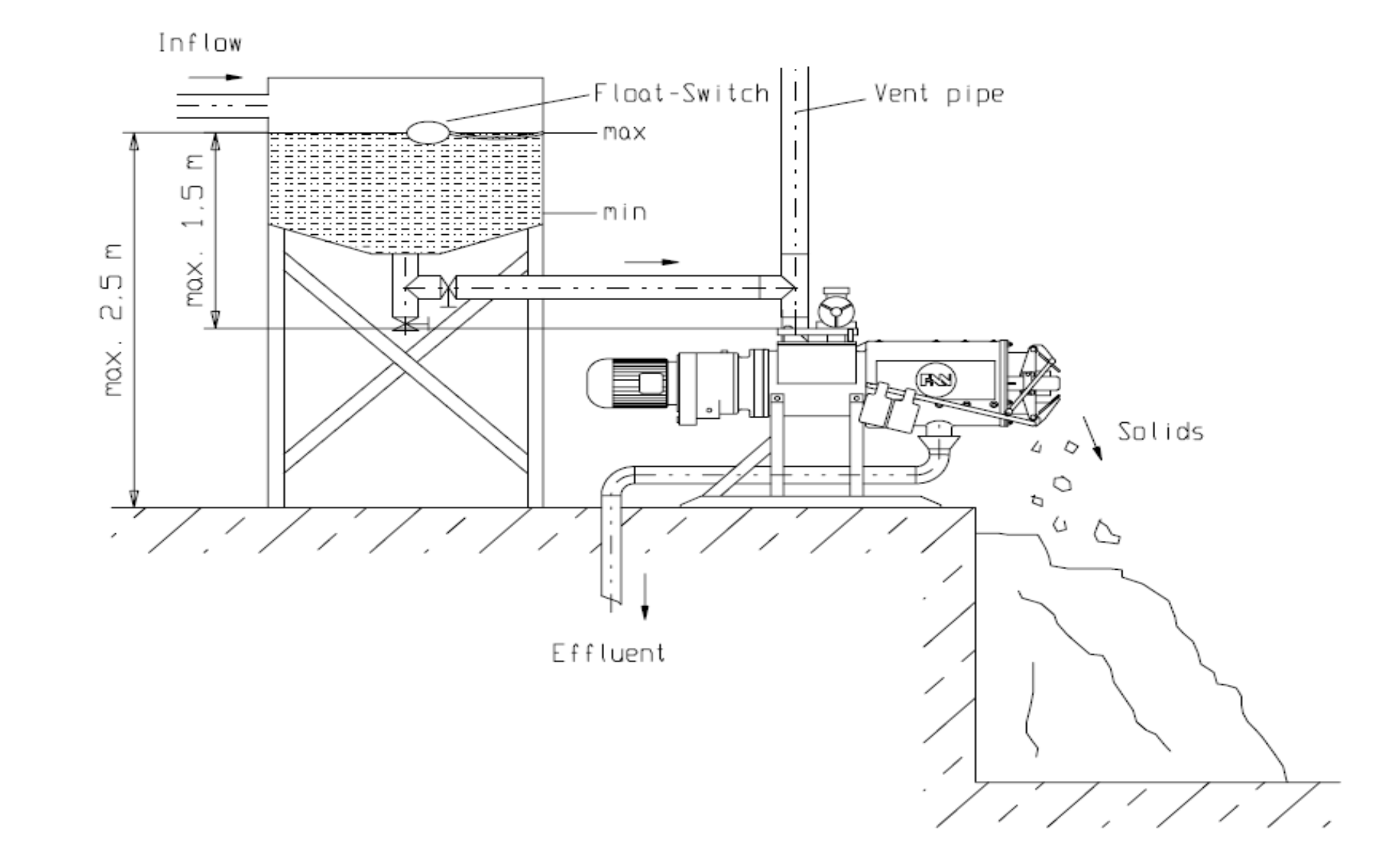

Схема работы самотеком с емкости.

(+375)-29-60-44-235

Шнековые сепараторы от ECO STAR

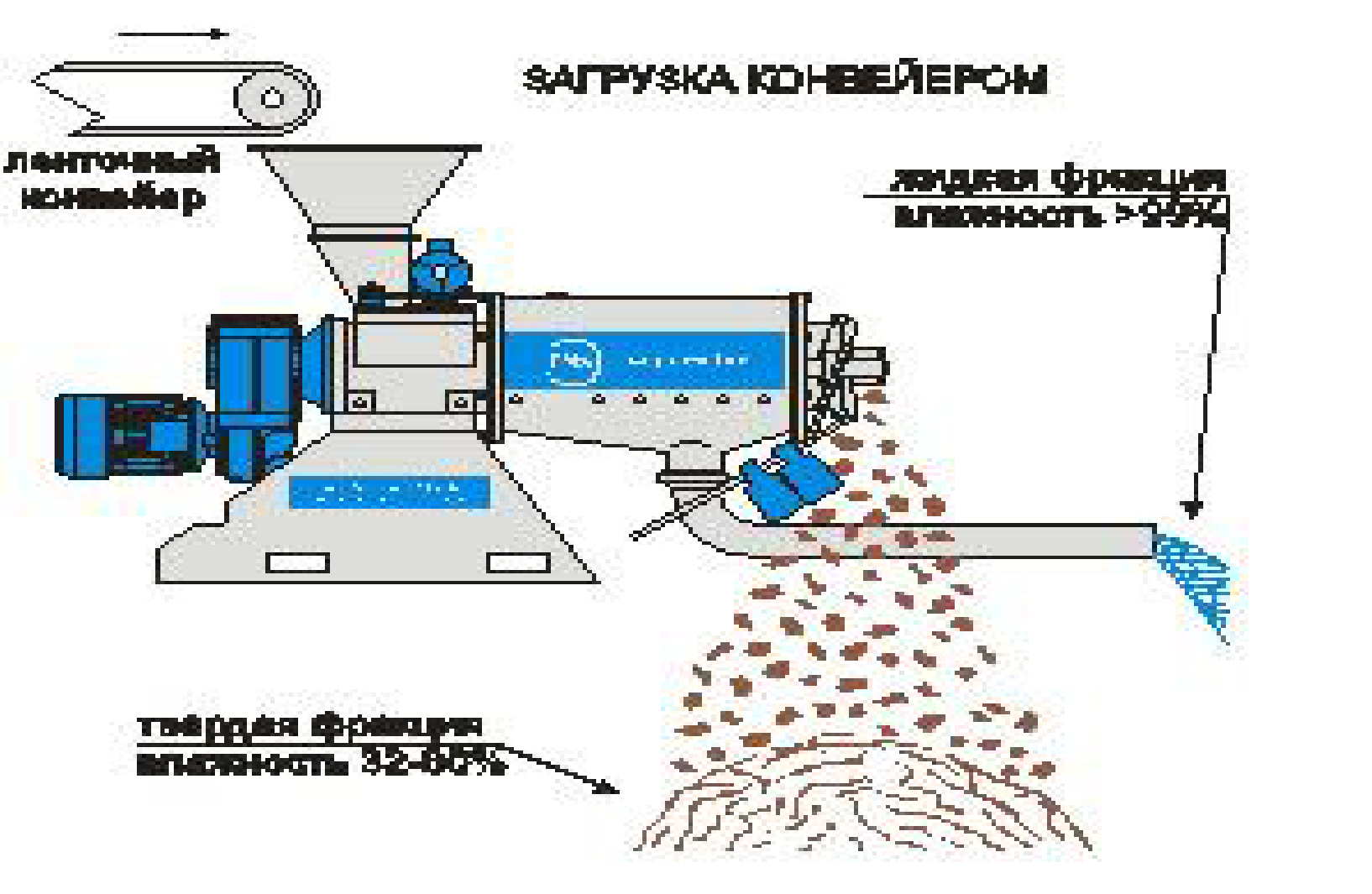

Схема работы с подачей сырья конвейером.

(+375)-29-60-44-235

Шнековые сепараторы от ECO STAR

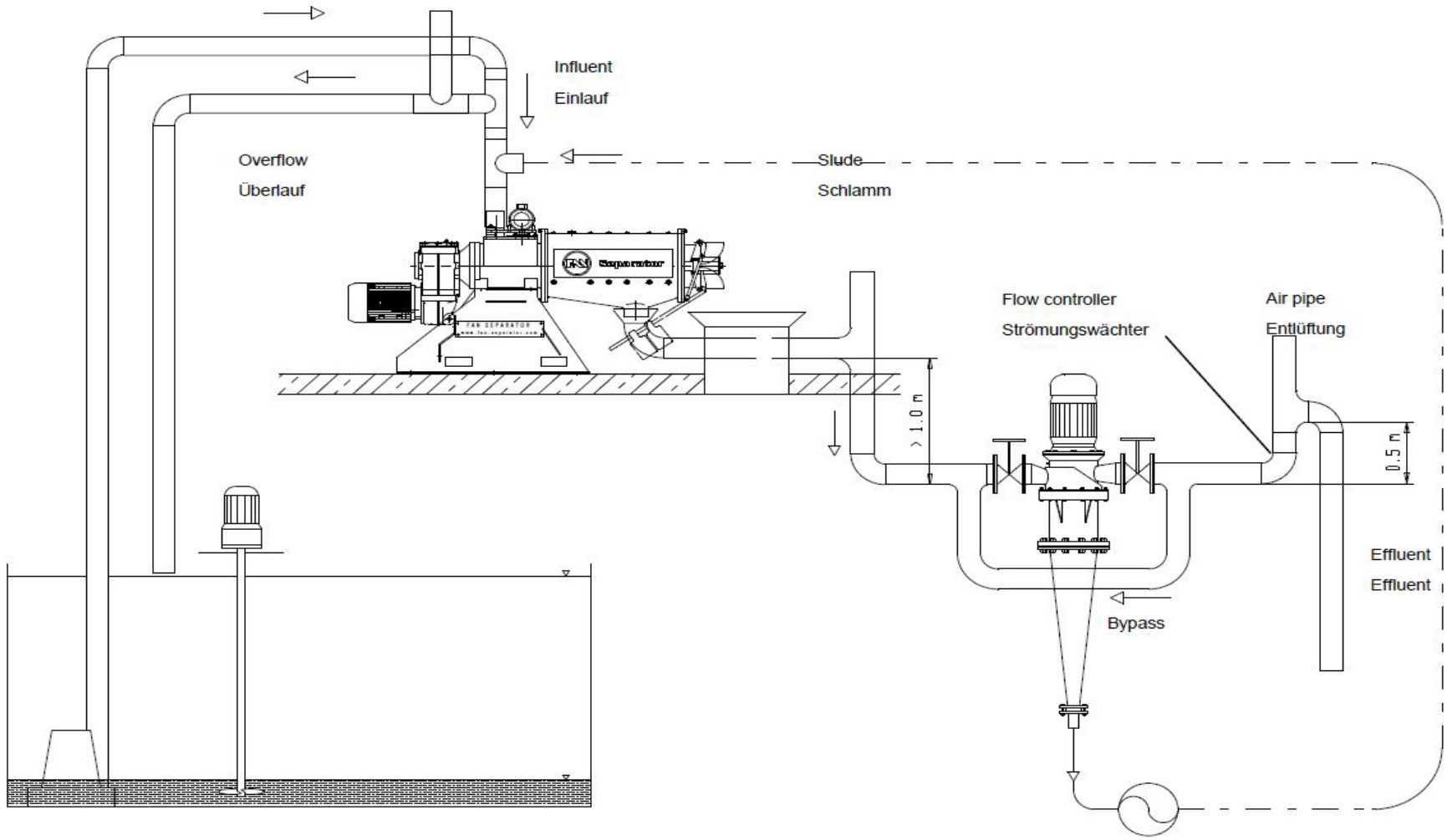

Figure 5.1: Installation with bypass
Abb.: 5.1: Installation mit Bypass

Схема совместной работы центрофужного и прессово-шнекового сепаратора.

(+375)-29-60-44-235

Шнековые сепараторы от ECO STAR

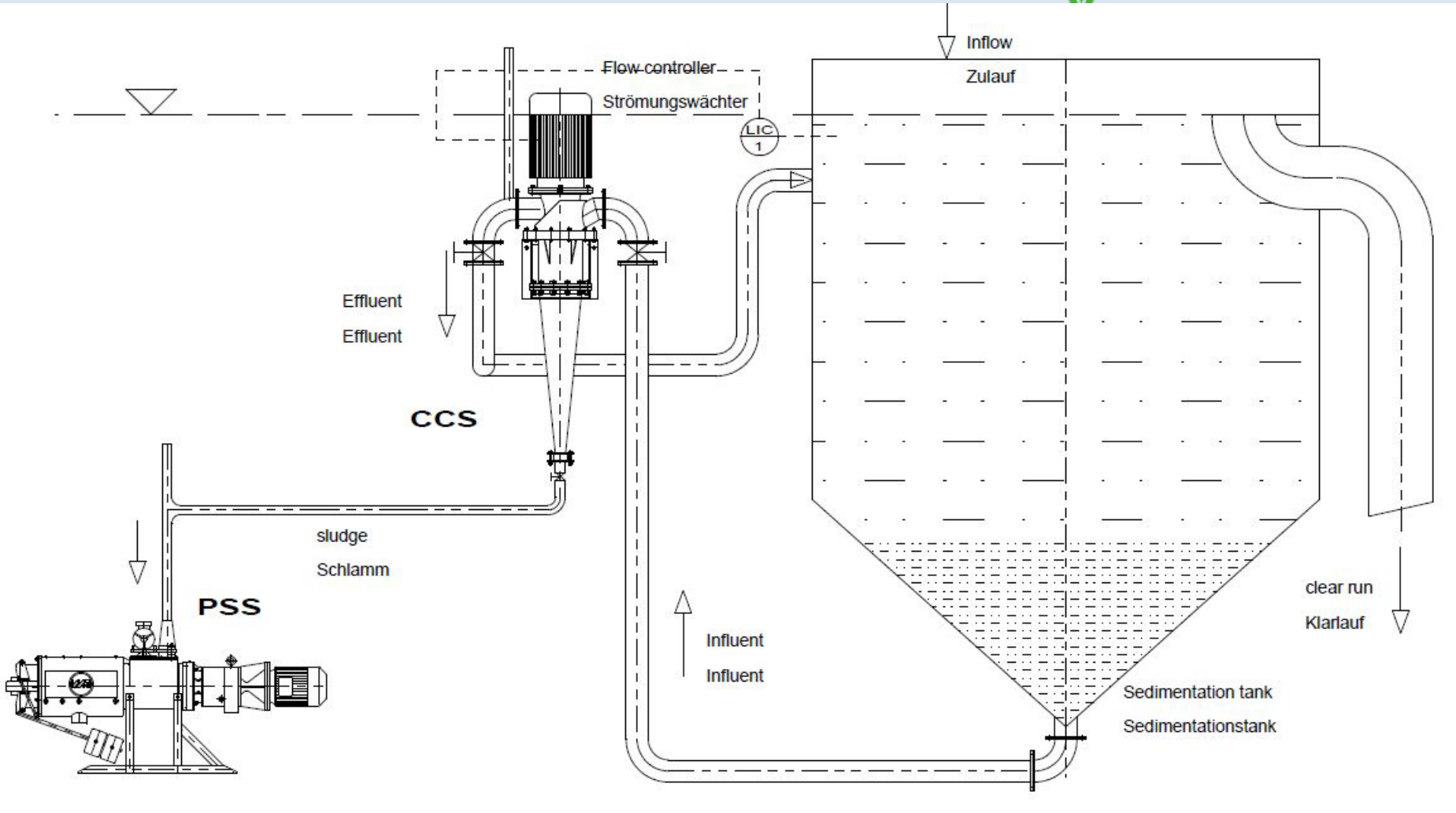

Схема совместной работы центрофужного и прессово-шнекового сепаратора.

(+375)-29-60-44-235

Шнековые сепараторы от ECO STAR

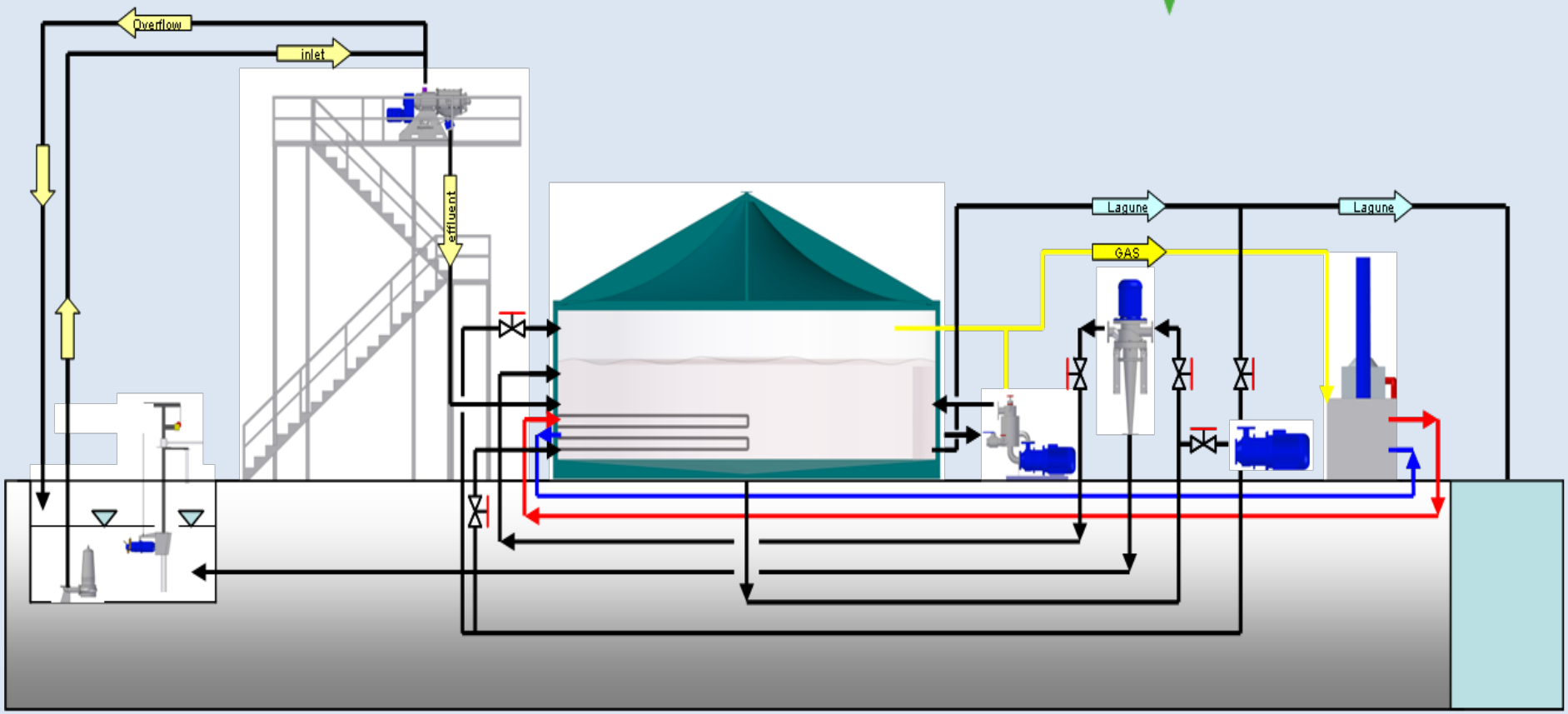

Схема совместной работы центрофужного и прессово-шнекового сепаратора на биогазовой установке.

(+375)-29-60-44-235

Сепараторы от ECO STAR

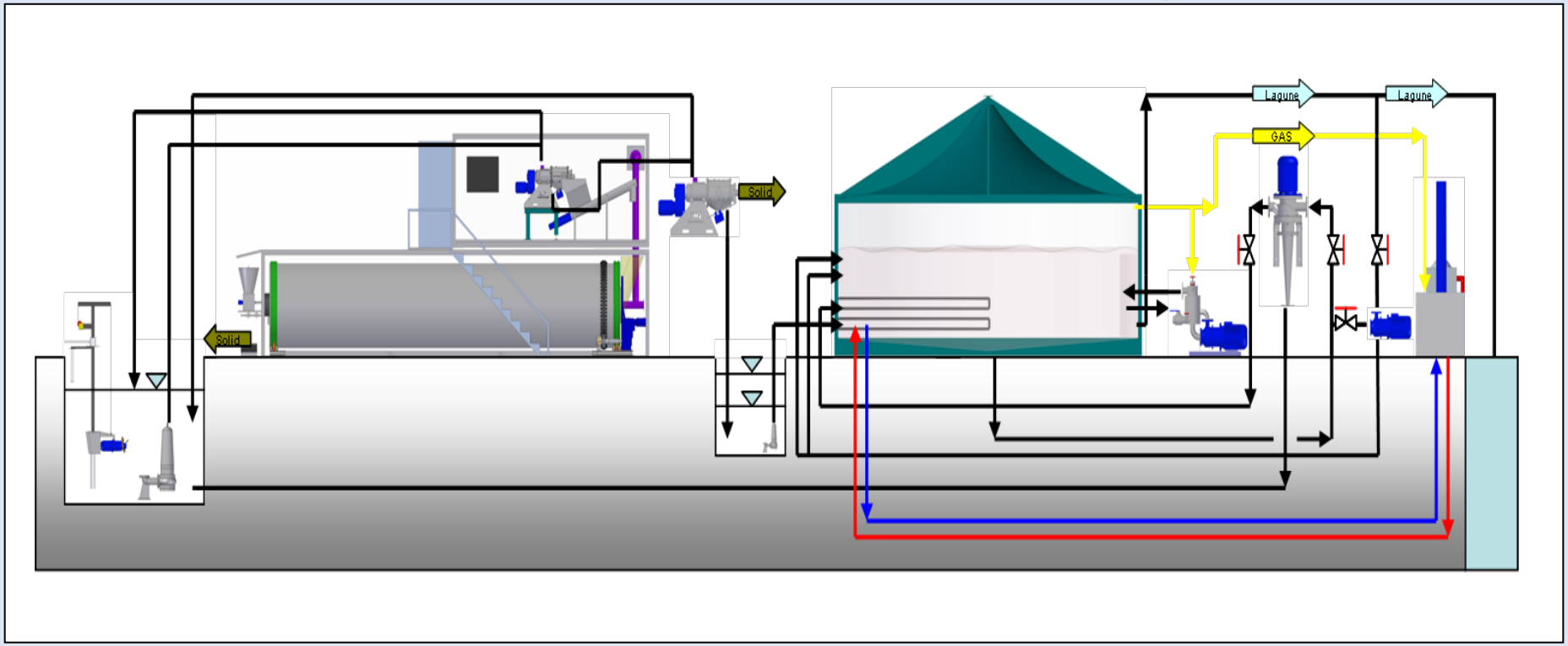

Схема совместной работы BRU, центрофужного и прессово-шнекового сепаратора на биогазовой установке.

(+375)-29-60-44-235

Шнековые сепараторы от ECO STAR

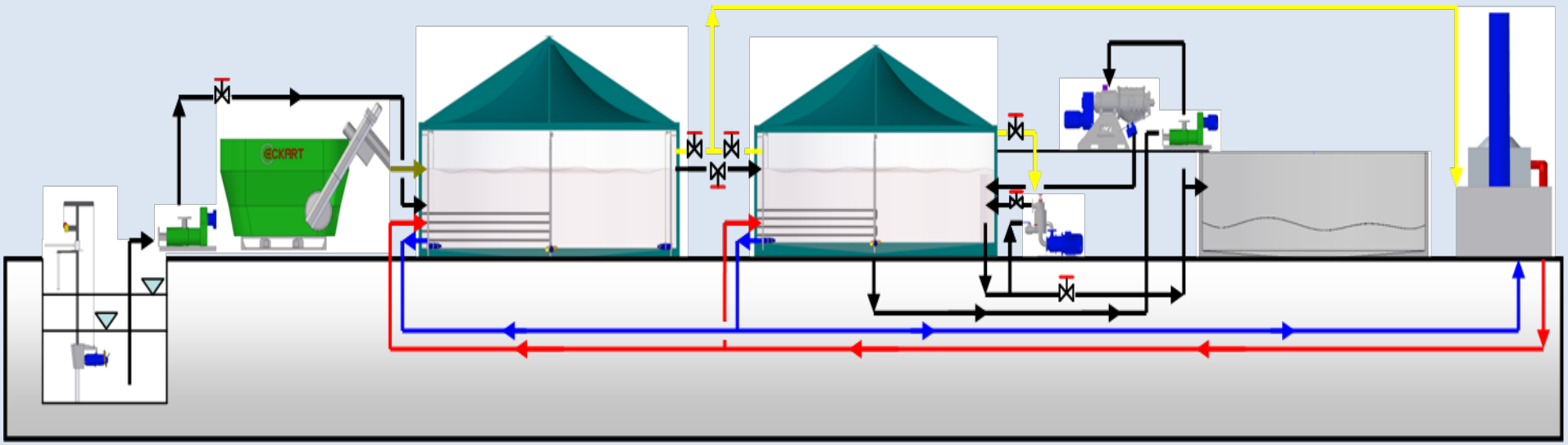

Схема работы биогазовой станции с дозатором сырья и прессово-шнековым сепаратором.

(+375)-29-60-44-235

Шнековые сепараторы от ECO STAR

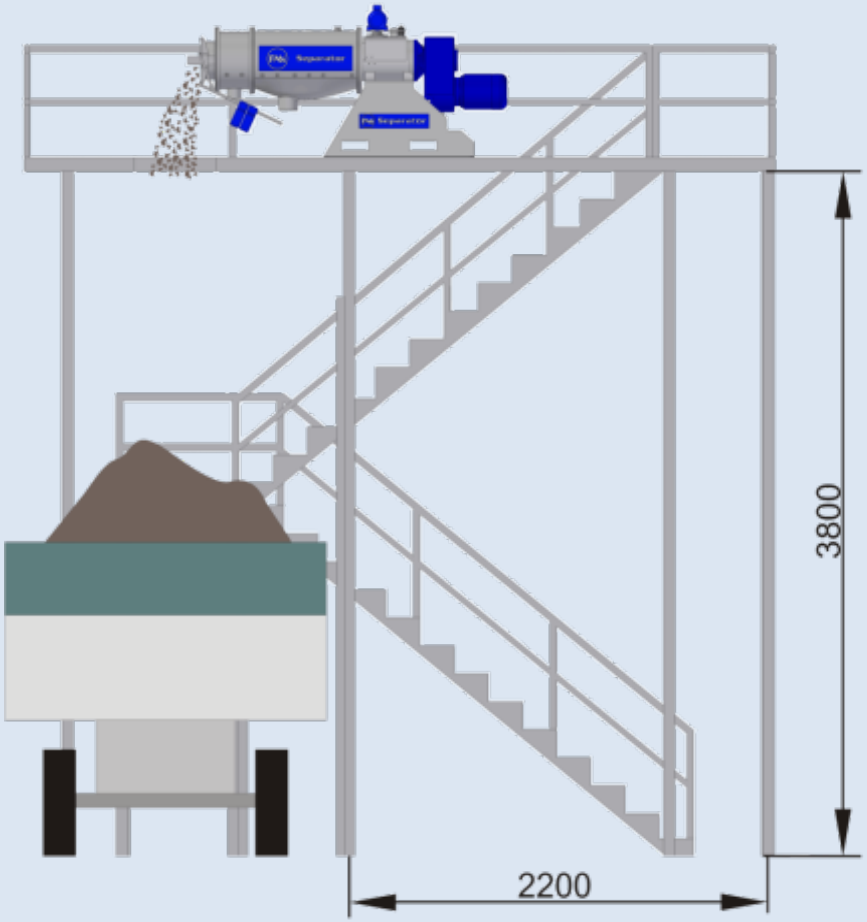

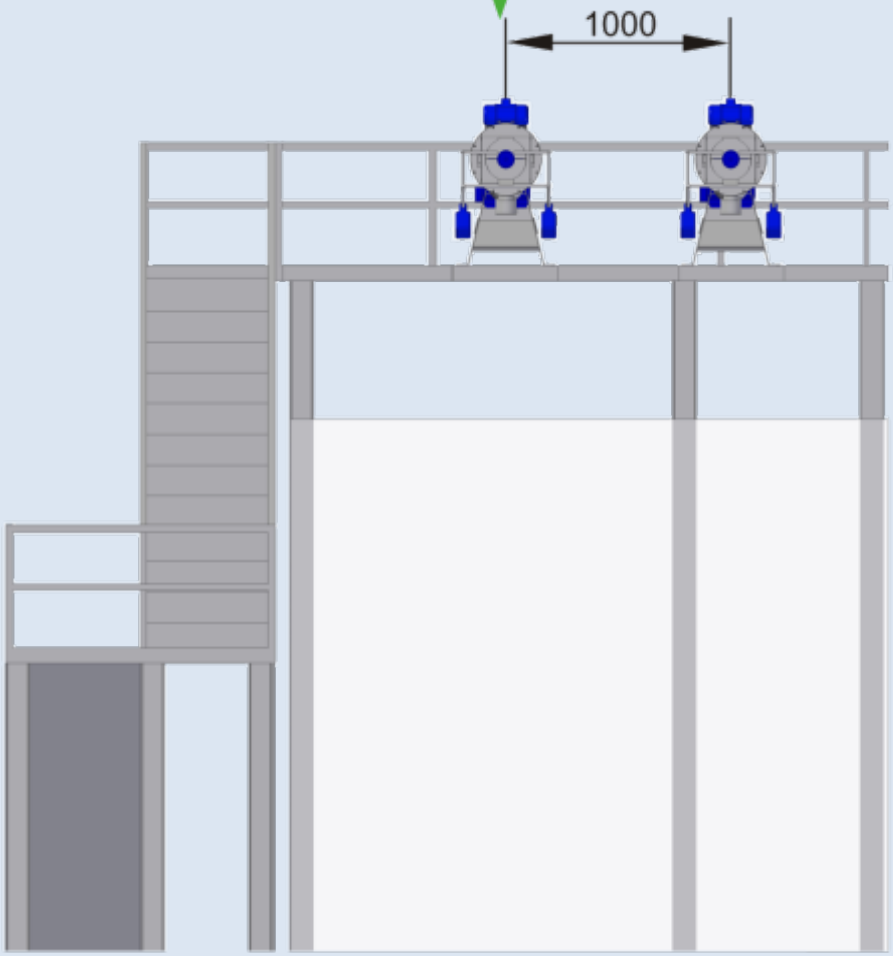

Принципиальные схемы размещения сепараторов.

(+375)-29-60-44-235

Шнековые сепараторы от ECO STAR

Принципиальные схемы размещения сепараторов.

(+375)-29-60-44-235

Шнековые сепараторы от ECO STAR

Принципиальные схемы размещения сепараторов.

(+375)-29-60-44-235

Шнековые сепараторы от ECO STAR

Принципиальные схемы размещения сепараторов.

(+375)-29-60-44-235

Шнековые сепараторы от ECO STAR

Принципиальные схемы размещения сепараторов.

(+375)-29-60-44-235

Шнековые сепараторы от ECO STAR

Принципиальные схемы размещения сепараторов.

(+375)-29-60-44-235

Шнековые сепараторы от ECO STAR

Принципиальные схемы размещения сепараторов.

(+375)-29-60-44-235

Шнековые сепараторы от ECO STAR

Принципиальные схемы размещения сепараторов.

(+375)-29-60-44-235

Шнековые сепараторы от ECO STAR

Принципиальные схемы размещения сепараторов.

(+375)-29-60-44-235

Шнековые сепараторы от ECO STAR

Принципиальные схемы размещения сепараторов.

(+375)-29-60-44-235

Шнековые сепараторы от ECO STAR

Твердая фракция после сепарации.

(+375)-29-60-44-235

Группа компаний ECO STAR предлагает:

1. Технологии и оборудование для переработки пищевых отходов и навоза.
2. Технологии и оборудование для производства подстилки для коров из навоза.
3. Технологии и оборудование для полива полей барабанными установками.
4. Технологии и оборудование для полива полей широкозахватными установками.
5. Технологии и оборудование для внесения навоза на поля танкерами, цистернами, бочками.
6. Технологии и оборудование для внесения навоза на поля барабанными и широкозахватными установками.
7. Весы и весовое оборудование.

Более подробная информация на сайте: www.ecostar.by
E-mail: info@ecostar.by
Телефон (факс) (+375-17)-236-99-43.
Телефоны: (+375-29)-60-44-235