Патрік / Патрик / Patric

Шафа / Шкаф / Wardrobe **SZF2D**

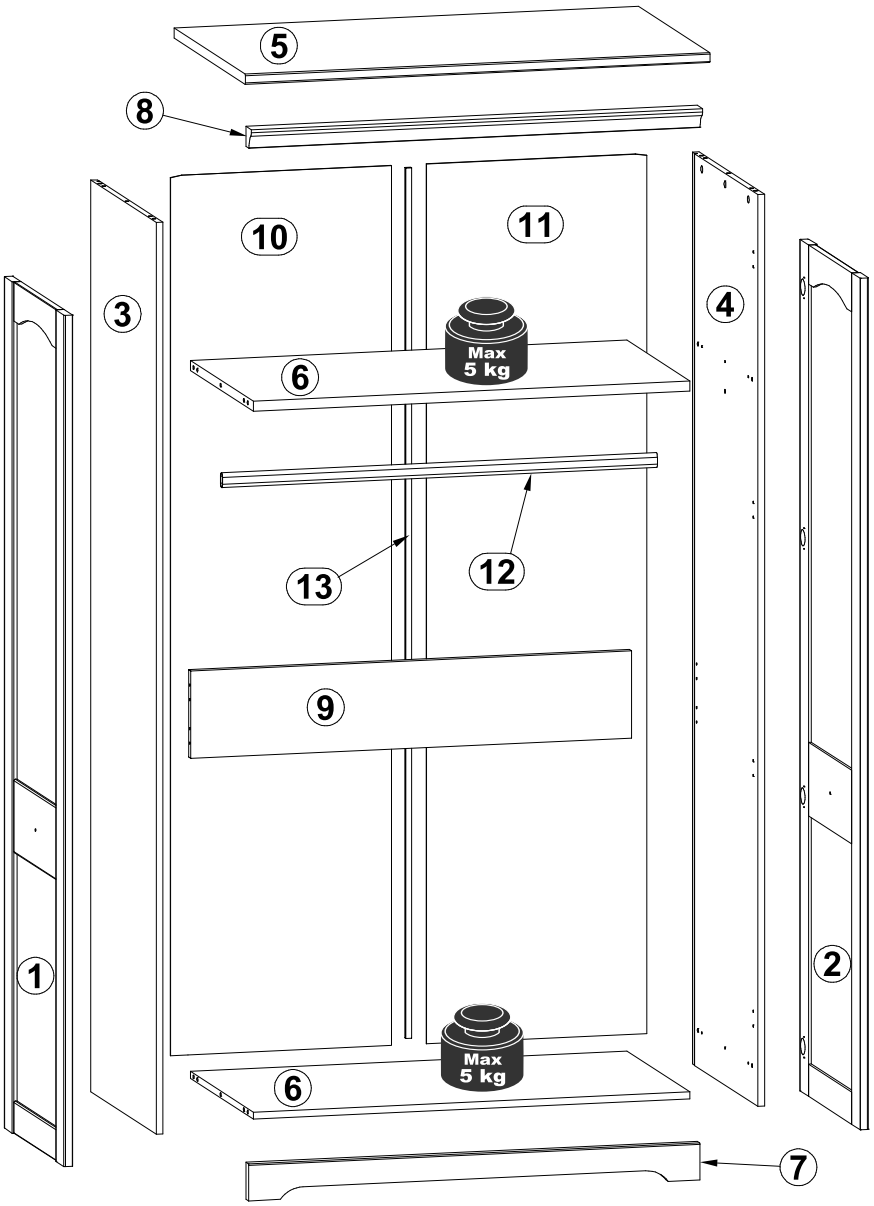

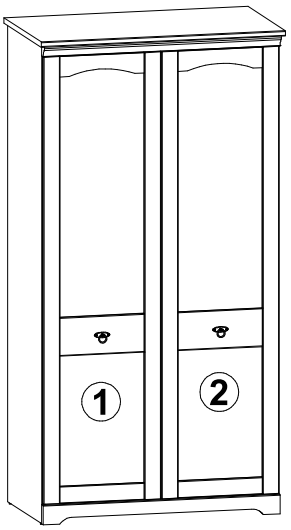

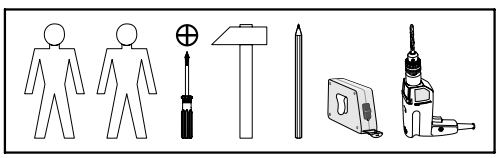

§1

A	B	C		D
1	S405-001	1919	496	3/3
2	S405-002	1919	496	3/3
3	S405-101	2050	540	2/3
4	S405-117	2050	540	2/3
5	S405-207	1029	590	1/3
6	S405-309	967	520	1/3
7	S405-411	1001	80	1/3
8	S405-556	1001	44	1/3
9	S405-410	967	200	1/3
10	S405-903	1983	490	2/3
11	S405-902	1983	490	2/3
12	DR-962	962		1/3
13	LH-1961	1961	14	2/3

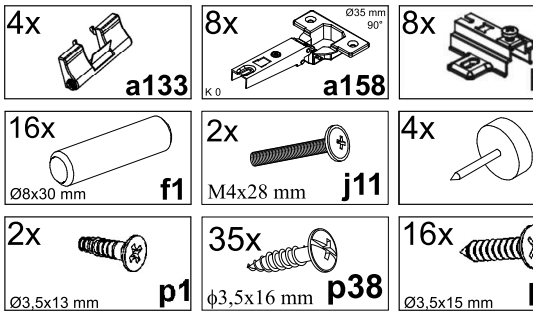

1 §2

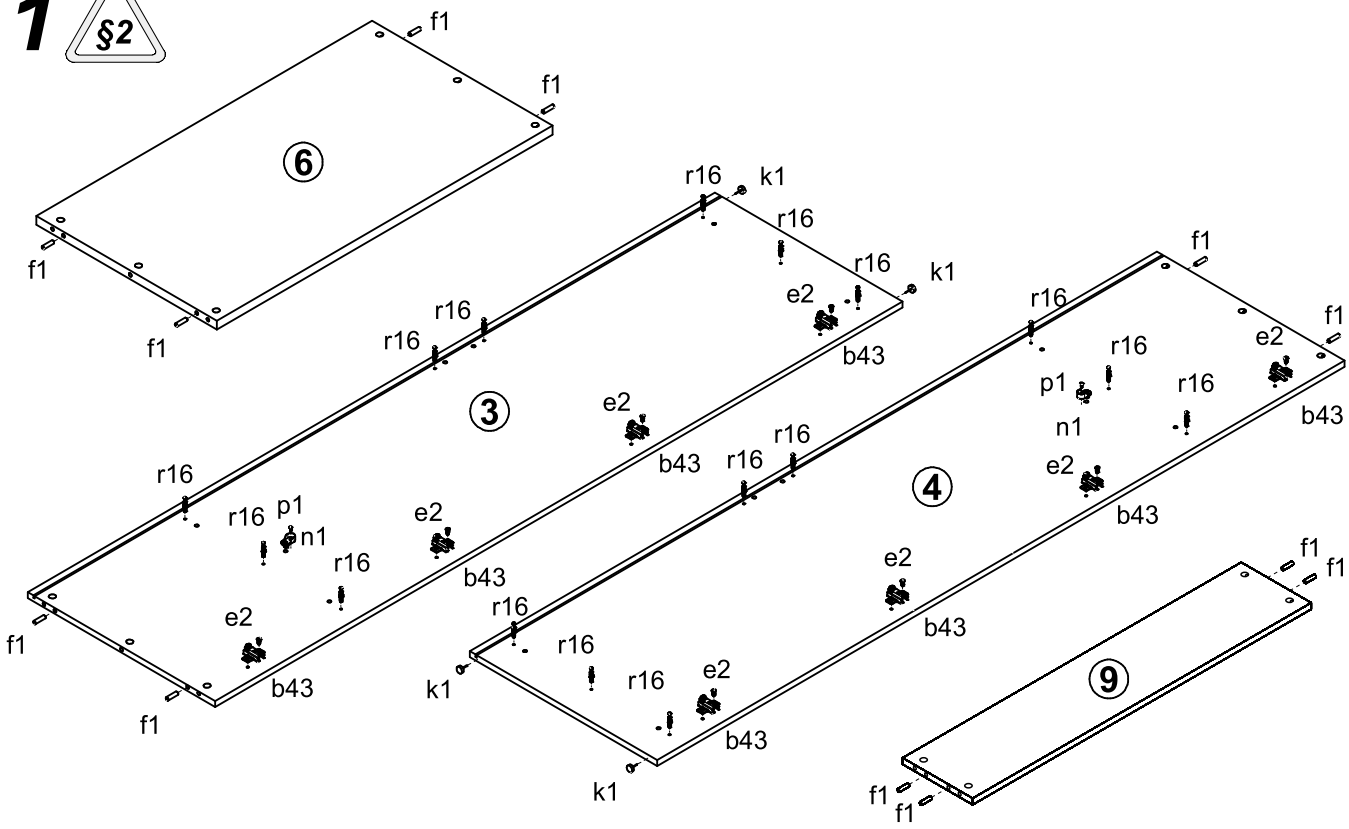
⑥
③
④
⑨
f1
r16
k1
e2
b43
p1
n1

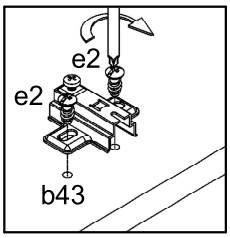
e2
e2
b43

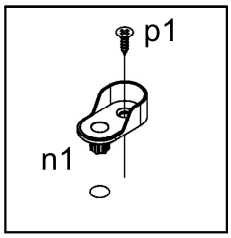
p1
n1

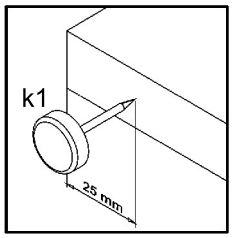
k1
25 mm

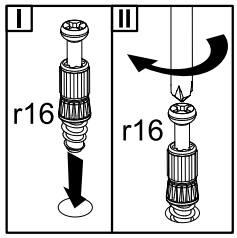
I
II
r16
r16

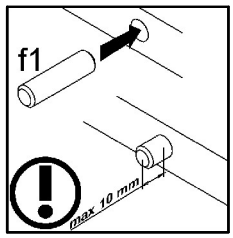
f1
max 10 mm

2 §2 §6

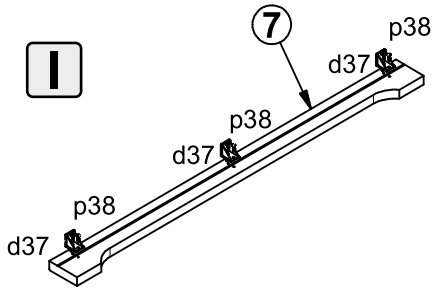
I
⑦
p38
d37

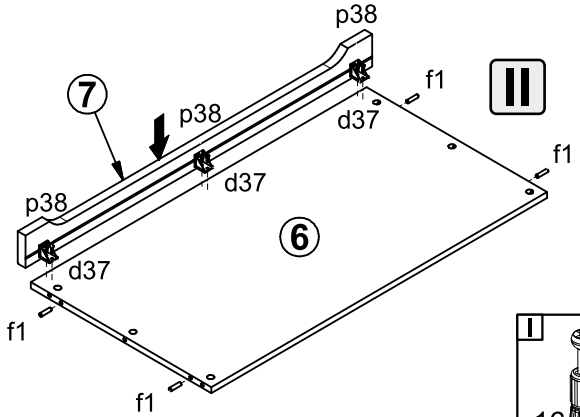
⑦
p38
d37
f1
⑥
II

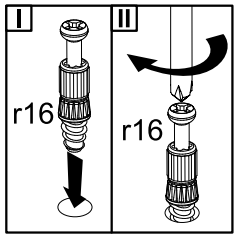
I
II
r16
r16

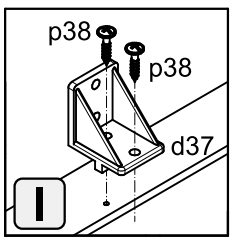
p38
p38
d37
I

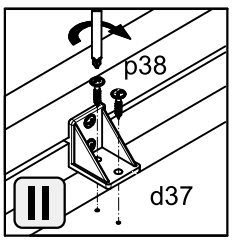
p38
II
d37

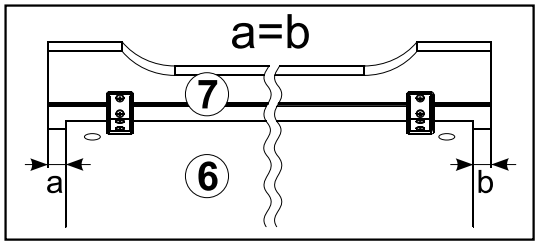
a=b
⑦
⑥
a
b

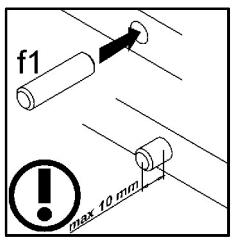
f1
max 10 mm

3 §6

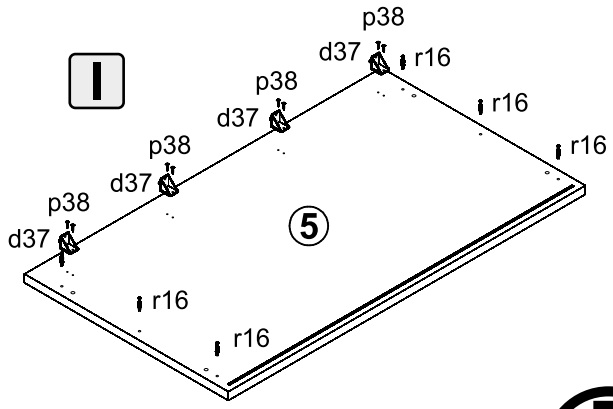
I
p38
d37
r16
p38
d37
r16
p38
d37
r16
p38
d37
5
r16
r16

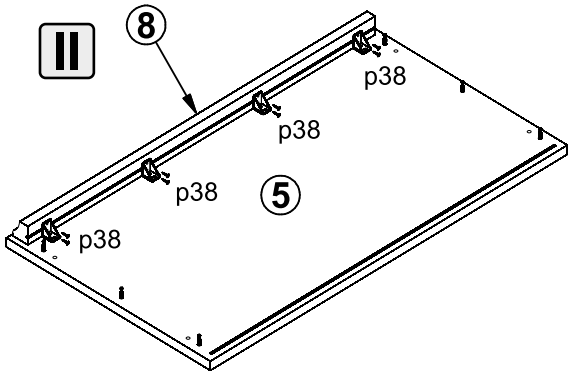
II
8
p38
p38
p38
p38
5

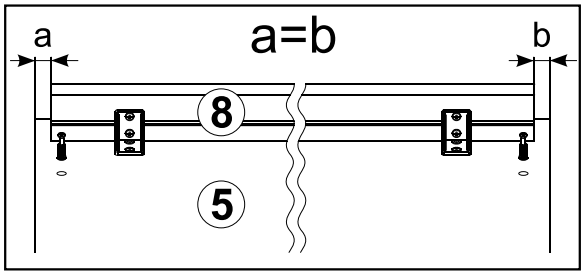
a
a=b
b
8
5

4 §6

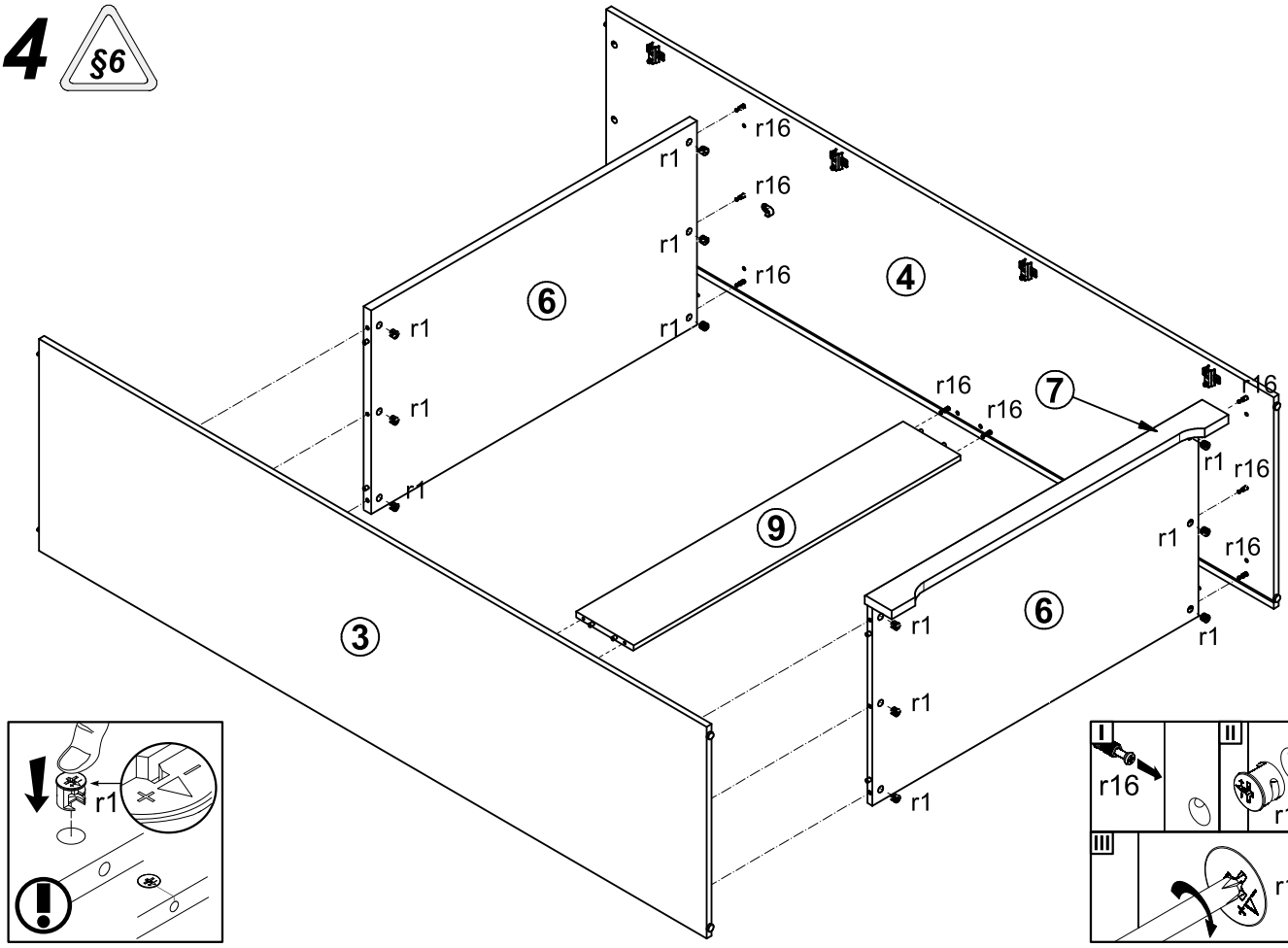
r16
r1
r16
r1
r16
r1
6
4
r1
r1
r1
r16
r16
7
r16
r1
r16
r1
r16
9
3
6
r1
r1
r1
r1

r1

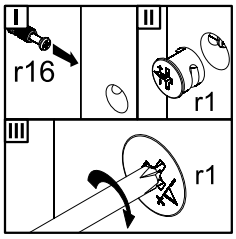
r16
r1
r1

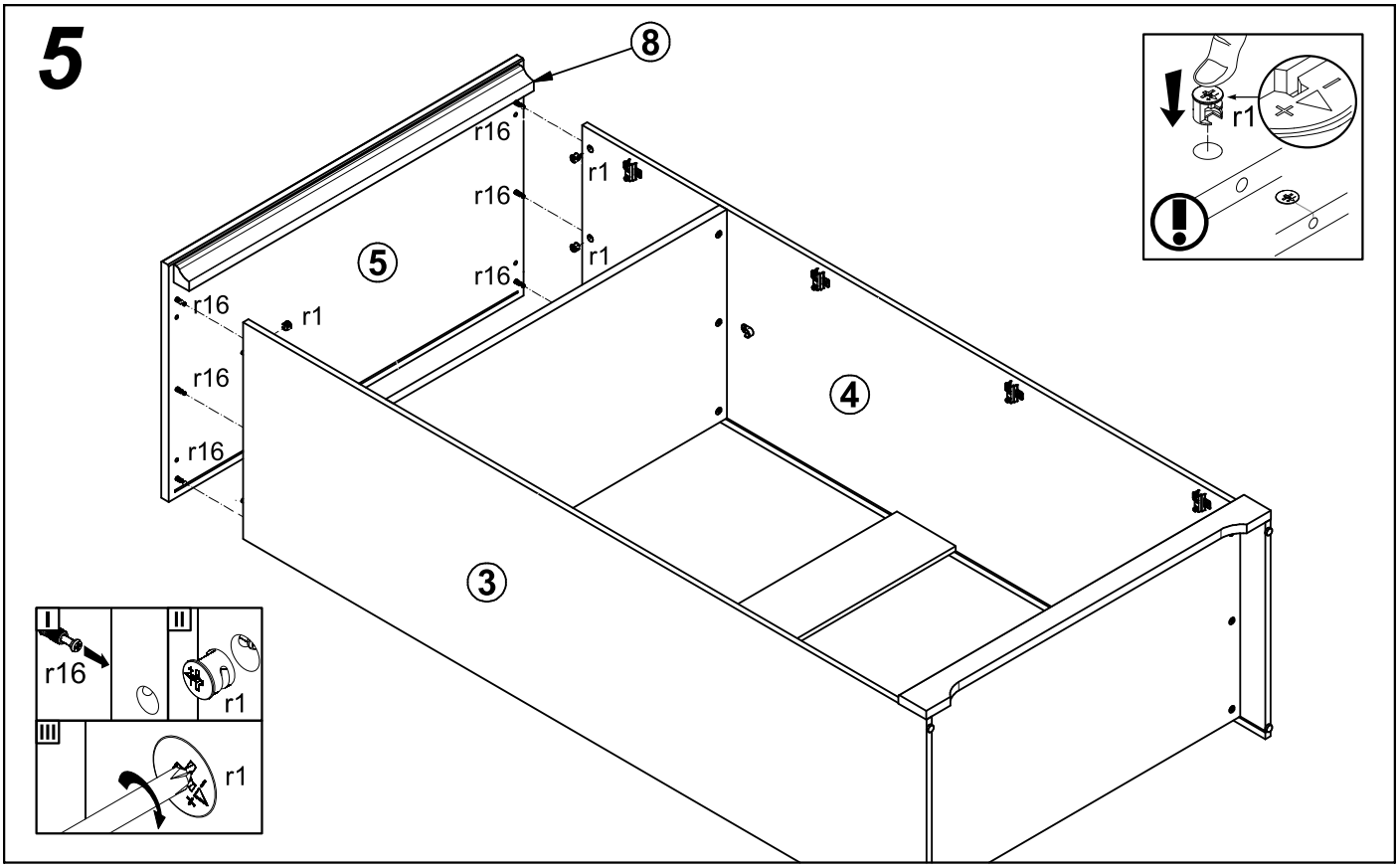
5
8
r16
r1
r16
r1
r16
5
r16
r1
r16
r16
4
3
r1
I
II
r16
r1
III
r1

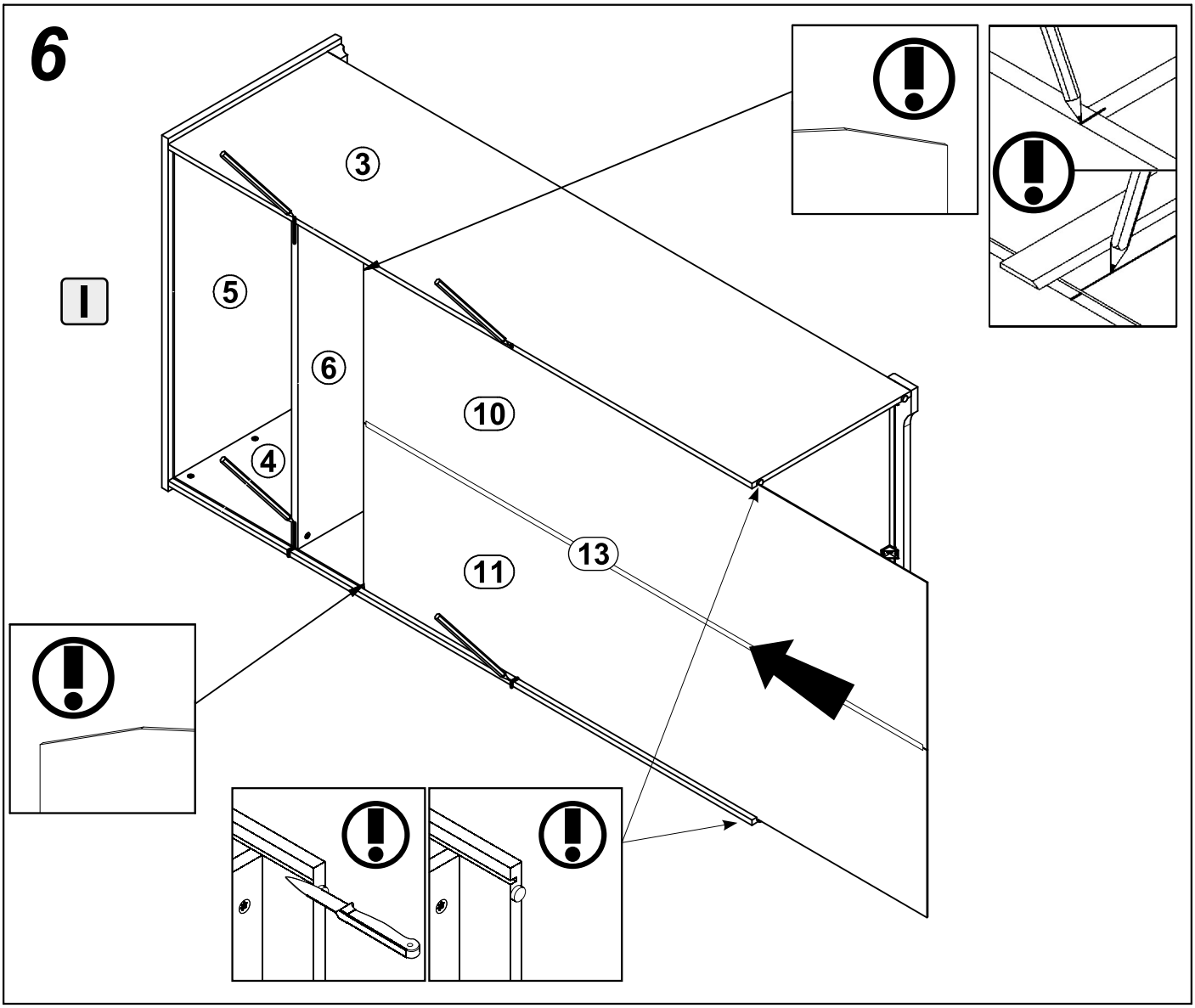
6
3
I
5
6
10
4
13
11

7

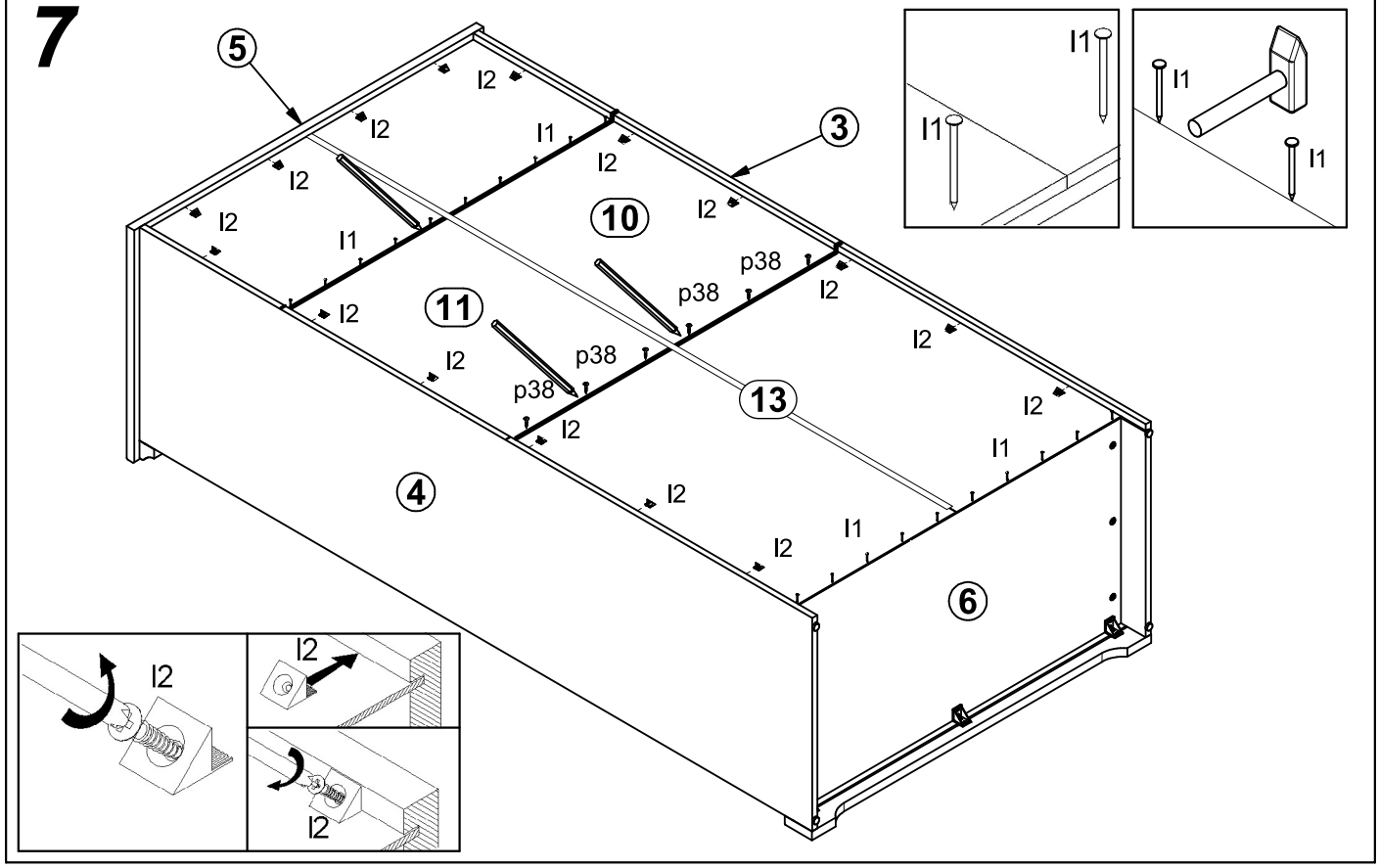

8

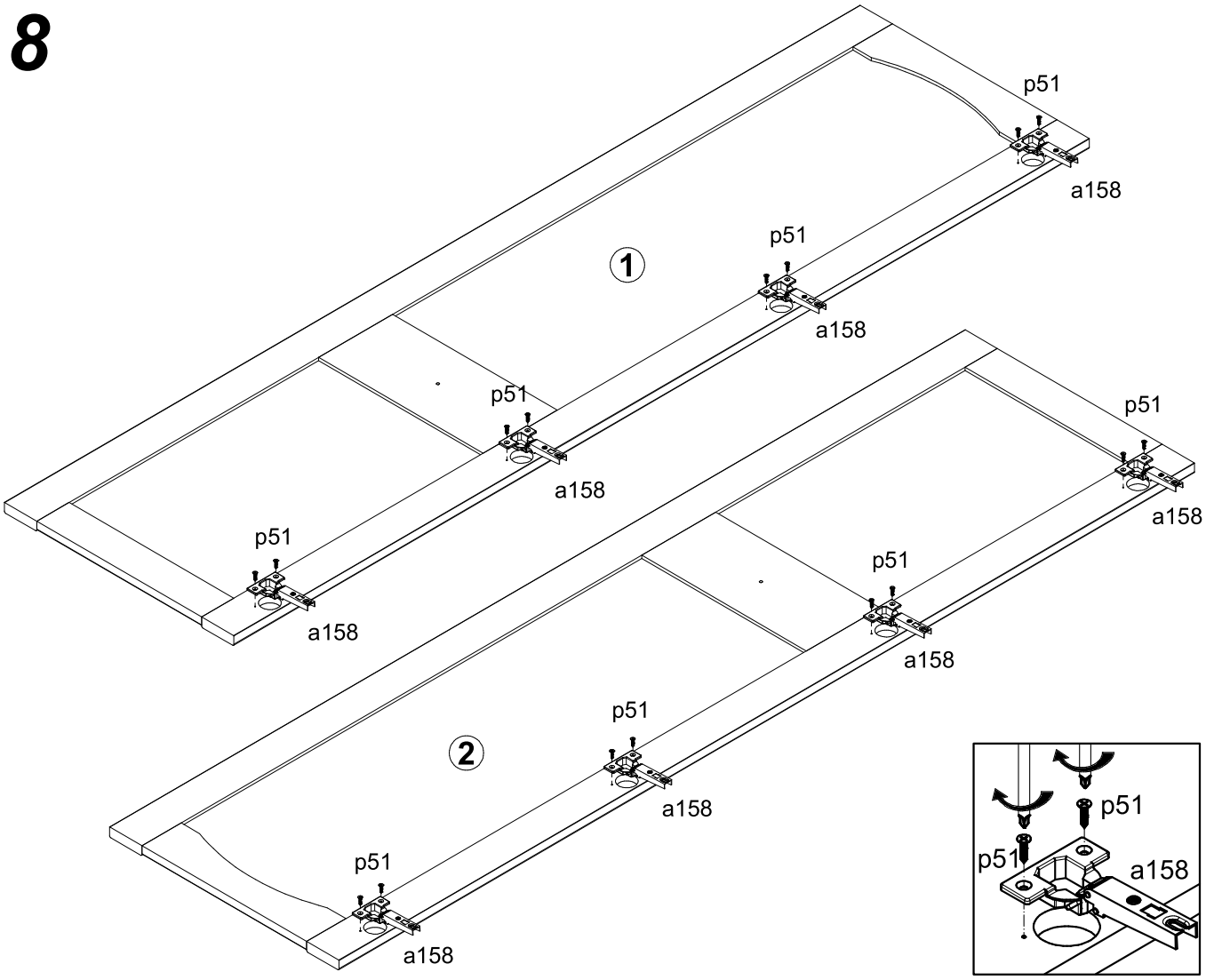

9

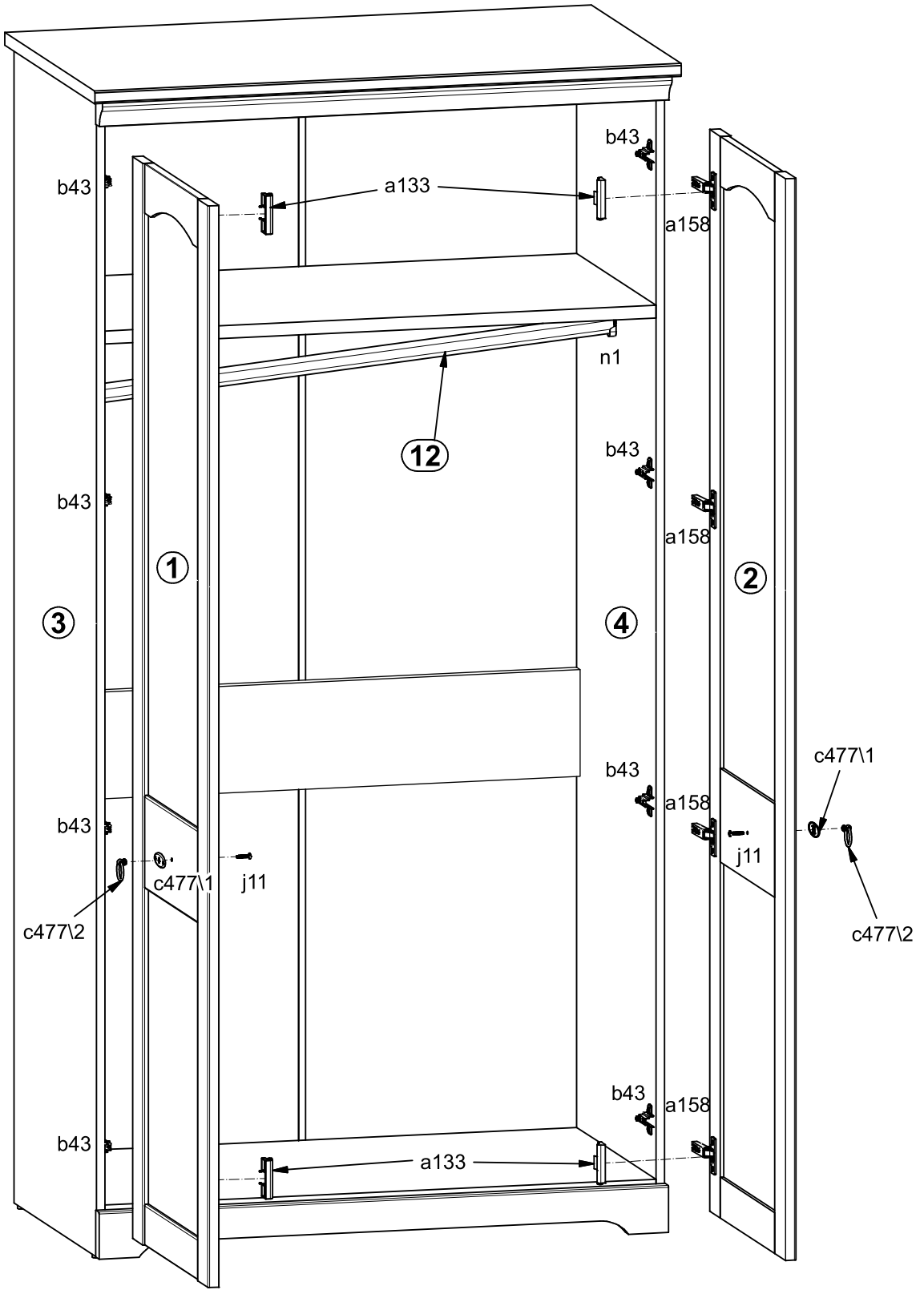
b43
a133
a158
n1
12
1
2
3
4
c477\1
j11
c477\2

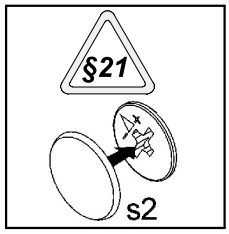
§21
s2

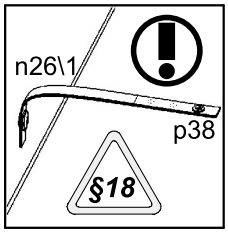
n26\1
p38
§18

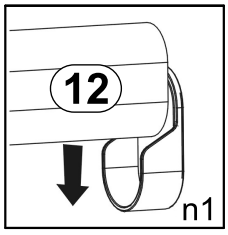
12
n1

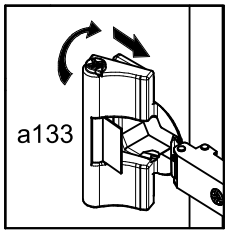
a133

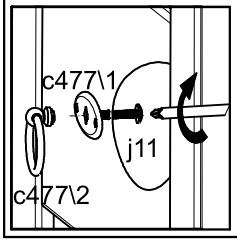
c477\1
j11
c477\2

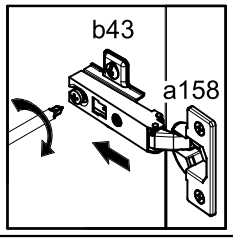
b43
a158

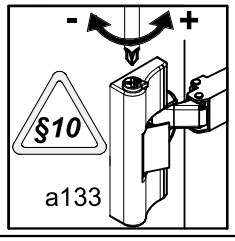
§10
a133

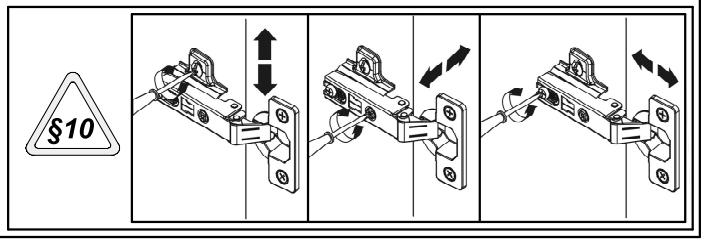
§10