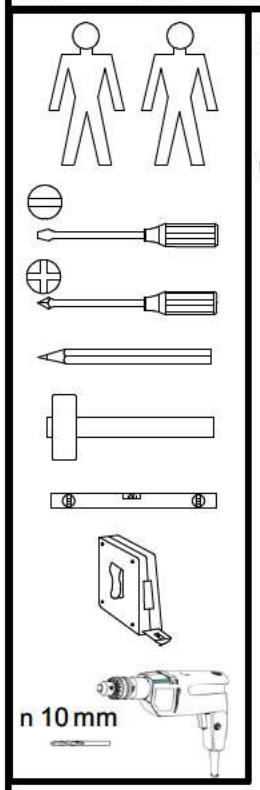

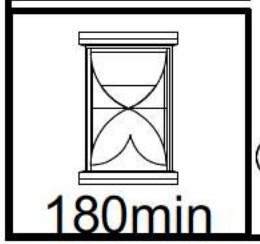

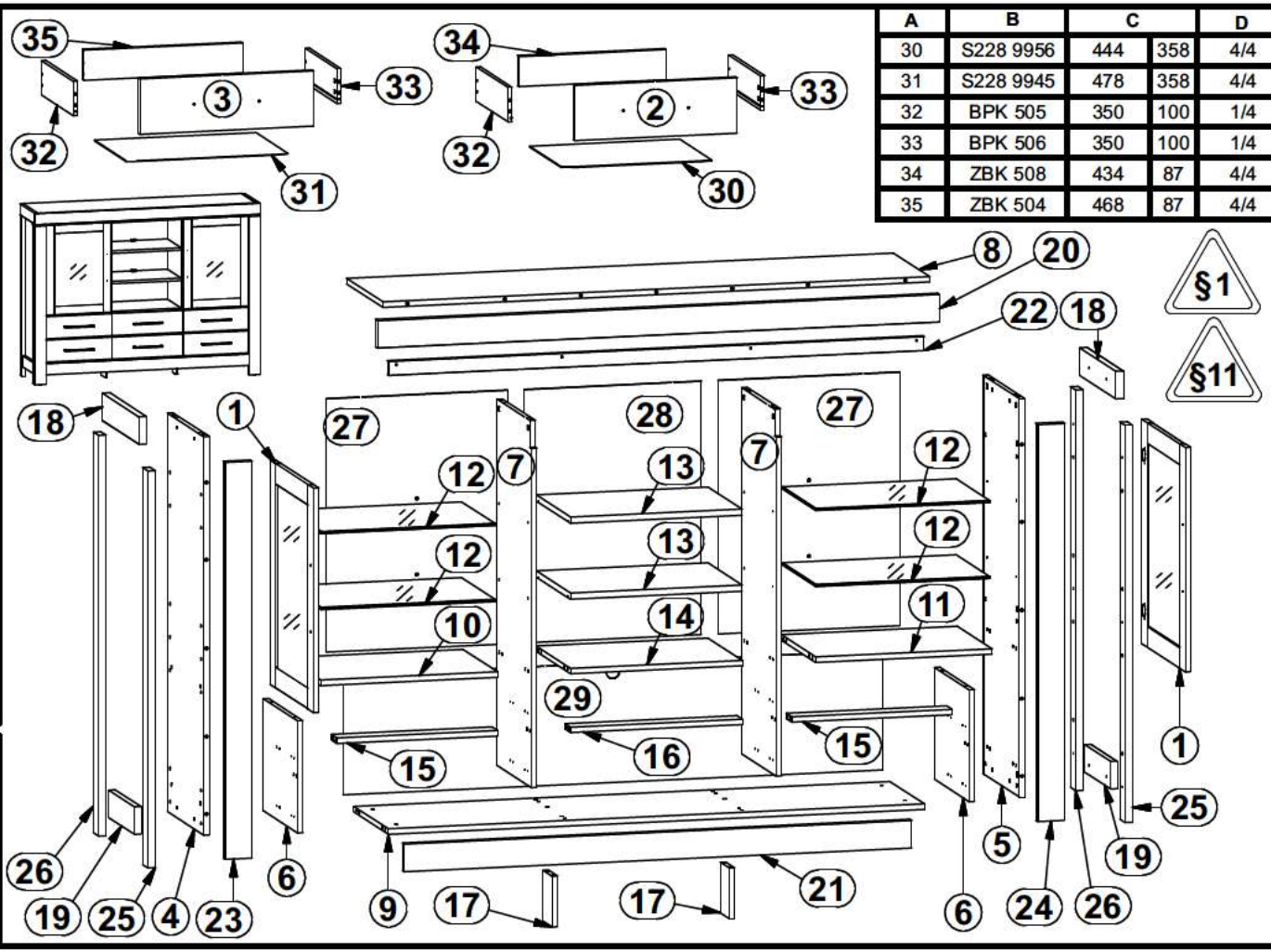

A	B	C		D
30	S228 9956	444	358	4/4
31	S228 9945	478	358	4/4
32	BPK 505	350	100	1/4
33	BPK 506	350	100	1/4
34	ZBK 508	434	87	4/4
35	ZBK 504	468	87	4/4

A	B	C (mm)		D
1	S228 007	650	480	4/4
2	S228 0008	480	160	4/4
3	S228 0009	514	160	4/4
4	S228 112	1154	401	1/4
5	S228 113	1154	401	1/4
6	S228 114	324	381	1/4
7	S228 115	1060,5	381	3/4
8	S228 205	1616	401	2/4
9	S228 313	1584	381	2/4
10	S228 314	522	381	3/4
11	S228 315	522	381	3/4
12	S228 316	515	371	3/4
13	S228 3317	507	376	1/4
14	S228 318	508	381	1/4
15	S228 403	474	60	4/4
16	S228 4404	508	60	4/4
17	S228 531	147	100	4/4
18	S228N 5506	401	80	2/4
19	S228N 5508	285	80	2/4
20	S228N 5530	1661	80	2/4
21	S228N 5531	1500	80	2/4
22	S228N 5532	1582	60	2/4
23	S228N 5533	1150	80	1/4
24	S228N 5534	1150	80	1/4
25	S228N 5535	1150	58	2/4
26	S228N 5536	1160	58	2/4
27	S228 906	734	535	4/4
28	S228 907	734	524	4/4
29	S228 908	1594	346	2/4

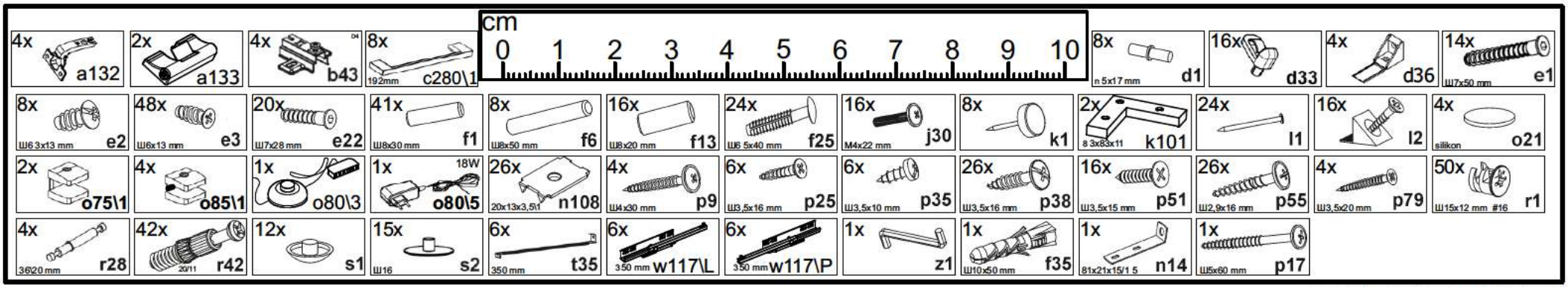

1 §2

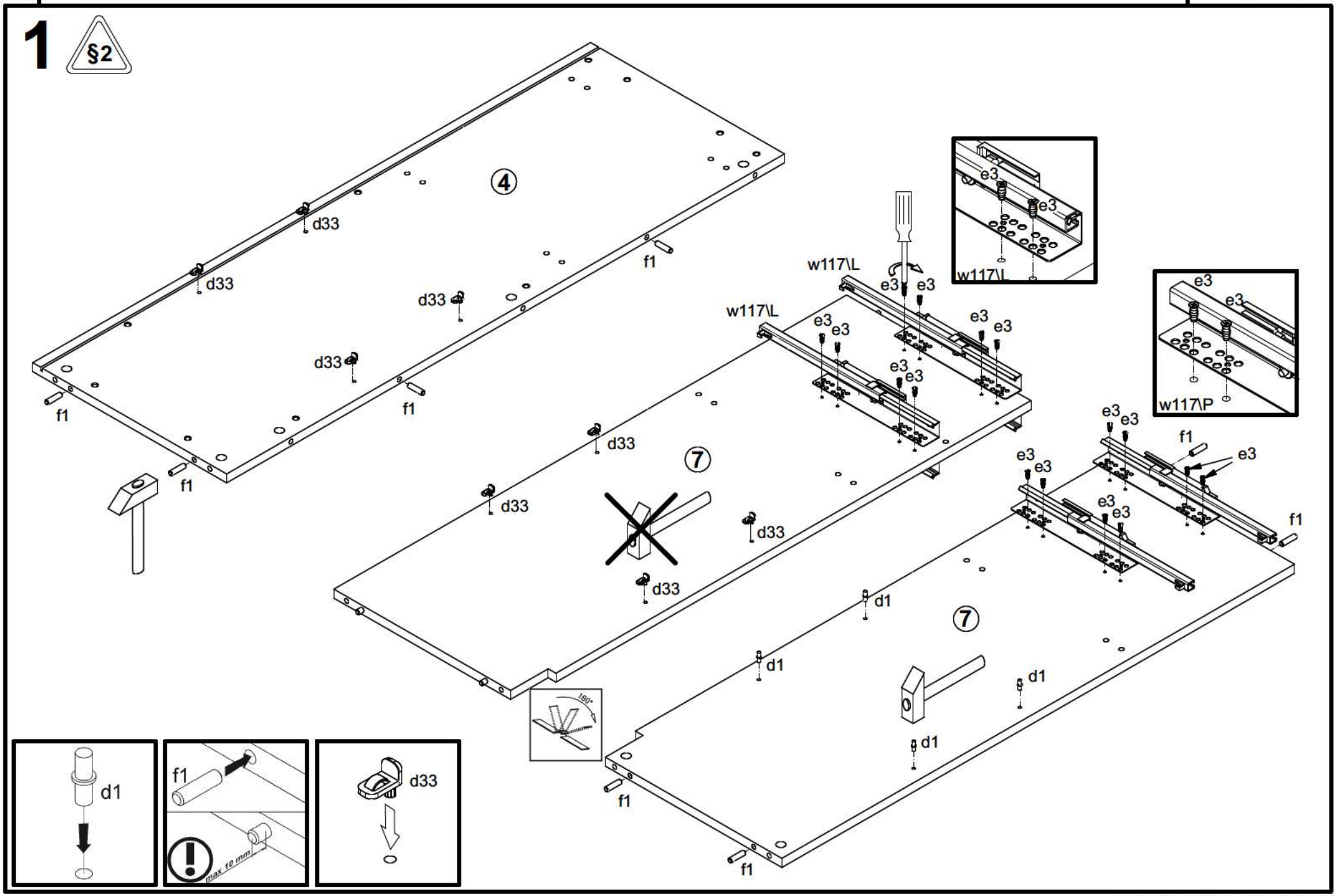

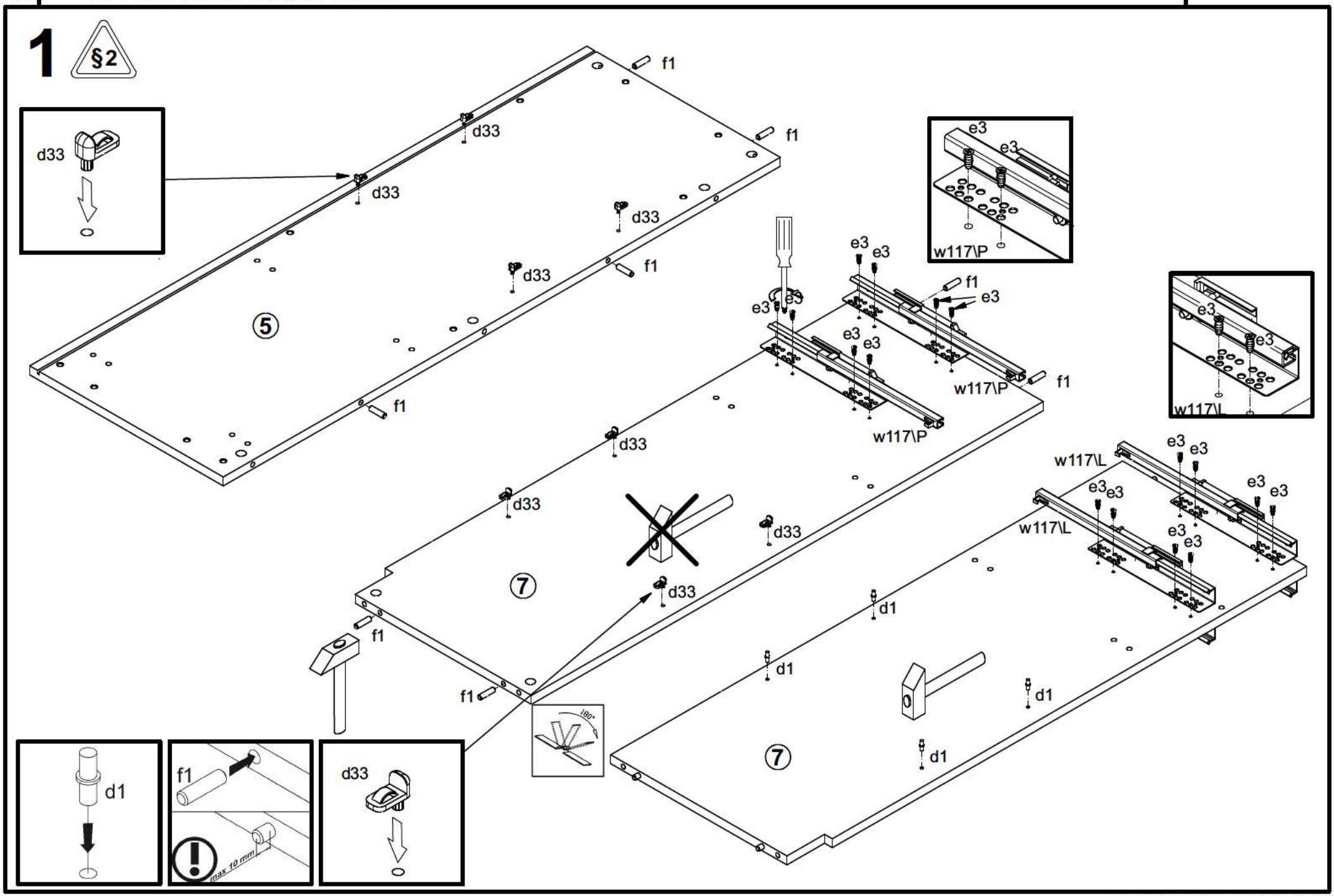
1
§2
d33
f1
e3
w117\P
w117\L
d1
5
7
180°
max 10 mm

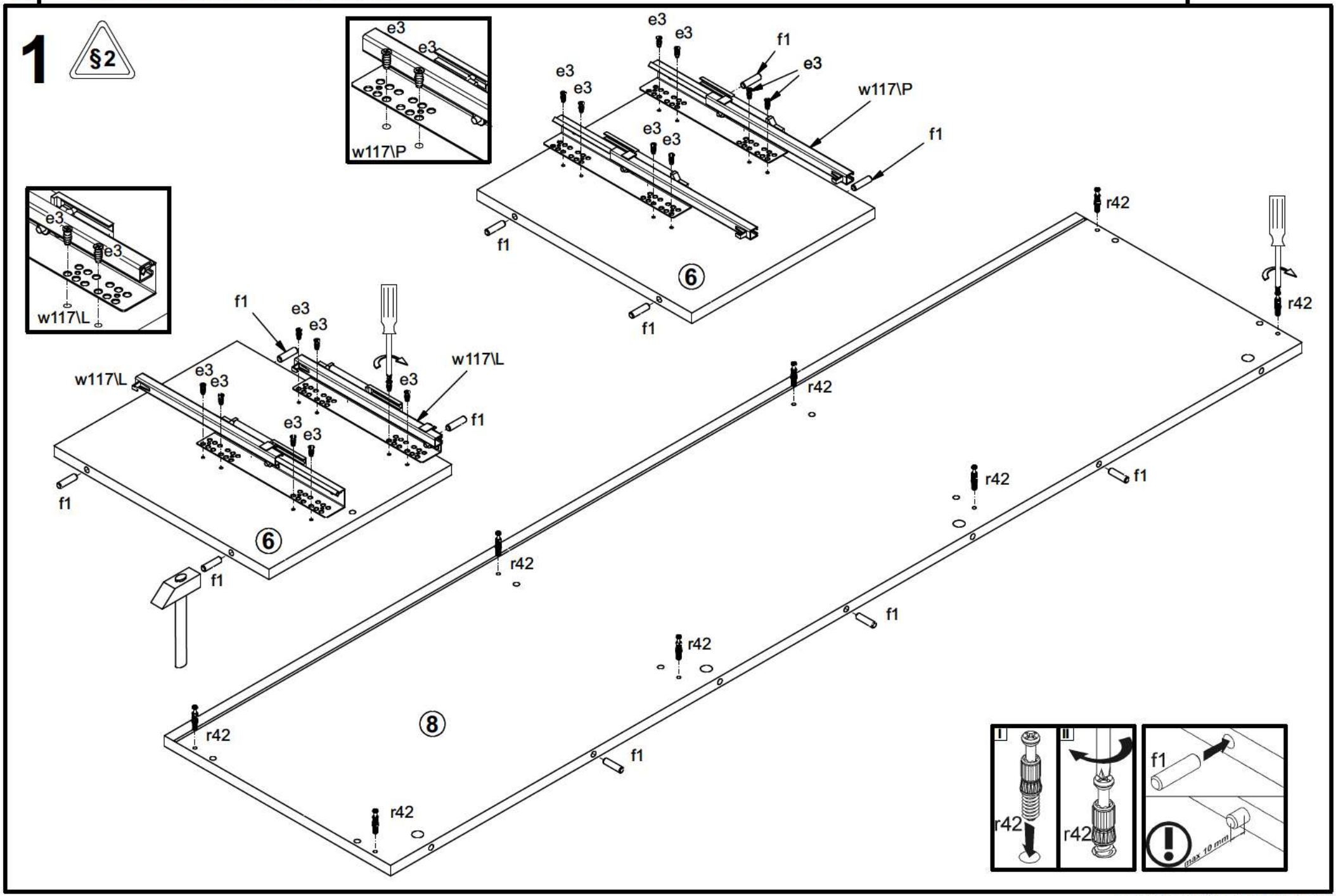
1
§2
e3
w117\P
w117\L
f1
r42
6
8
I
II
max 10 mm

1 §2

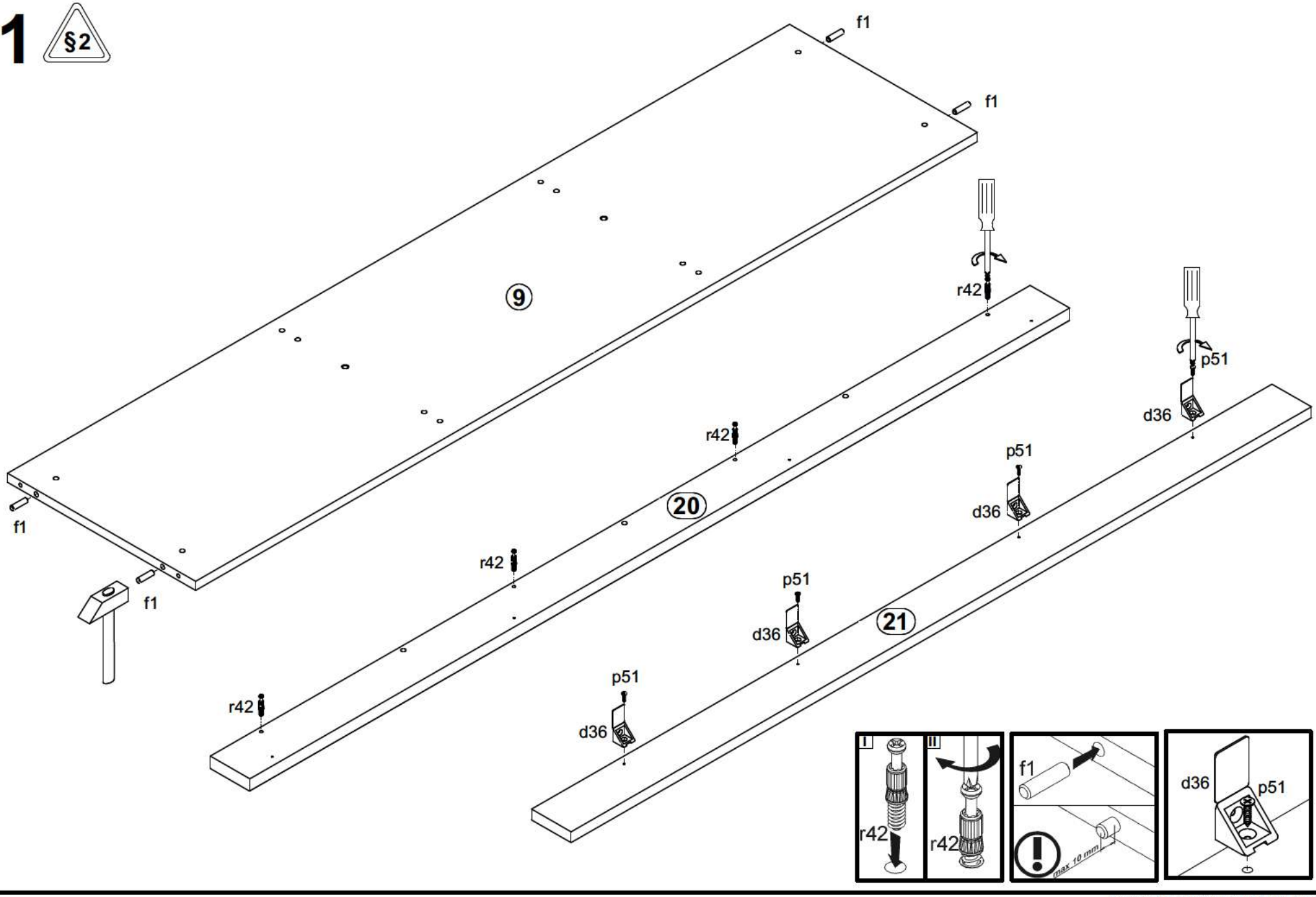
f1
f1
9
r42
p51
d36
r42
20
p51
d36
f1
r42
f1
p51
d36
21
r42
p51
d36
I
II
r42
r42
f1
max 10 mm
d36
p51

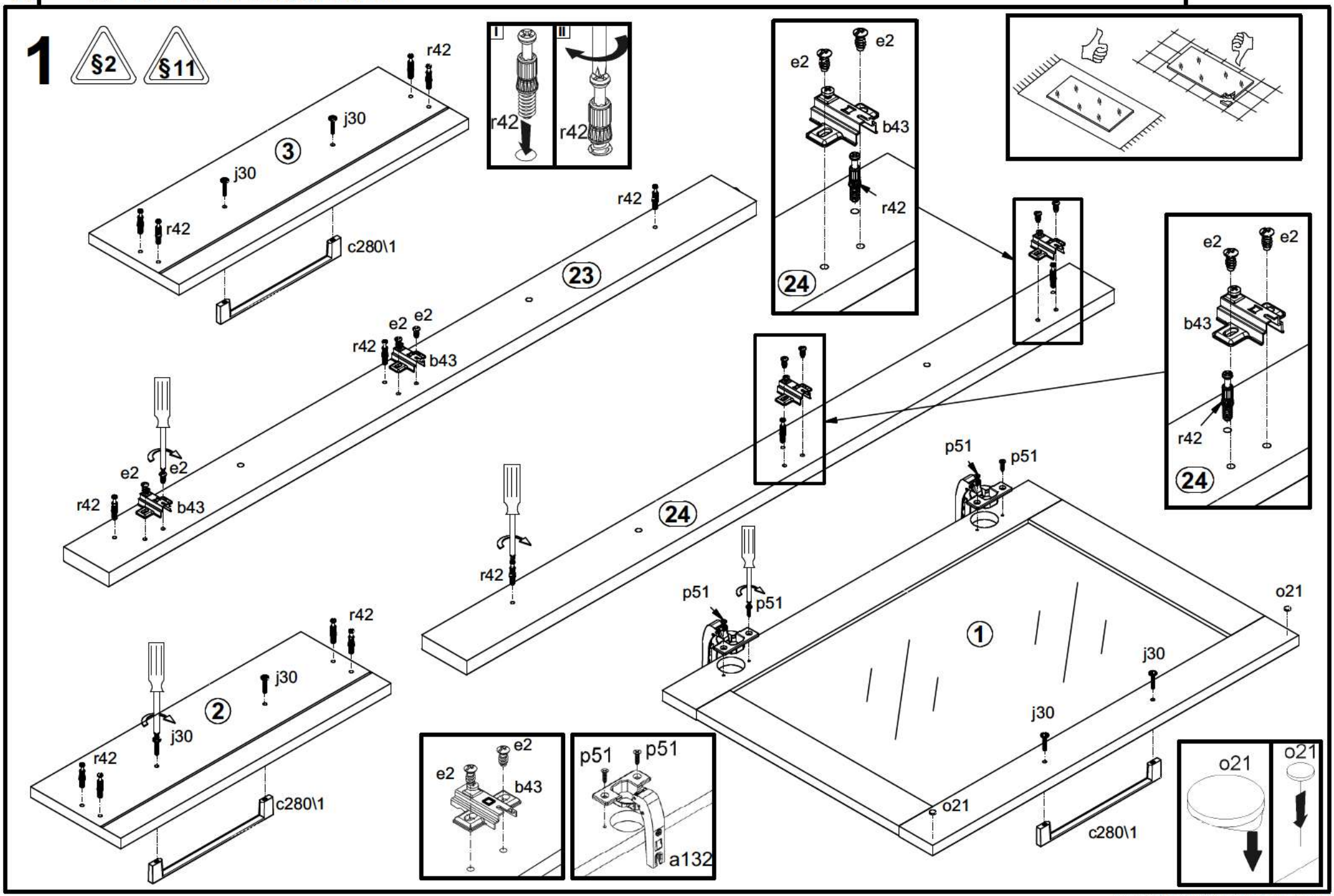
1
§2
§11
r42
j30
3
j30
r42
c280\1
I
II
r42
r42
e2
e2
b43
r42
24
23
r42
e2
e2
r42
b43
e2
e2
r42
b43
e2
e2
b43
r42
24
24
r42
p51
p51
p51
p51
o21
1
j30
j30
o21
c280\1
r42
j30
2
j30
r42
c280\1
e2
e2
b43
p51
p51
a132
o21
o21

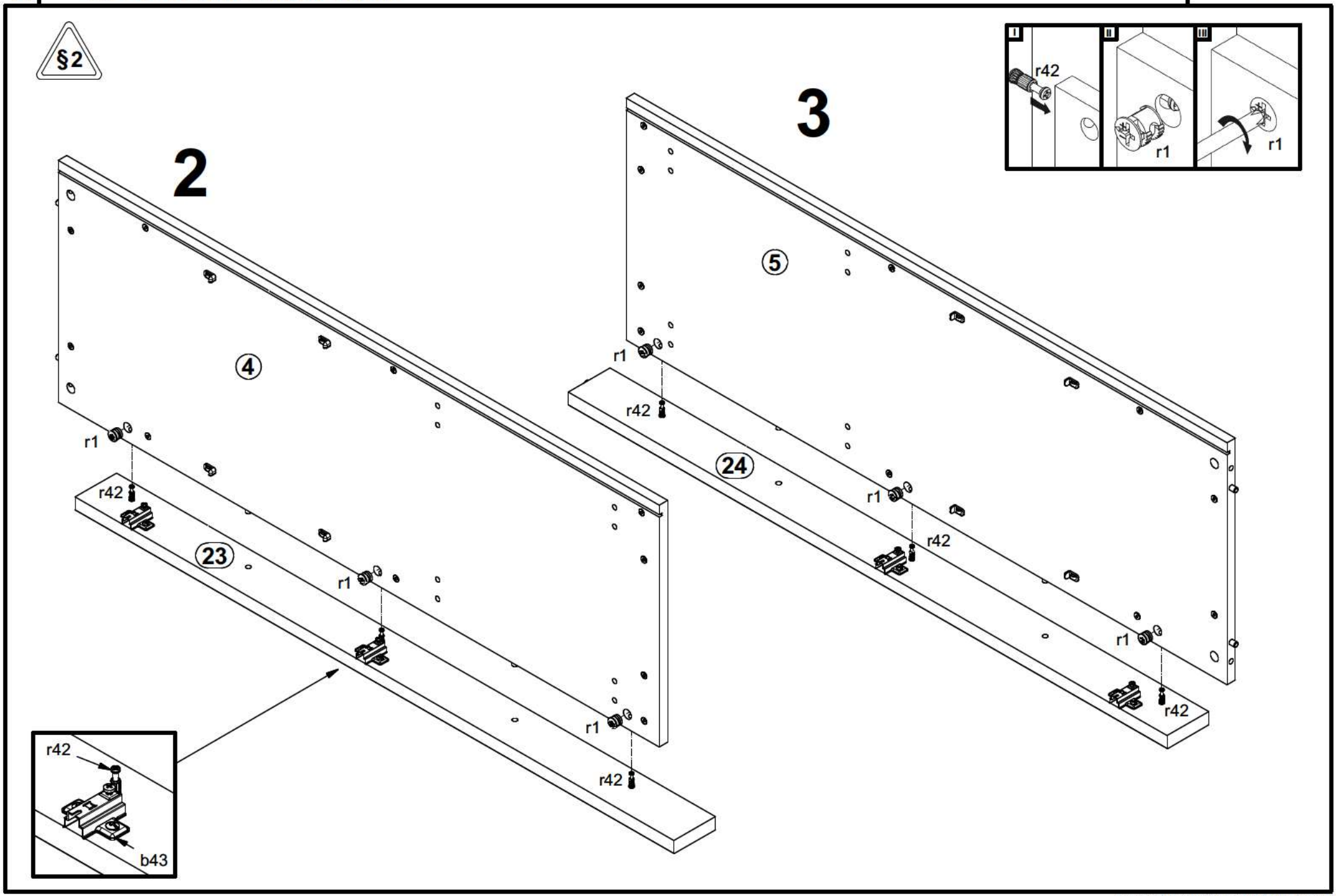
§2
2
3
4
5
23
24
r1
r42
b43
I
II
III

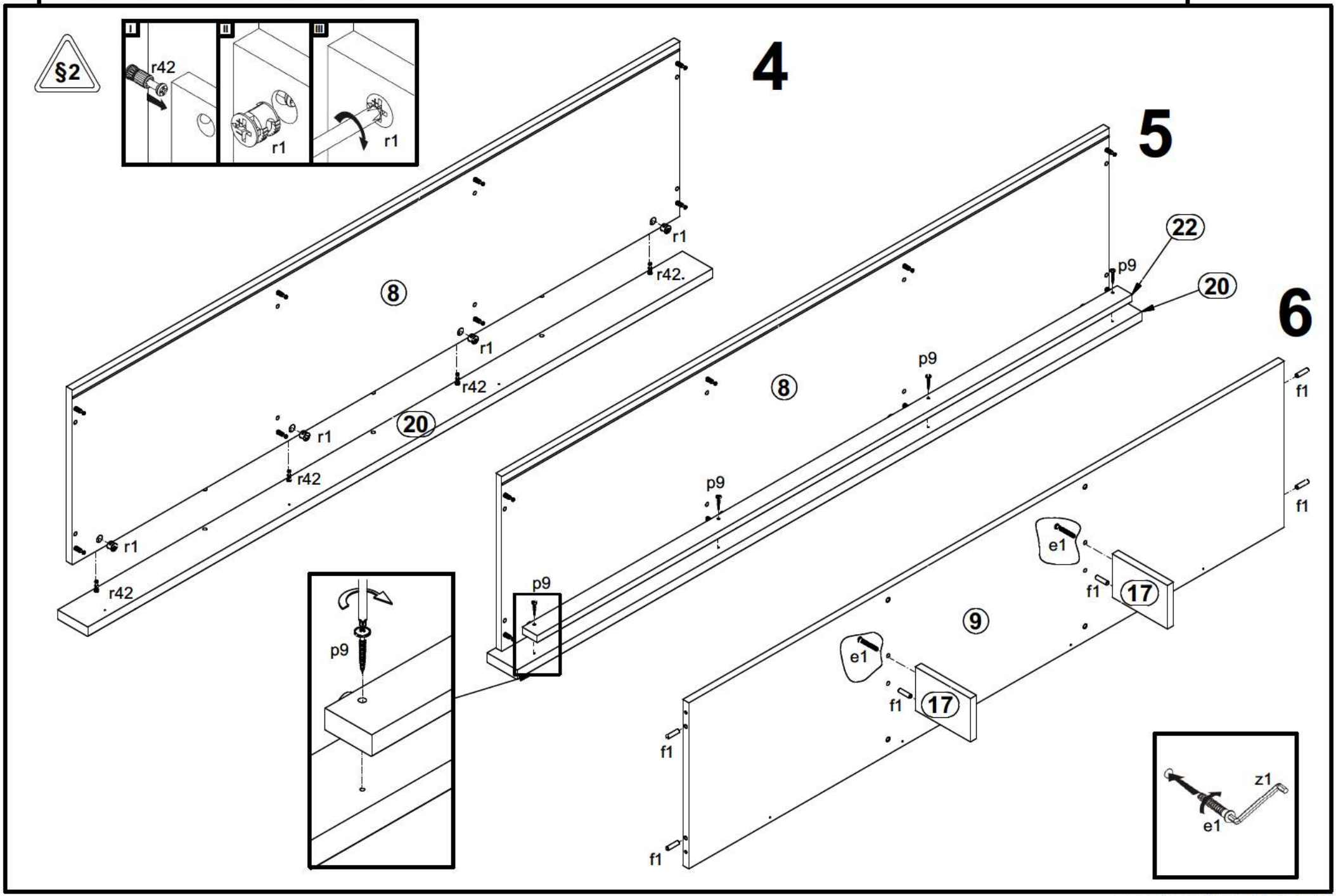
§2
I
r42
II
r1
III
r1
4
5
6
8
r1
r42.
r1
r42
20
r1
r42
r1
r42
22
p9
20
8
p9
p9
f1
f1
e1
f1
17
9
e1
f1
17
f1
f1
p9
p9
z1
e1

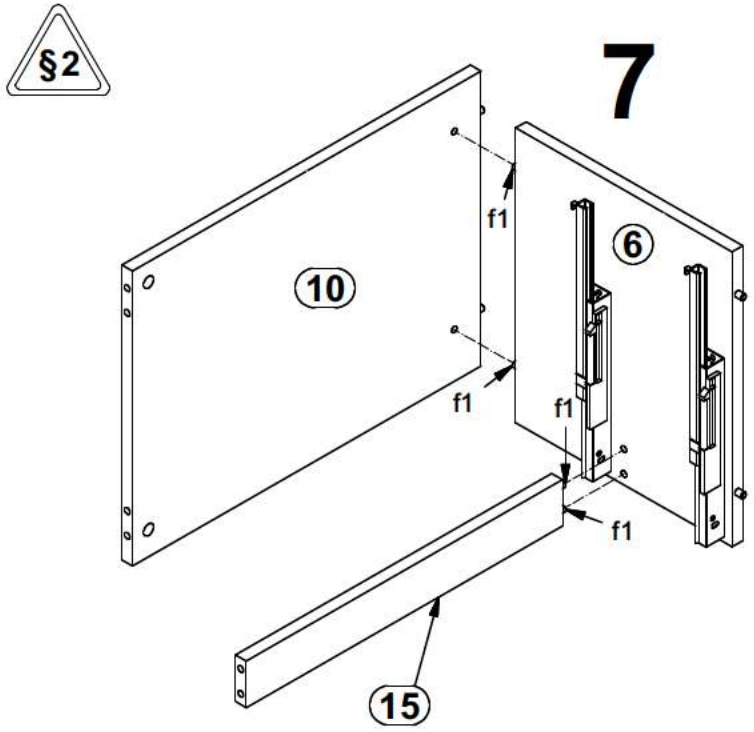
§2
7
10
6
f1
f1
f1
f1
15

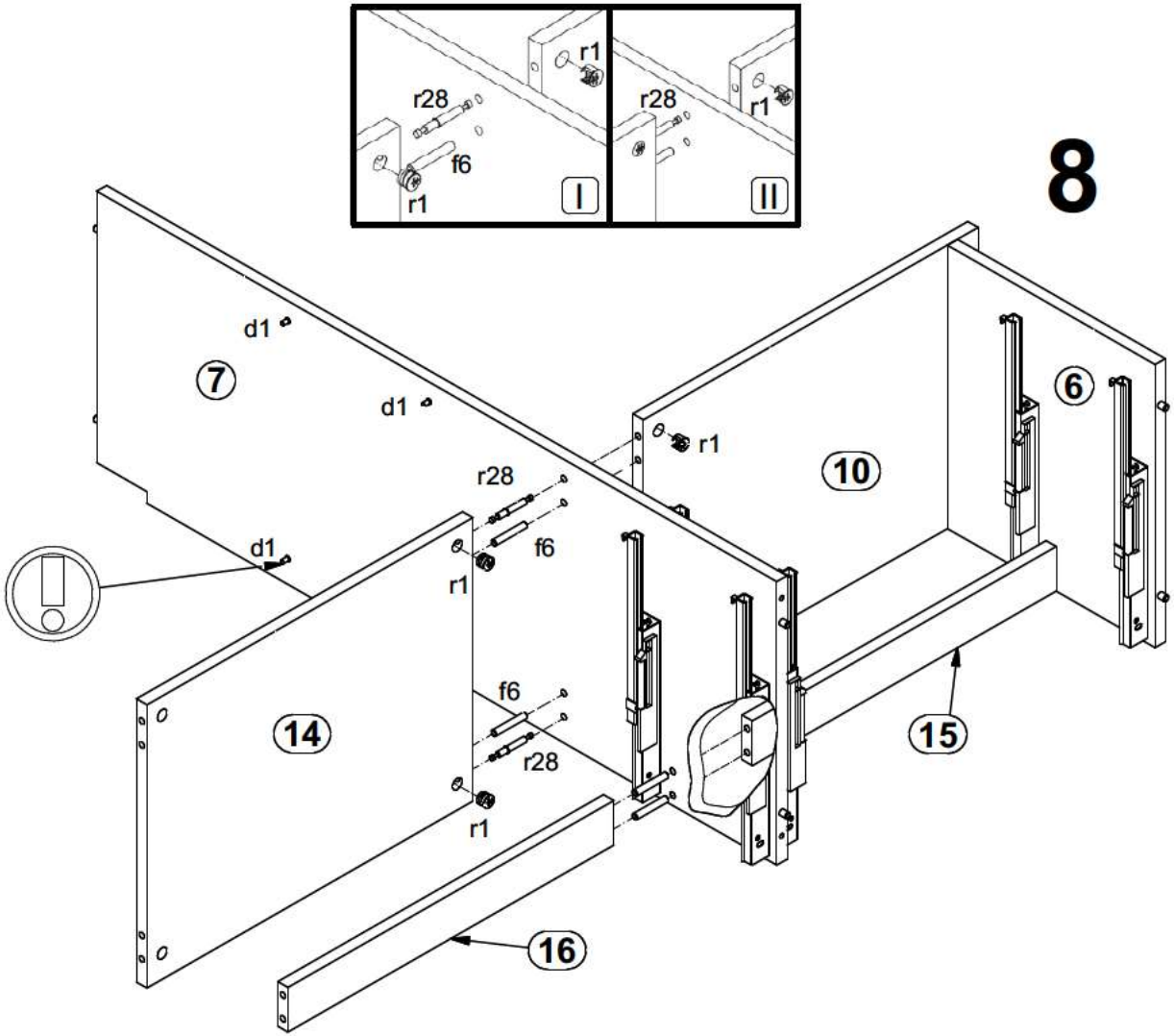
8
r28
r1
f6
r1
I
r28
r1
II
d1
7
d1
r1
10
6
r28
f6
r1
d1
14
f6
r28
r1
15
16

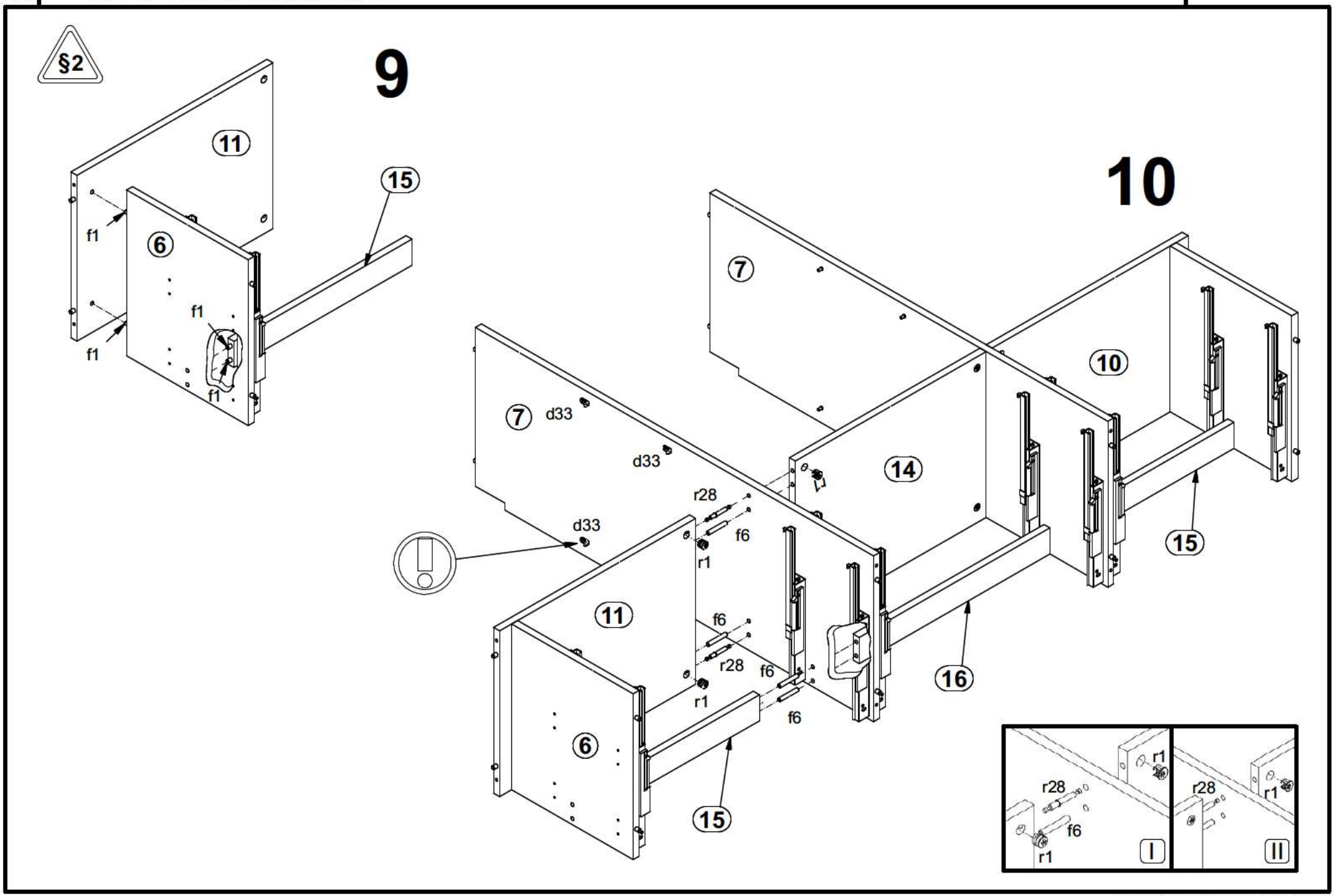
§2
9
11
15
f1
6
f1
f1
f1
10
7
7
d33
d33
d33
r28
f6
r1
14
10
15
11
f6
r28
f6
r1
f6
16
6
15
r1
r28
f6
r1
I
r28
r1
II

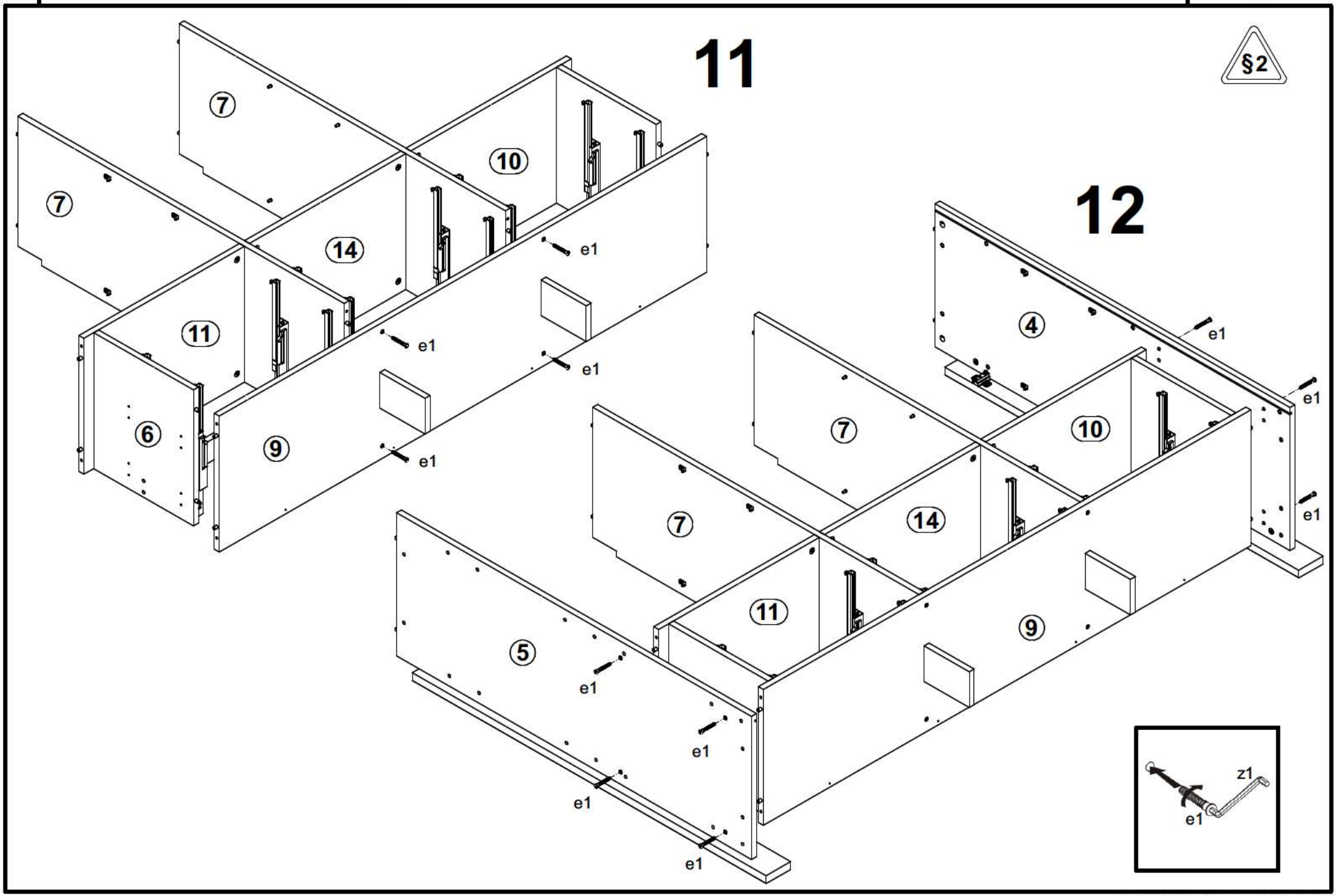
11
12
§2
7
10
14
11
6
9
e1
4
5
z1

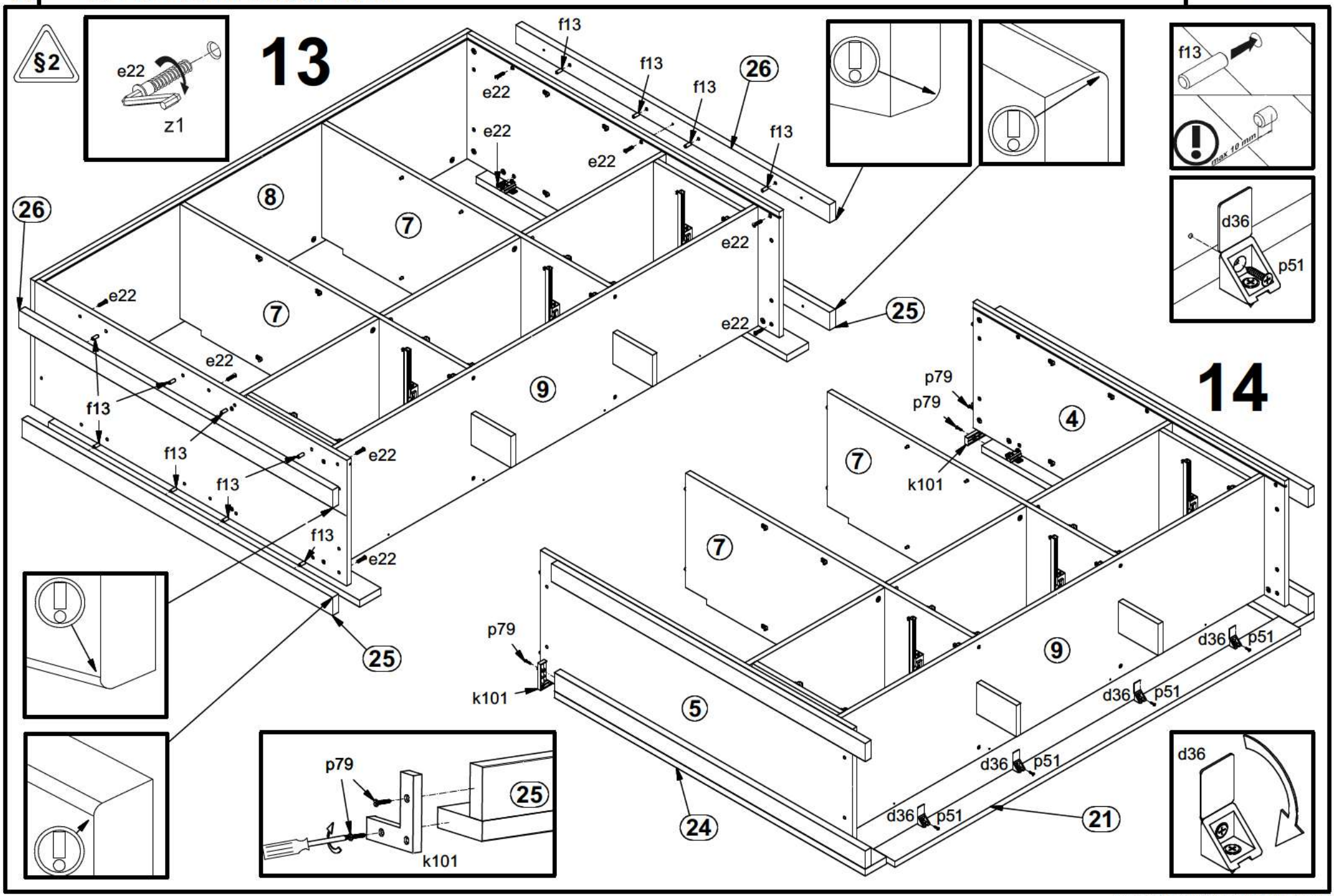
§2
e22
z1
13
f13
e22
26
8
7
25
9
f13
e22
14
p79
k101
4
5
24
21
d36
p51
max 10 mm

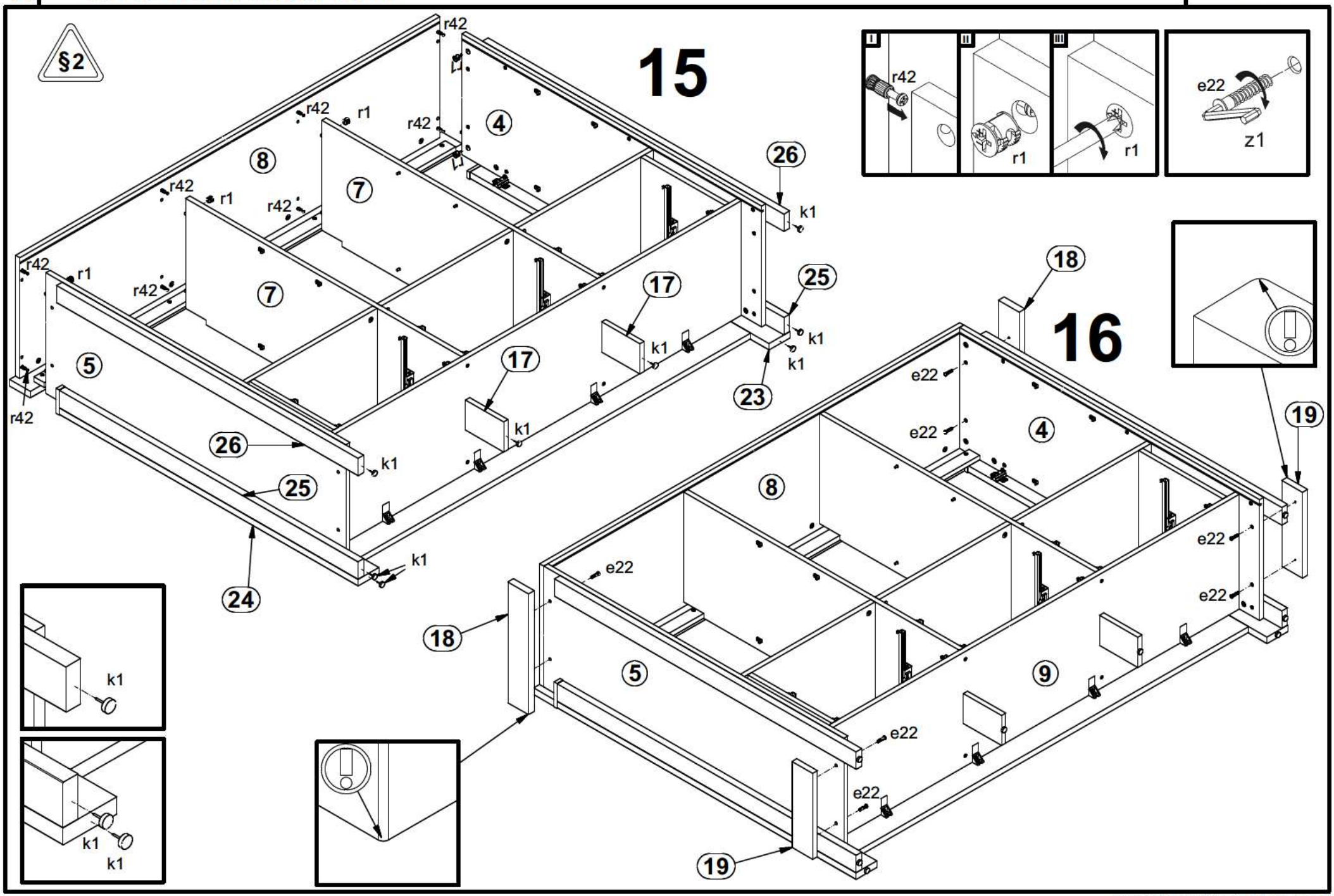
§2
15
16
r42
r1
k1
e22
z1
4
5
7
8
9
17
18
19
23
24
25
26

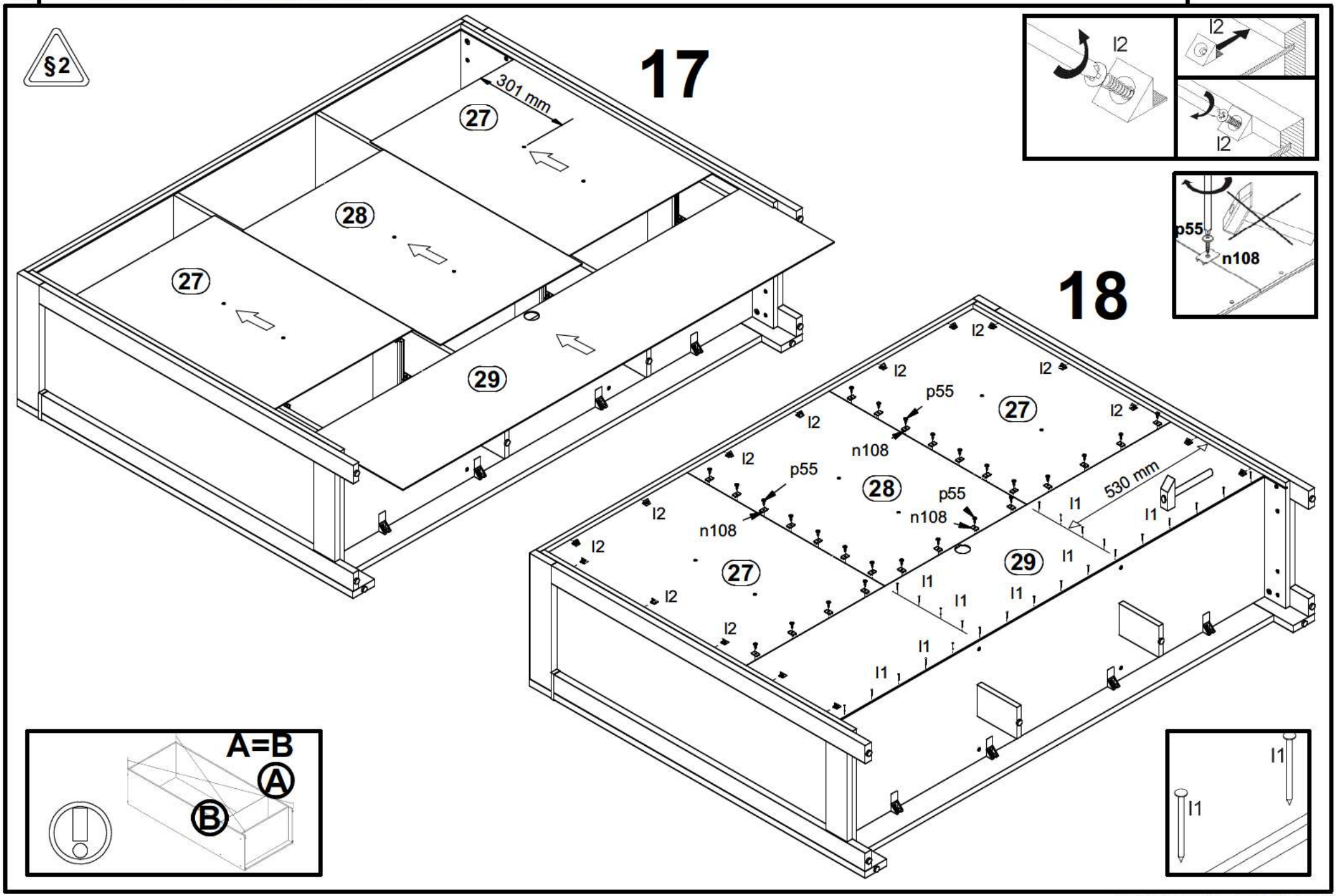
§2
17
301 mm
27
28
27
29
18
l2
p55
n108
530 mm
l1
A=B
A
B

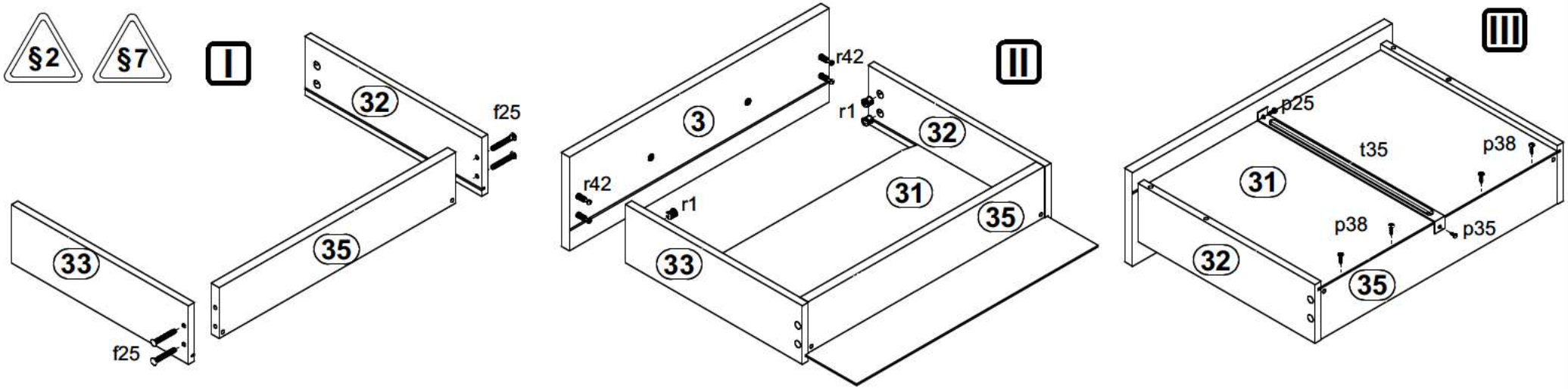
§2
§7
I
32
f25
33
35
f25
II
r42
3
r1
32
r42
r1
31
35
33
III
p25
t35
p38
31
p38
p35
32
35

19

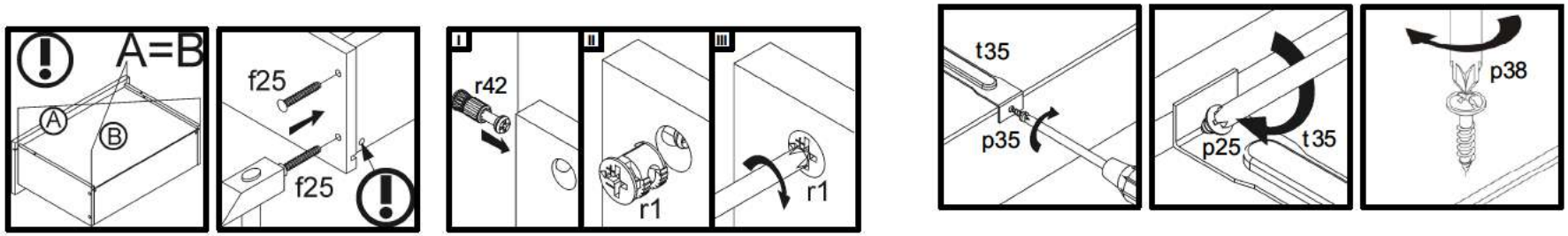
A=B
A
B
f25
f25
I
II
III
r42
r1
r1
t35
p35
p25
t35
p38

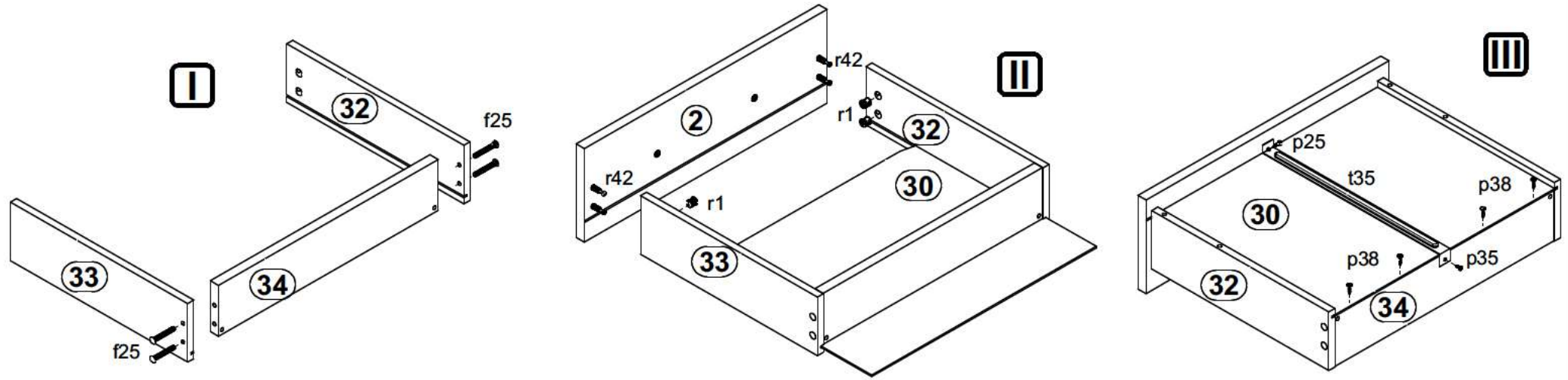
I
32
f25
33
34
f25
II
r42
2
r1
32
r42
r1
30
33
III
p25
t35
p38
30
p38
p35
32
34

§2 **20**

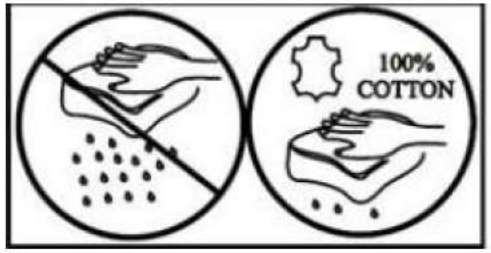
100%
COTTON

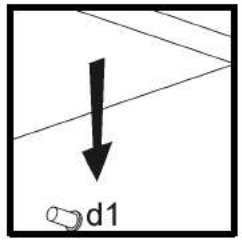
d1

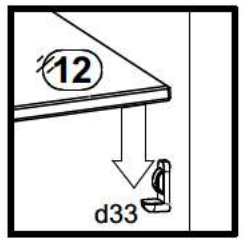
12
d33

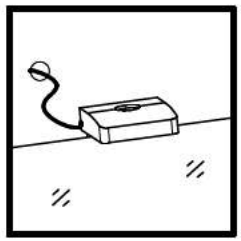

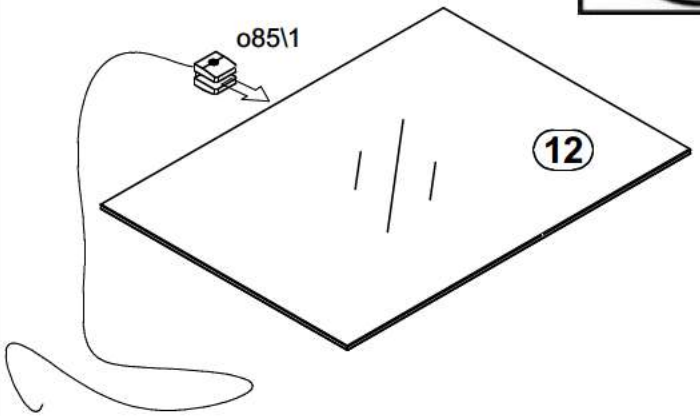
o85\1
12

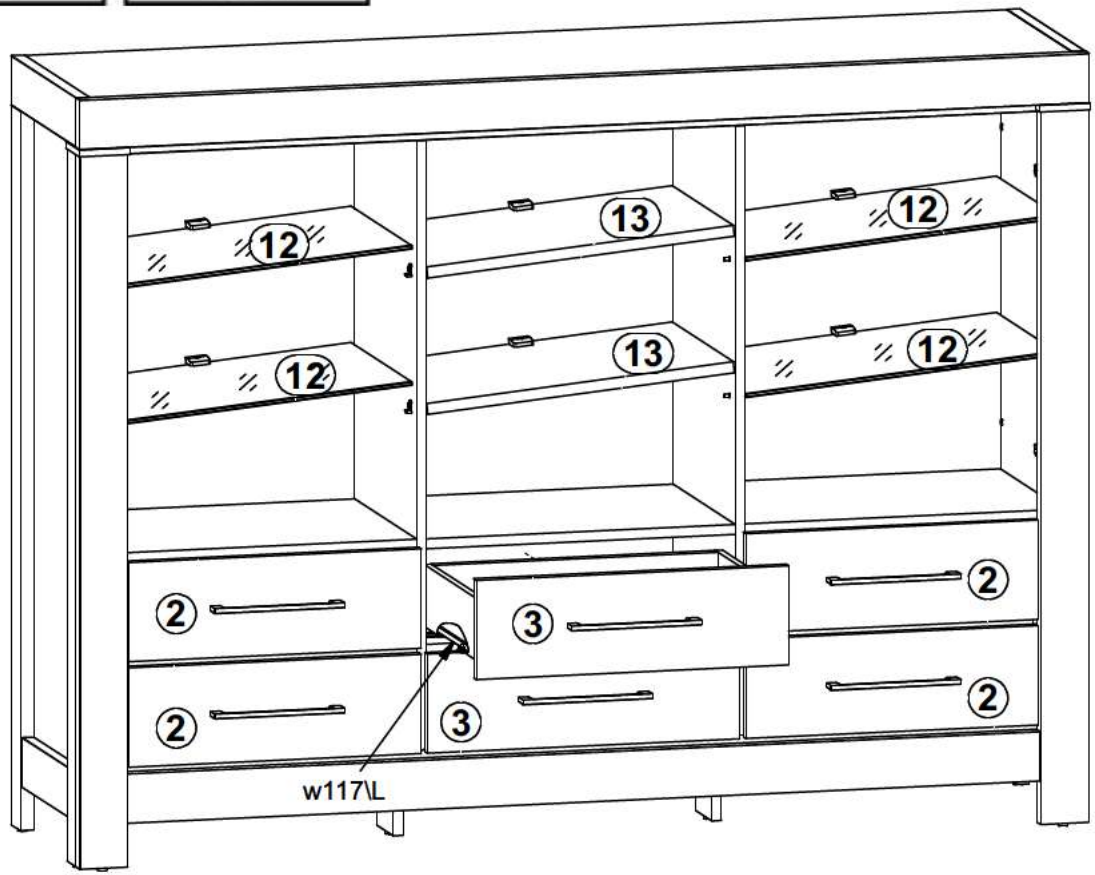
12
13
12
12
13
12
2
3
2
2
3
2
w117\L

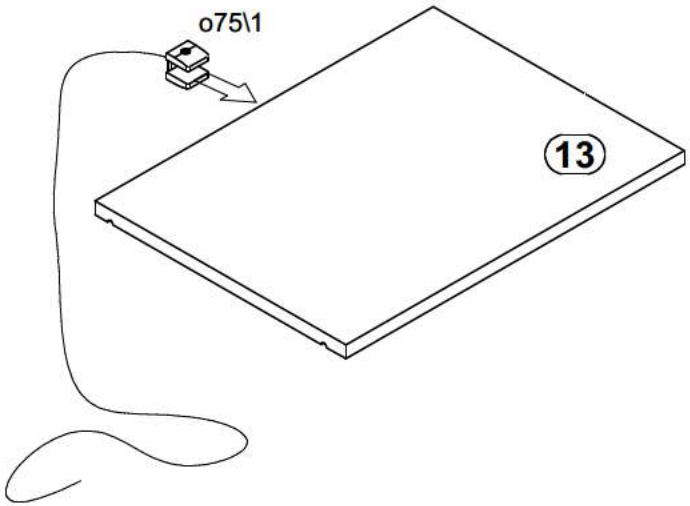
o75\1
13

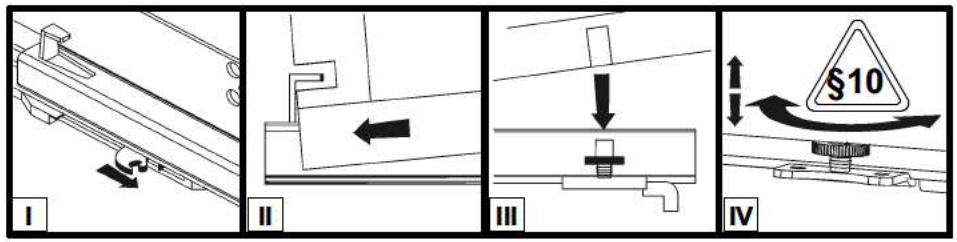
I
II
III
IV
§10

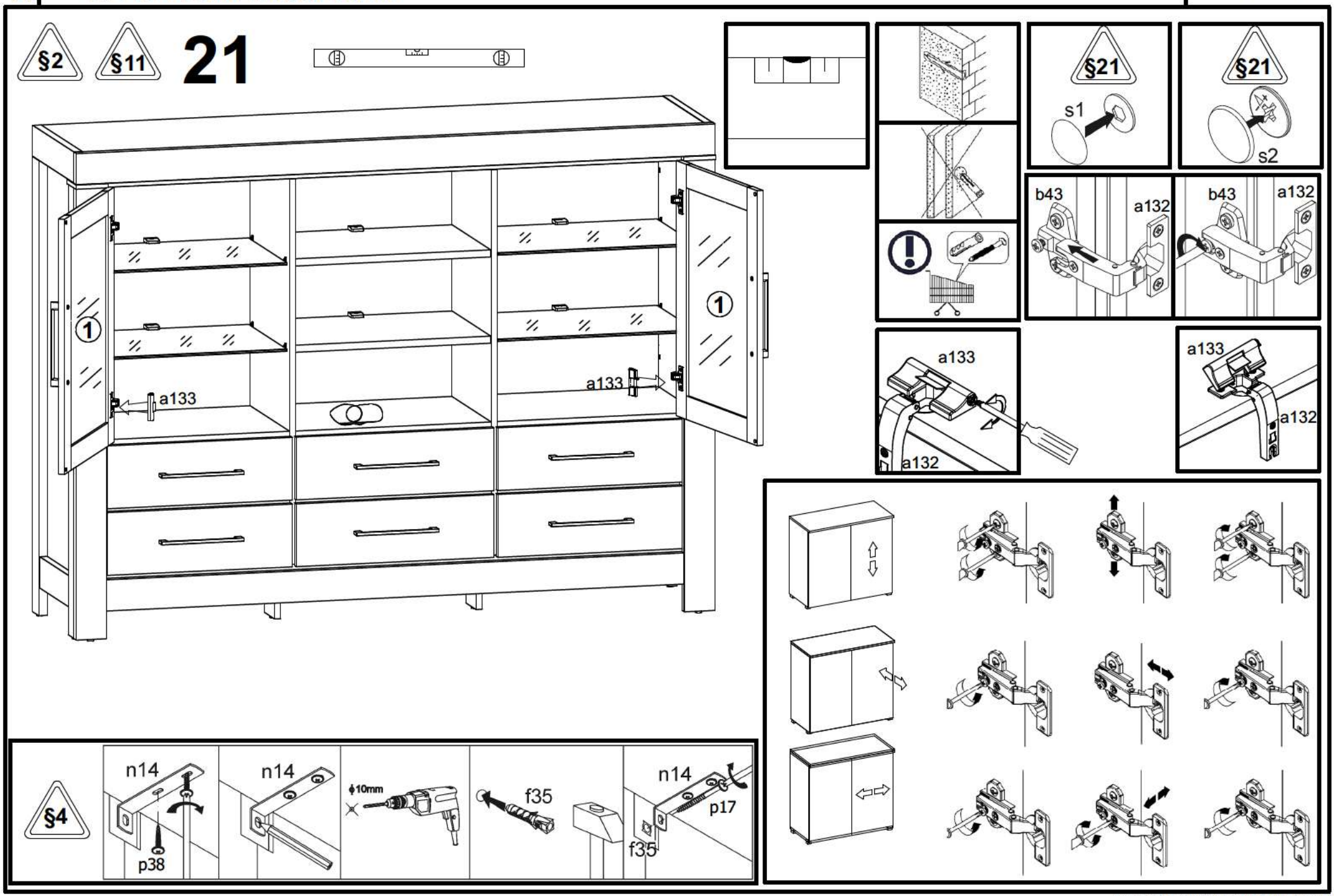
§2
§11
21
1
a133
1
a133
§21
s1
§21
s2
b43
a132
b43
a132
a133
a132
a133
a132
§4
n14
p38
n14
ϕ10mm
f35
n14
p17
f35