Основание под матрас (120x200)

ширина 119 см; длина 199 см; высота 29 см

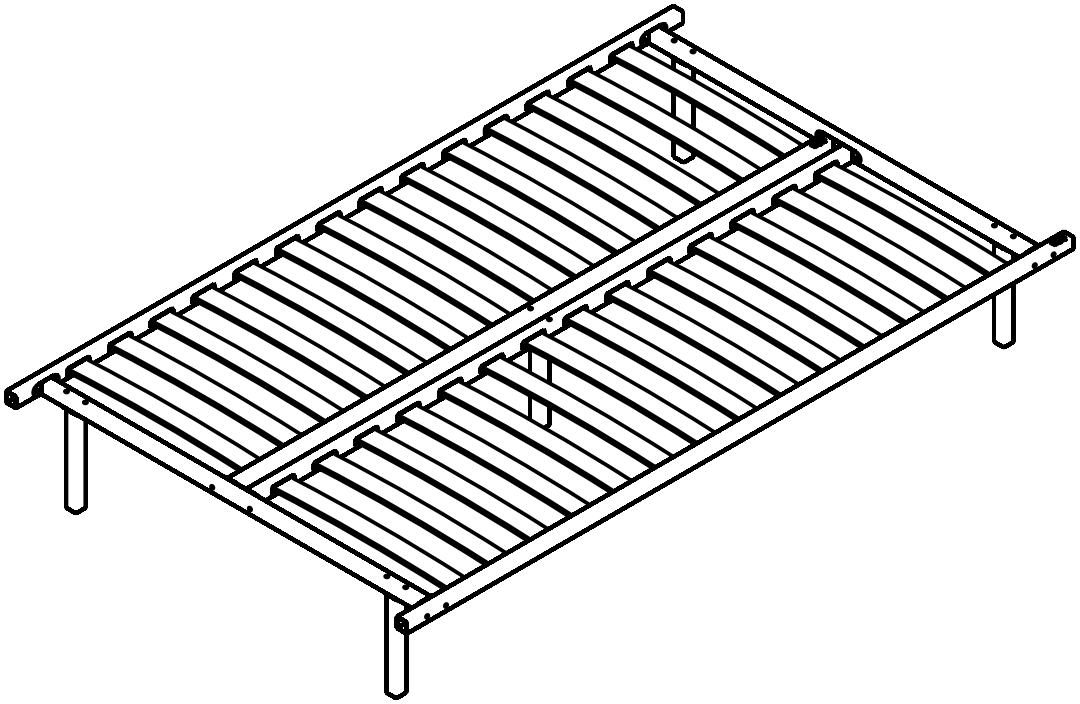

							Лист
							6
Зм.	Лист	№ докум	Подпись	Дата			

Основание под матрас (140x200)

ширина 139 см; длина 199 см; высота 29 см

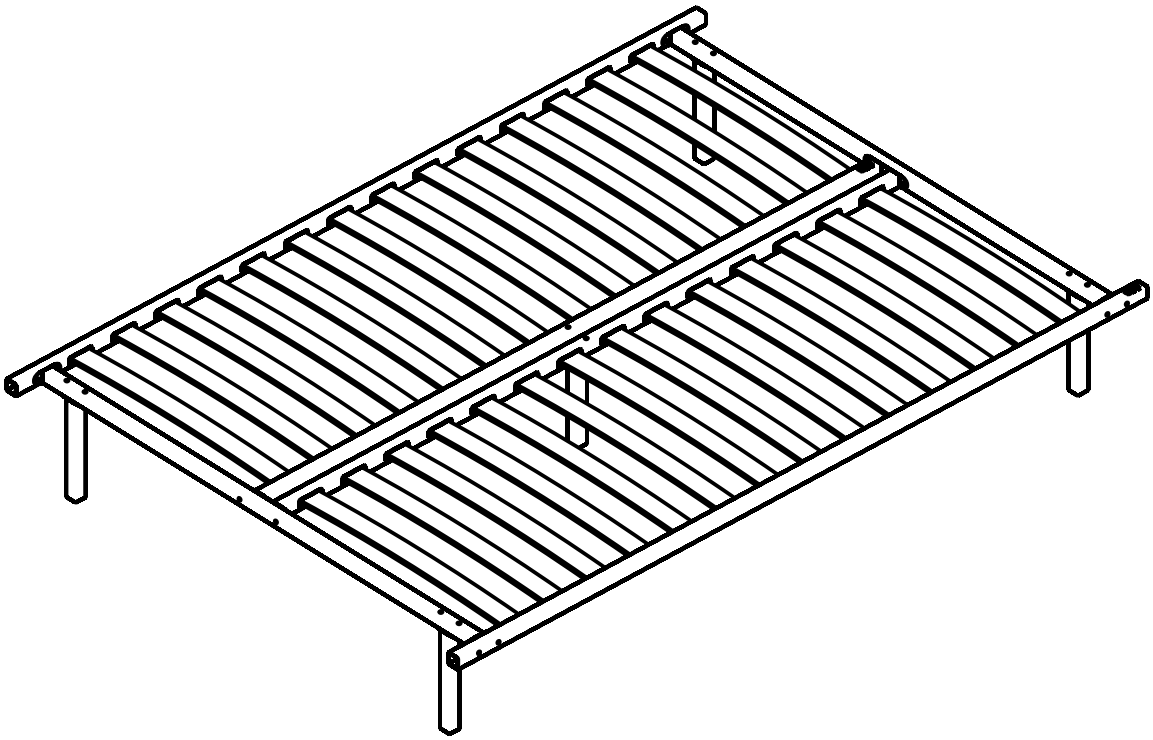

							Лист
							7
Зм.	Лист	№ докум	Подпись	Дата			

Основание под матрас (160x200)

ширина 159 см; длина 199 см; высота 29 см

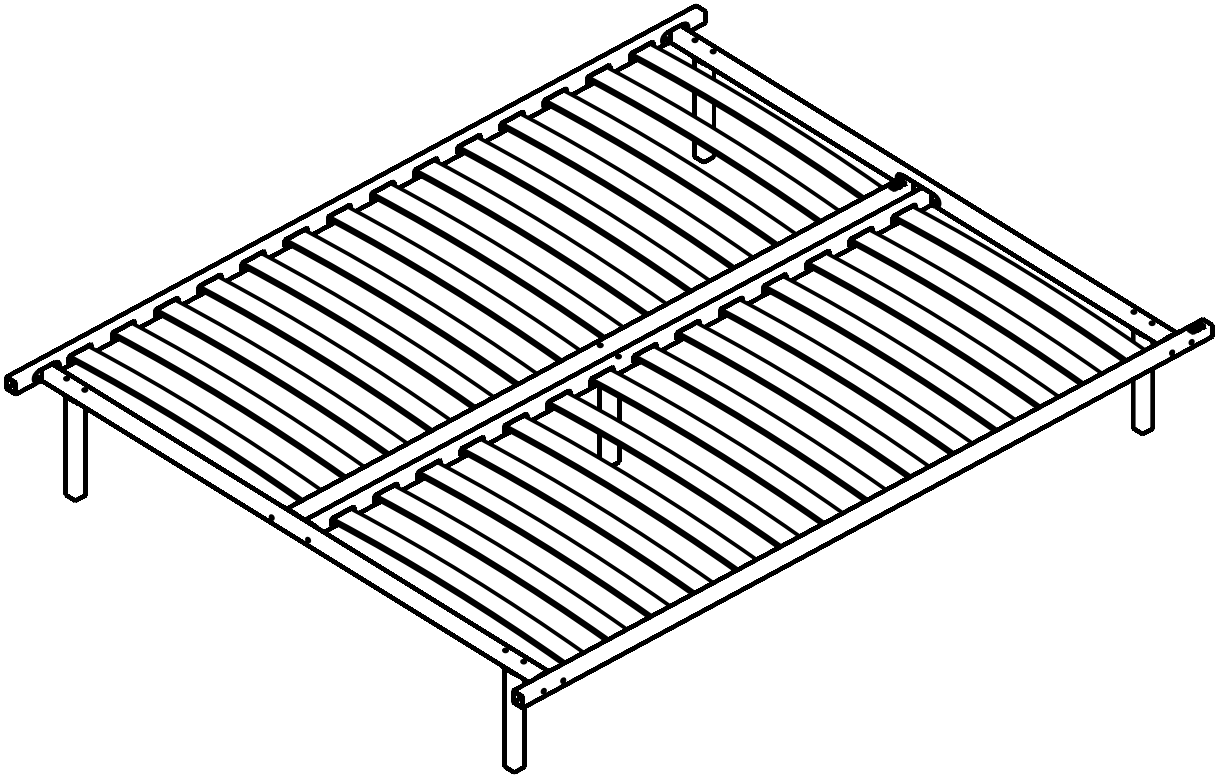

Основание под матрас (180x200)
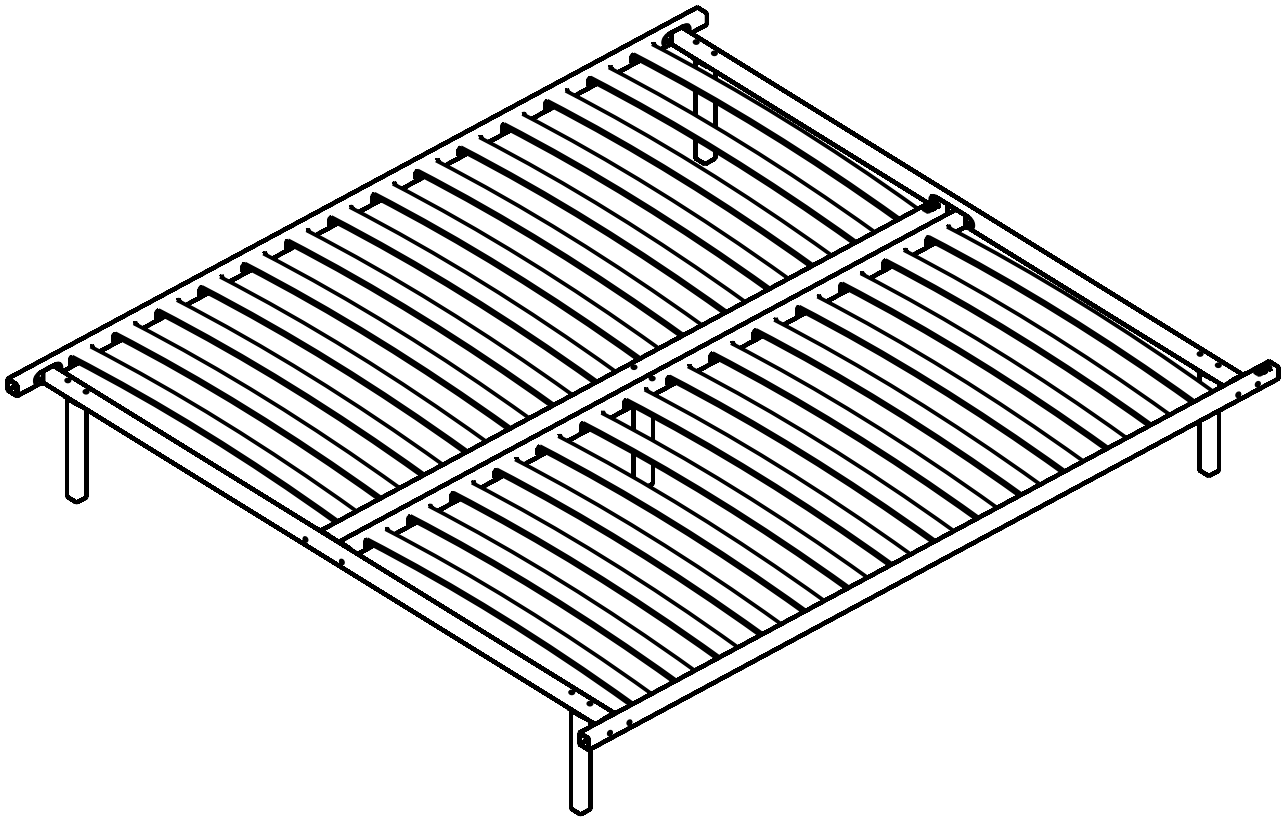
ширина 179 см; длина 199 см; высота 29 см