N70-REG1W2S

A	B	C		D
1	N70-003	474	200	4/5
2	N70-106	2033	375	1/5
3	N70-107	2033	375	1/5
4	N70-108	390	375	2/5
5	N70-109	390	375	2/5
6	N70-202	600	400	2/5
7	N70-305	567	375	2/5
8	N70-306	567	375	2/5
9	N70-307	567	371	2/5
10	N70-308	567	375	2/5
11	N70-403	567	60	1/5
12	N70-404	481	60	1/5
13	N70-509	567	76	2/5
14	N70-510	1042	473	3/5
15	N70-511	350	110	1/5
16	N70-512	350	110	1/5
17	N70-513	423	110	1/5
18	N70-514	566	363	2/5
19	N70-515	2033	60	1/5
20	N70-516	2033	60	1/5
21	N70-703	474	350	4/5
22	N70-704	474	200	4/5
23	N70-903	433	350	1/5
24	N70-904	1907	593	1/5

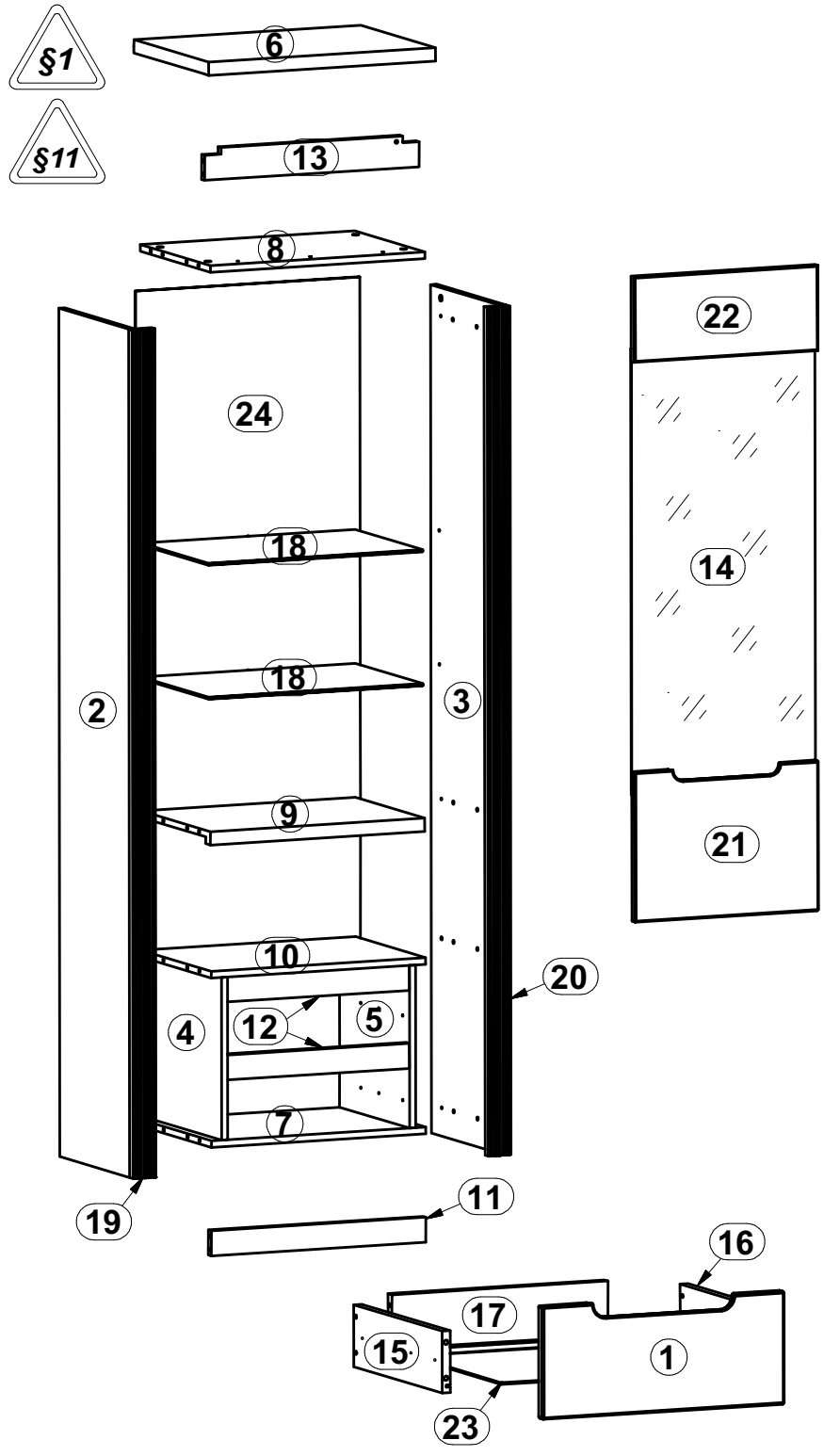

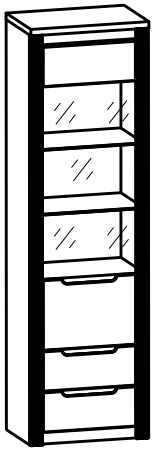

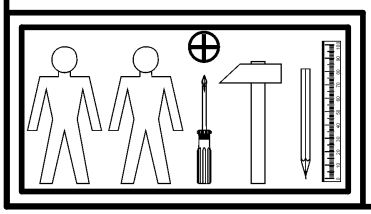

3x a132	3x D4 b43	8x Ø5x17 mm d3	4x Ø7x50 mm e1	6x Ø6,3x13 mm e2	12x Ø6x13 mm e3	8x ϕ5x12 mm e41	40x Ø8x30 mm f1	
4x k1	60x l1	8x 5,3/ 8,3x4,8 mm o54	8x Ø6,5x40 mm f25	60x Ø15x12 mm #16 r1	60x 20/11 r42	4x 350 mm w207/1	4x 350 mm w207/2	
6x Ø3,5x15 mm p51	12x Ø3,5x12 mm p140	20x Ø16 s2						
1x z1	1x superglue gel y10	6x silikon Ø8x1,8 mm o21						

2x o43/1	1x L=450 mm o83	o43/6.6

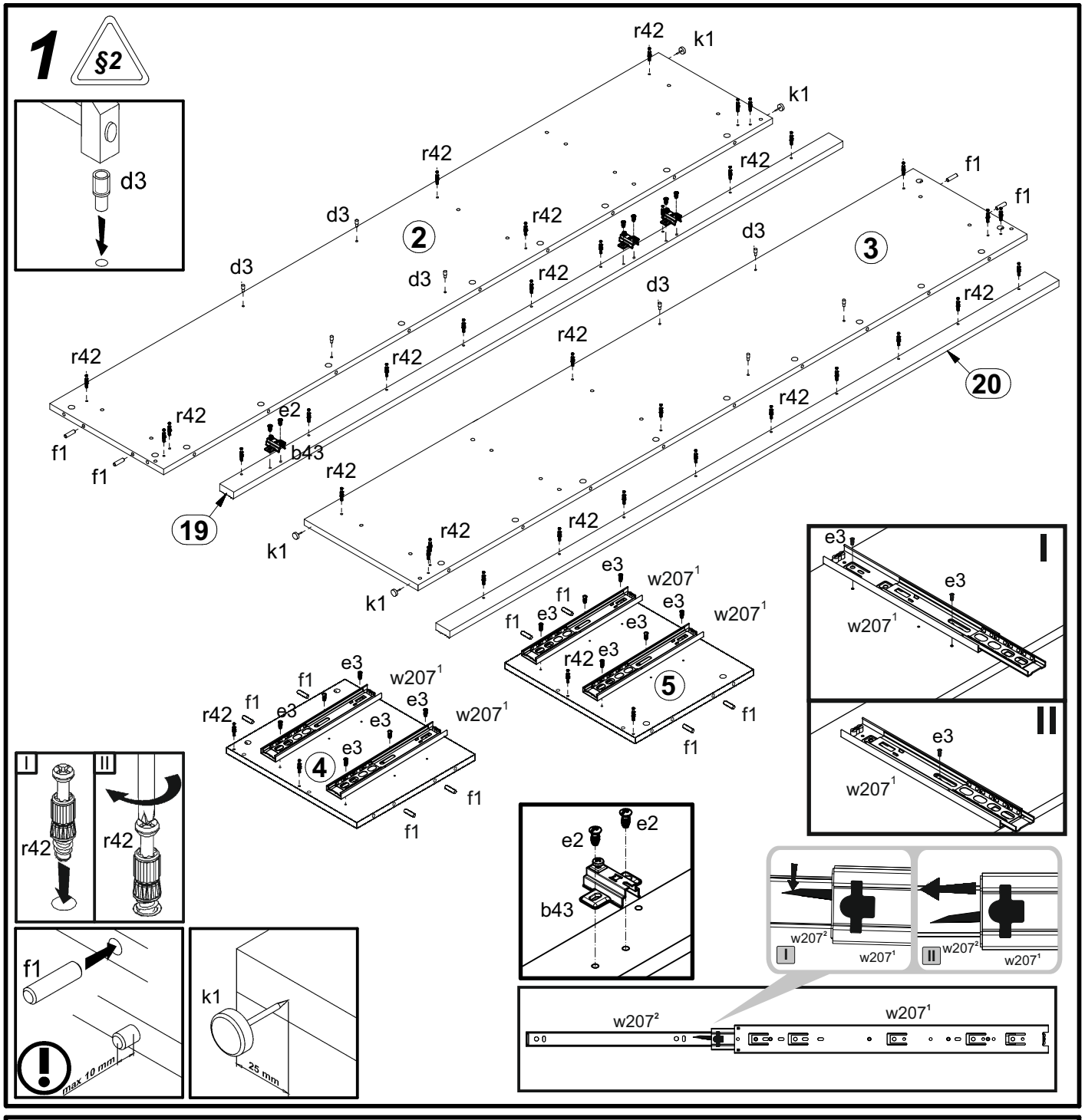
1
§2
d3
r42
k1
2
3
20
19
f1
e2
b43
e3
w207¹
4
5
I
II
w207²
w207¹
max 10 mm
25 mm

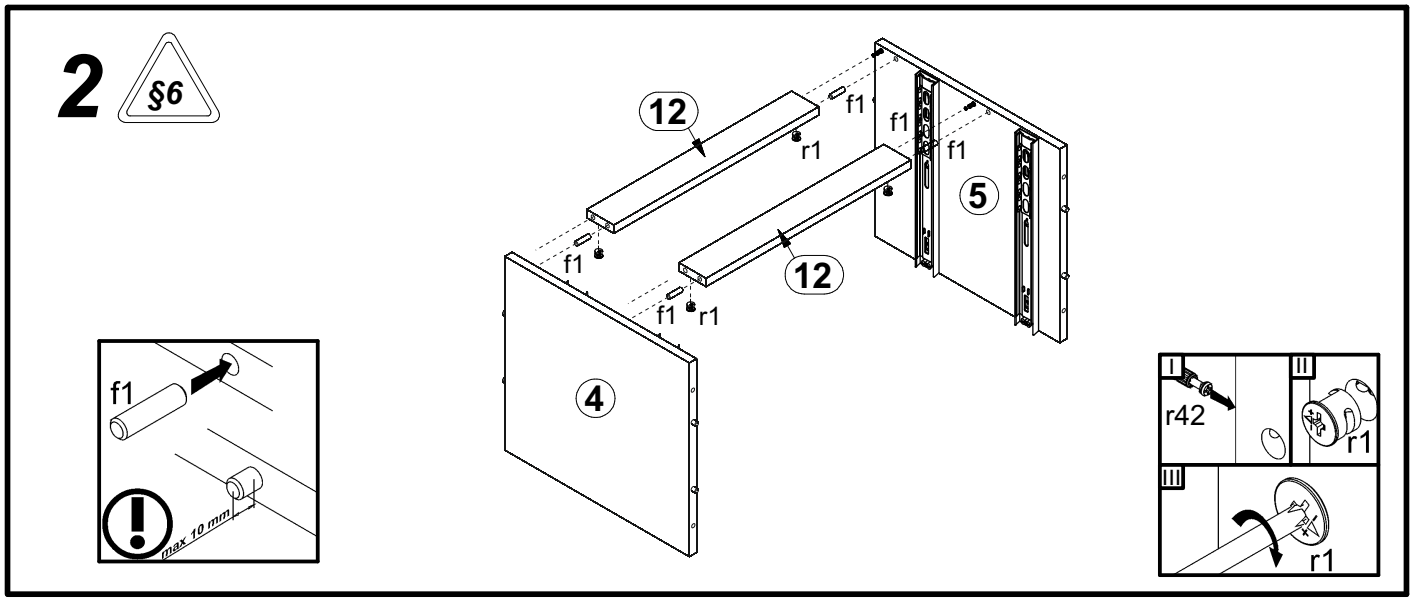
2
§6
12
r1
f1
4
5
max 10 mm
r42
r1

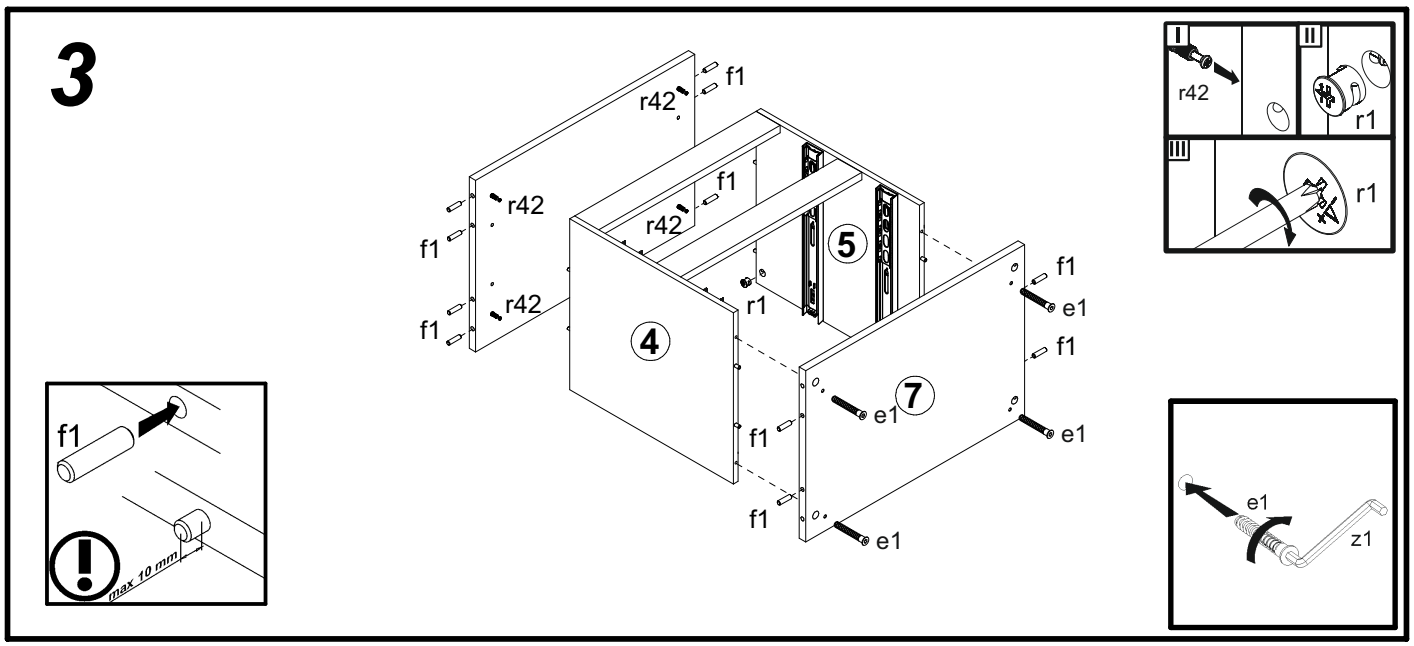
3
f1
r42
f1
r42
f1
r42
f1
r42
f1
5
r1
4
f1
e1
f1
7
e1
f1
e1
f1
e1
I
II
r42
r1
III
r1
f1
max 10 mm
e1
z1

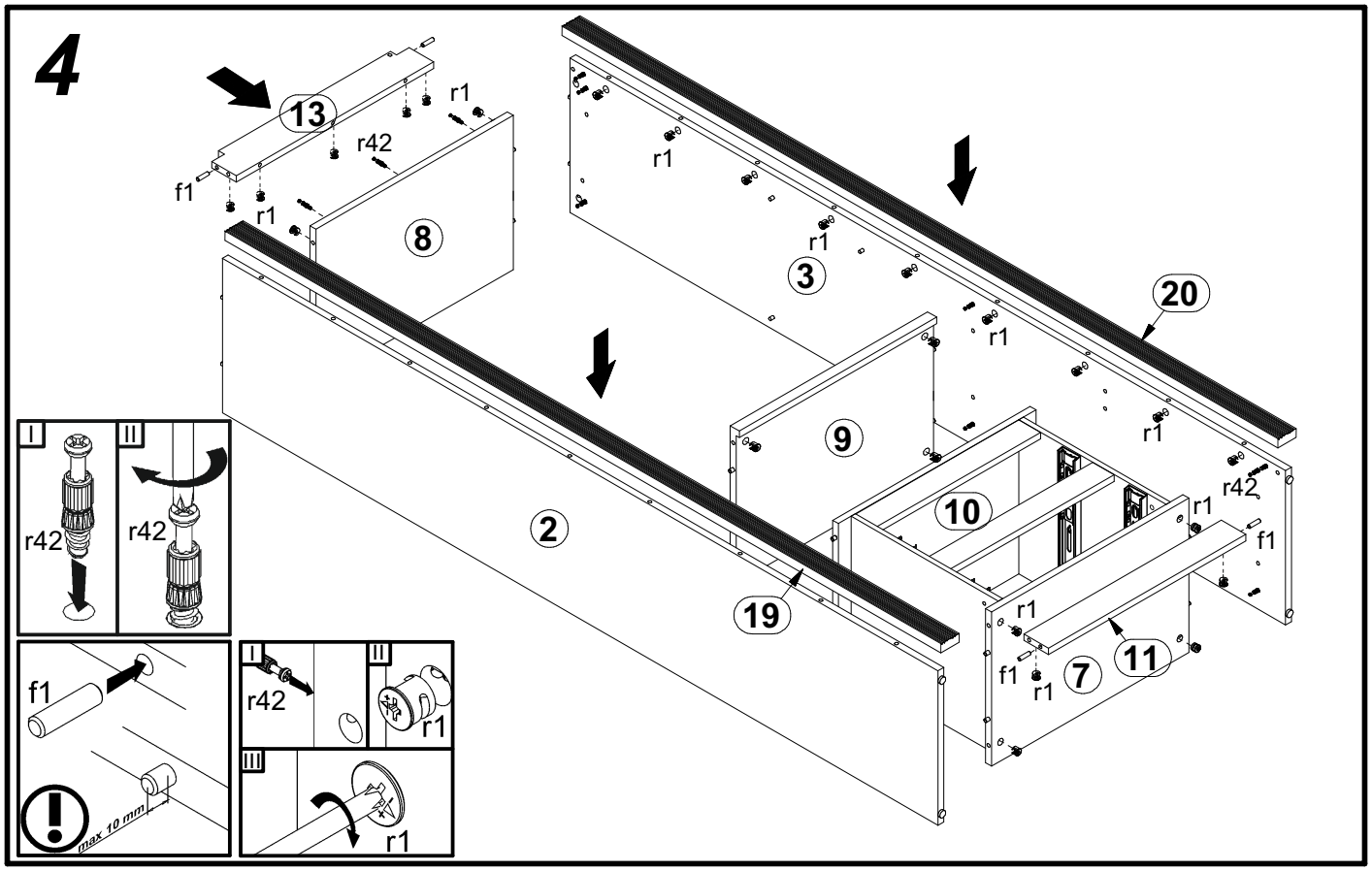
4
13
r1
r42
f1
r1
8
r1
r1
3
20
r1
9
r1
r42
10
r1
f1
2
19
r1
f1
r1
7
11
I
II
r42
r42
f1
max 10 mm
I
II
r42
r1
III
r1

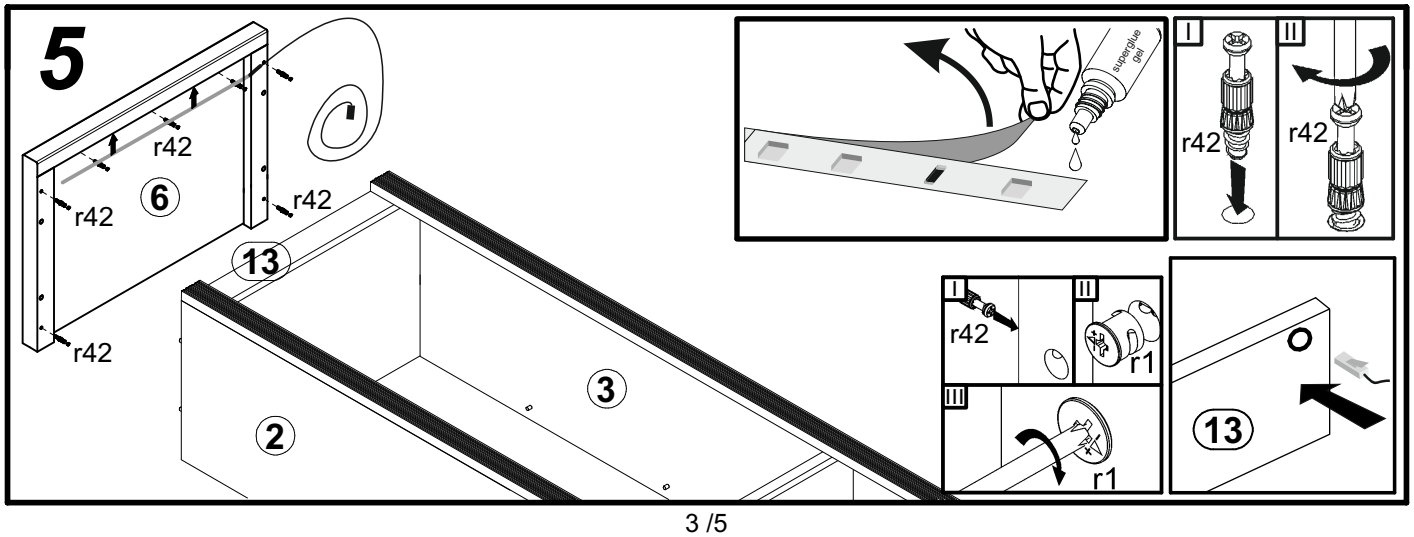
5
r42
6
r42
r42
r42
13
3
2
superglue gel
I
II
r42
r42
I
II
r42
r1
III
r1
13

6

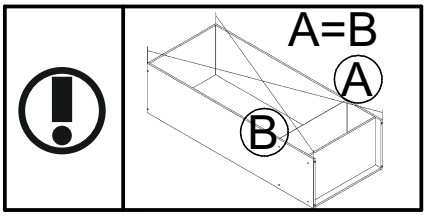
A=B
A
B

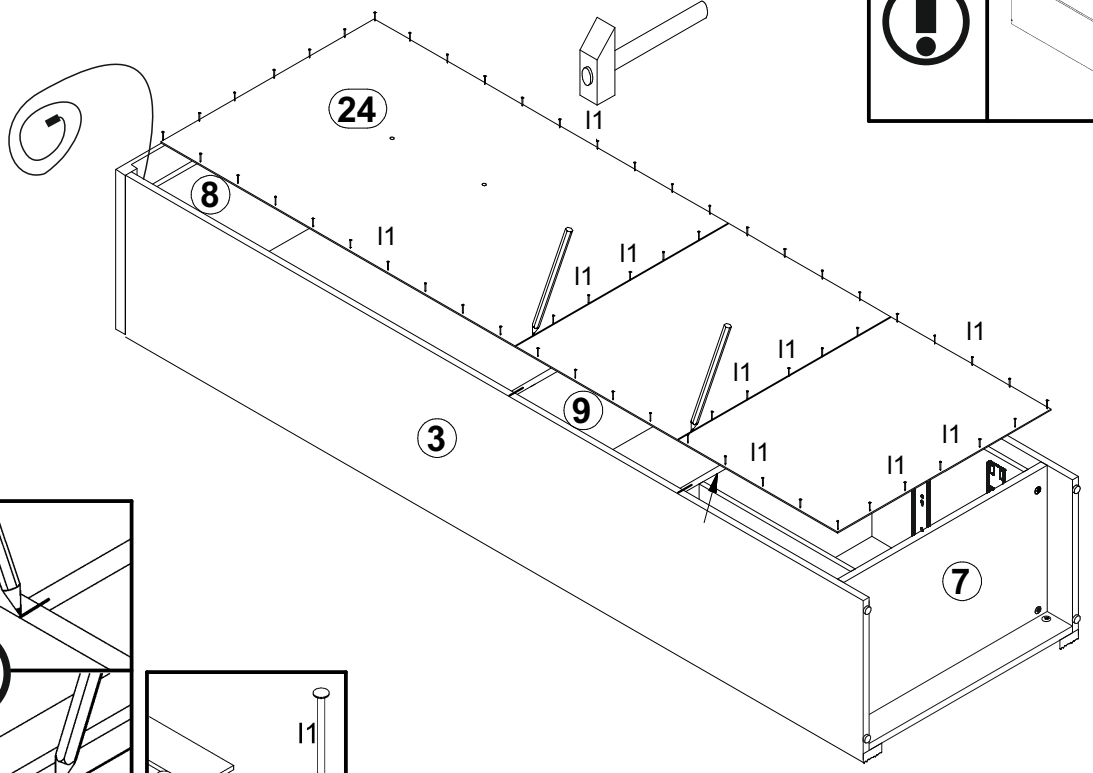
24
8
l1
l1
l1
l1
l1
l1
l1
l1
l1
l1
9
3
7

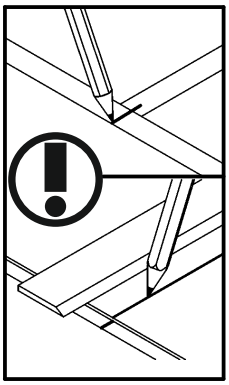

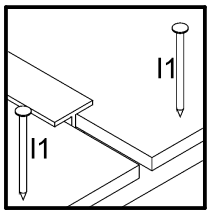
l1
l1

9

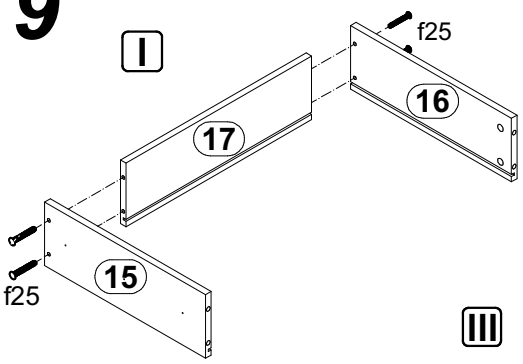
I
f25
16
17
15
f25

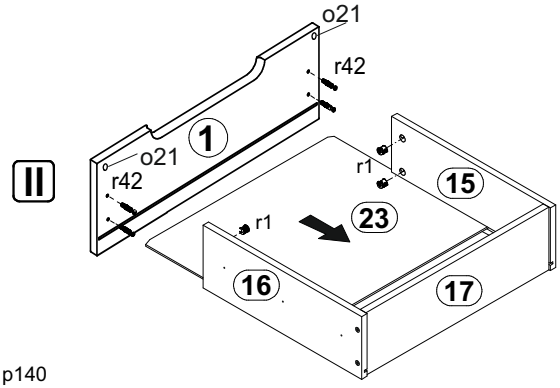
o21
r42
II
1
o21
r42
r1
15
r1
23
16
17

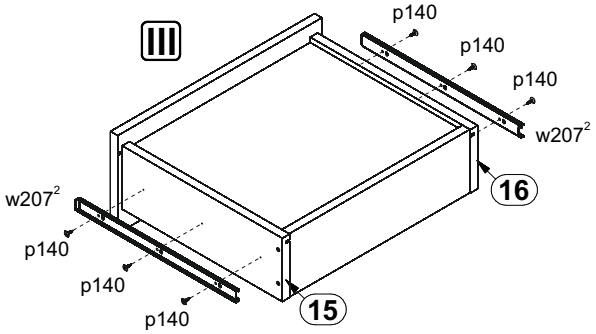
III
p140
p140
p140
w207²
16
w207²
p140
p140
p140
15

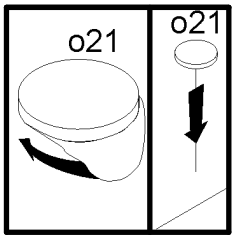
o21
o21

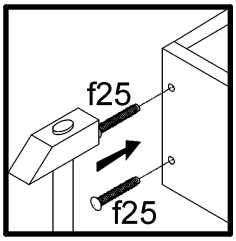
f25
f25

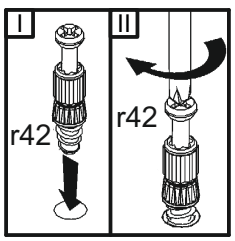
I
II
r42
r42

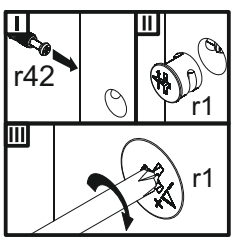
r42
r1
r1

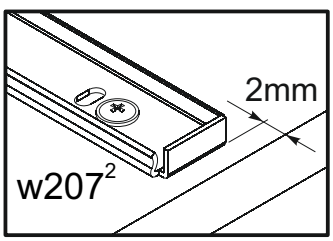
2mm
w207²

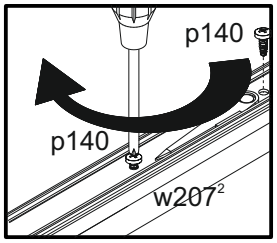
p140
p140
w207²

10

§11

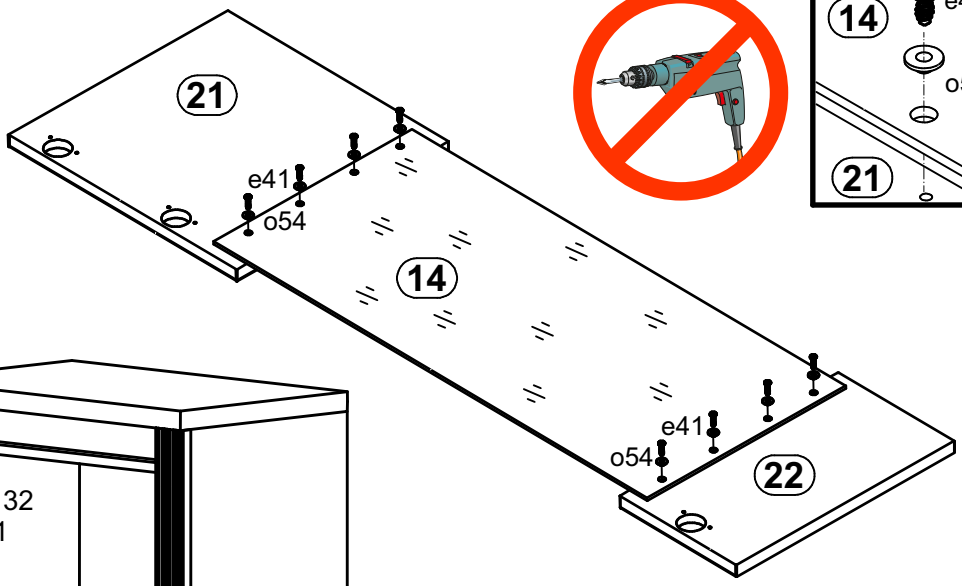
21
e41
o54
14
e41
o54
22

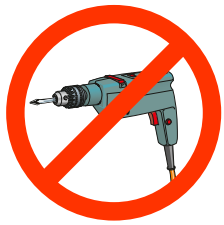

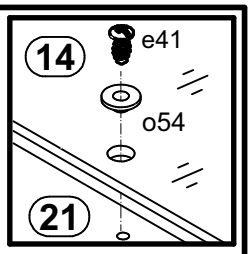
14
e41
o54
21

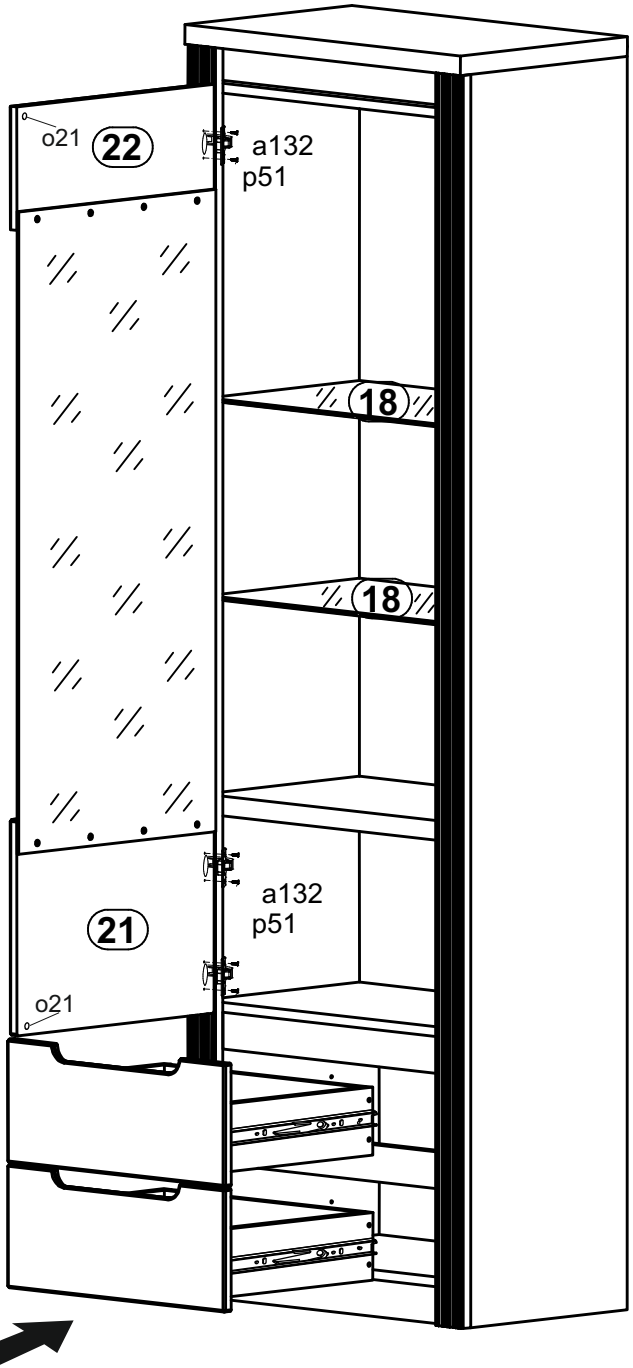
o21
22
a132
p51
18
18
a132
p51
21
o21

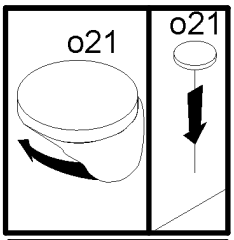
o21
o21

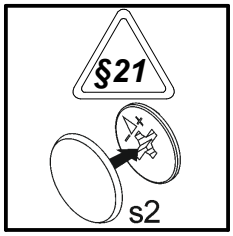
§21
s2

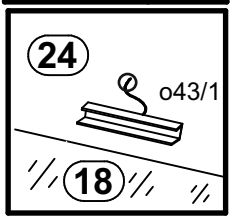
24
o43/1
18

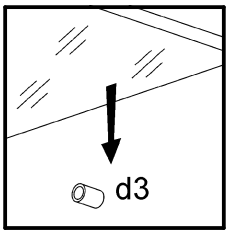
d3

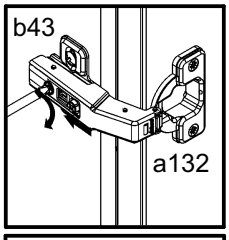
b43
a132

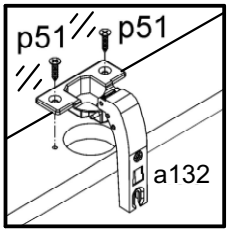
p51
p51
a132

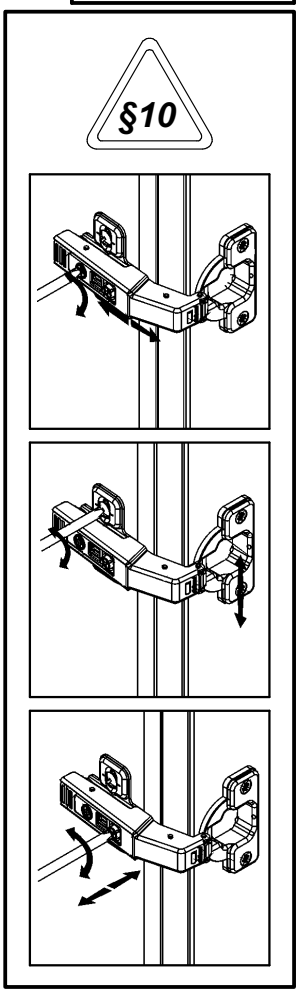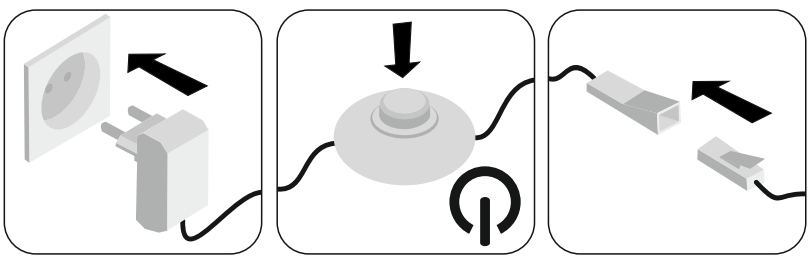
§10