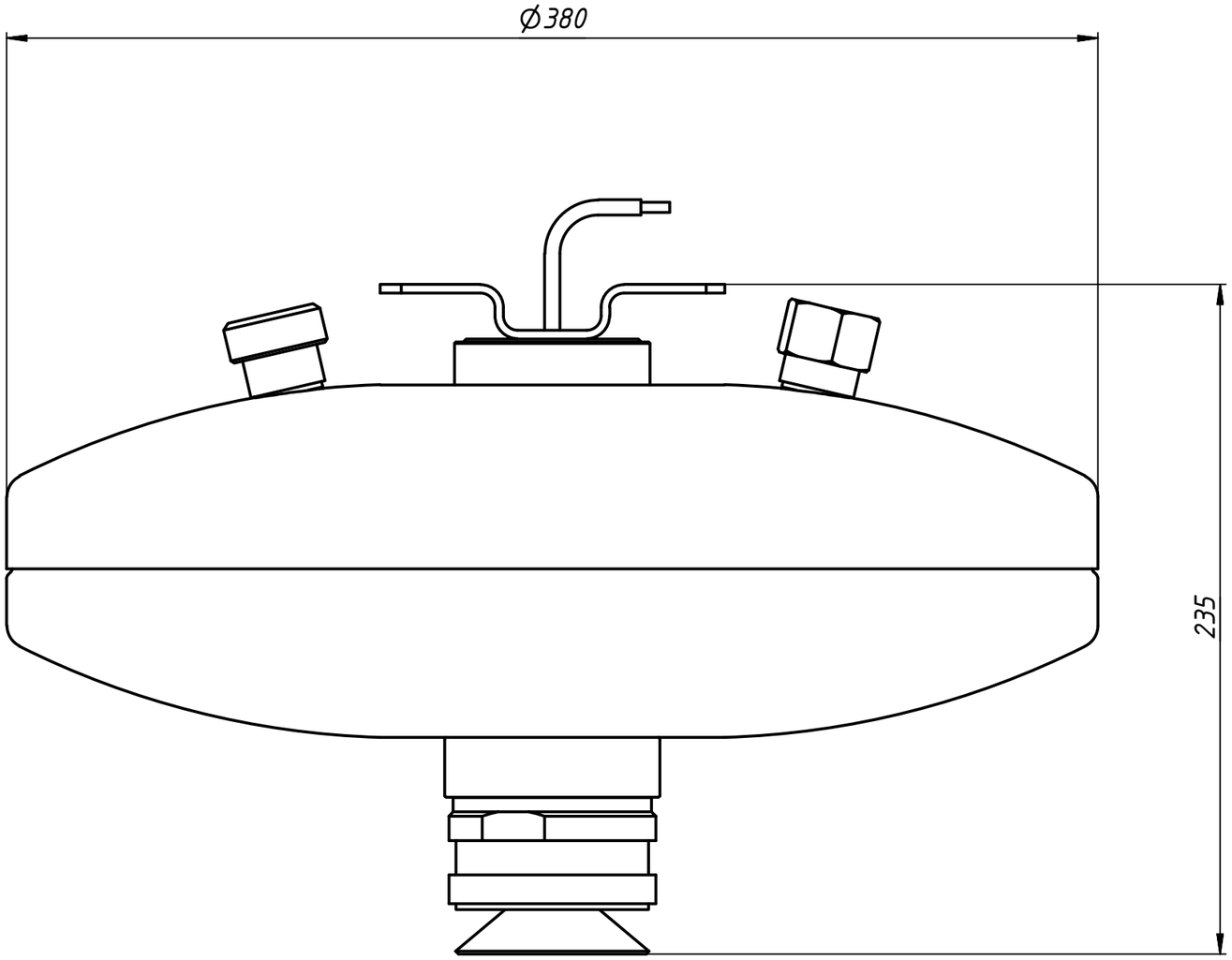
Ø380
235