Электрическая схема Pegasus F3 N 2S

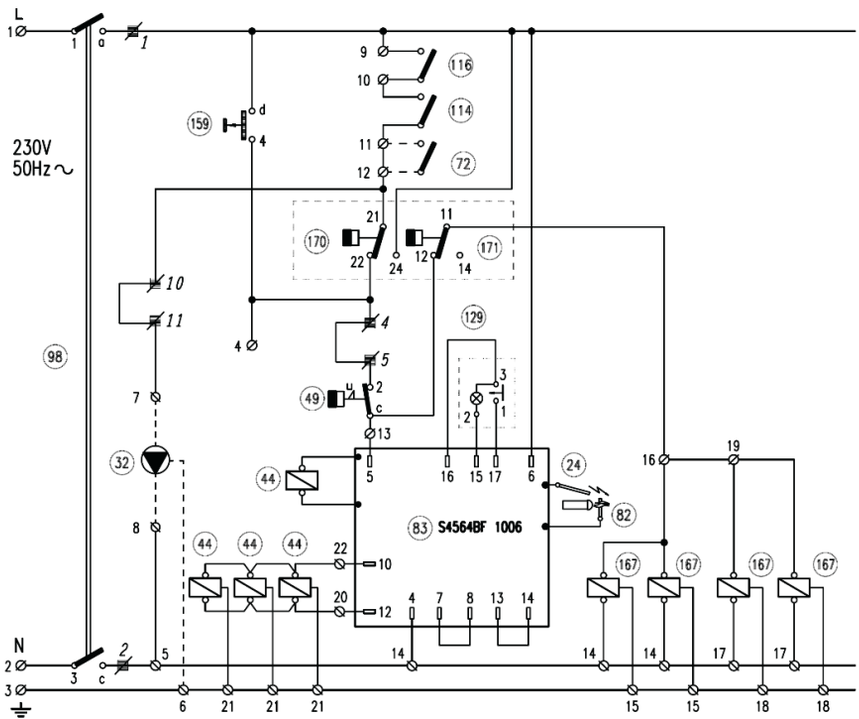
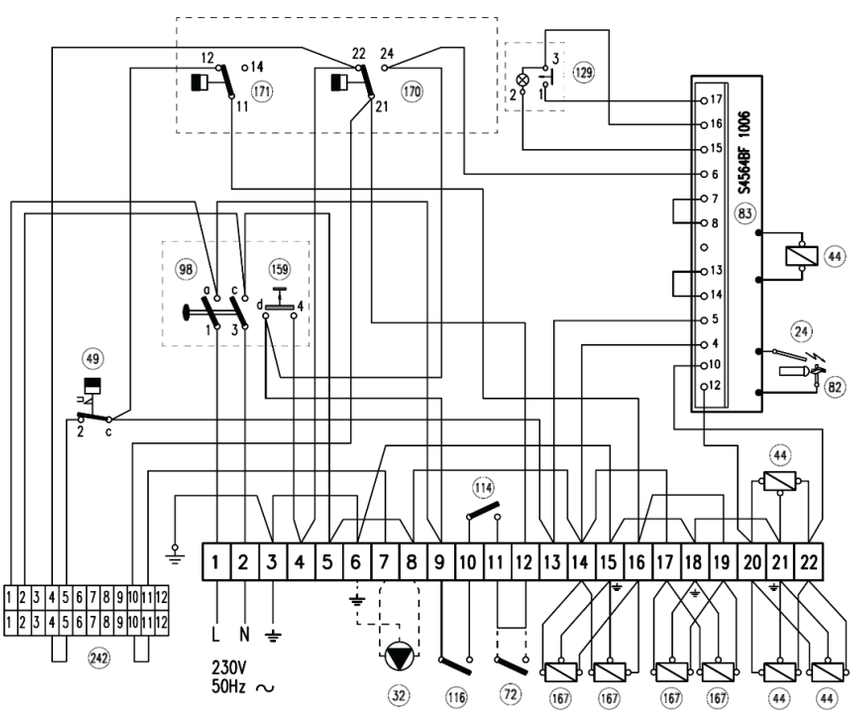
24. Электрод розжига.
32. Циркуляционный насос системы отопления (опция).
44. Газовый клапан.
49. Предохранительный термостат.
72. Комнатный термостат (опция).
82. Электрод контроля пламени.
83. Электронный блок управления.
98. Выключатель.
114. Датчик давления воды.
116. Датчик давления газа.
129. Кнопка сброса с сигнальной лампой.
159. Контрольная кнопка.
167. Газовый клапан 2-й ступени.
170. Регулирповочный термостат 1-й ступени.
171. Регулирповочный термостат 2-й ступени.
242. Контактор для термостатического контроллера.