vegaview 2.5

optrel®

swiss made

Notes:

QUICK START GUIDE..4
FUNCTIONS.....6
SPARE PARTS.....8
ENGLISH 11
FRANÇAIS 12
DEUTSCH 13
SVENSKA 14
ITALIANO 15
ESPAÑOL 16
PORTUGUÊS 17
NEDERLANDS 18
SUOMI 19
DANSK 20
NORSK 21
POLSKI 22
ČEŠTINA 23
PYCCKNN 24
中国 25
MAGYAR 26
TÜRKÇE 25
日本語 28
ΕΛΛΗΝΙΚΑ 29
БЪЛГАРСКИ.....30
SLOVENSKY.....31
SLOVENSKO.....32
ROMÂNĂ.....33
EESTI 34
LIETUVIŠKAI 35
LATVIEŠU.....36
한국어 37
HRVATSKI.....38
GAEILGE.....39
MALTI.....40

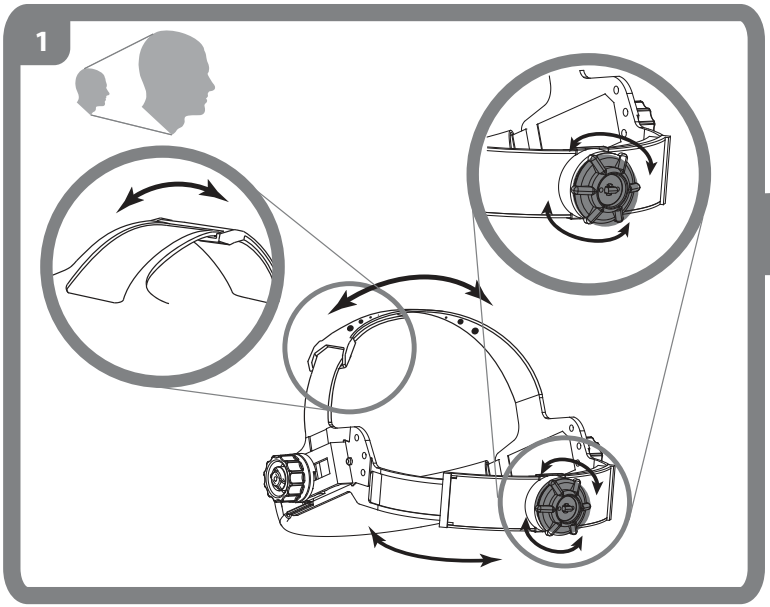

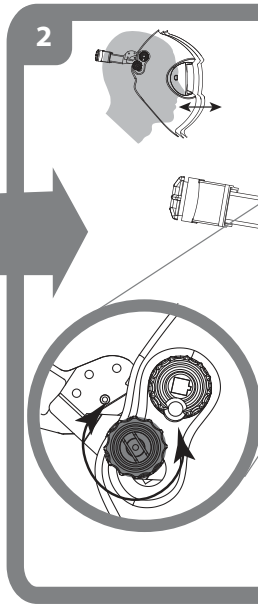

Quick
Gui

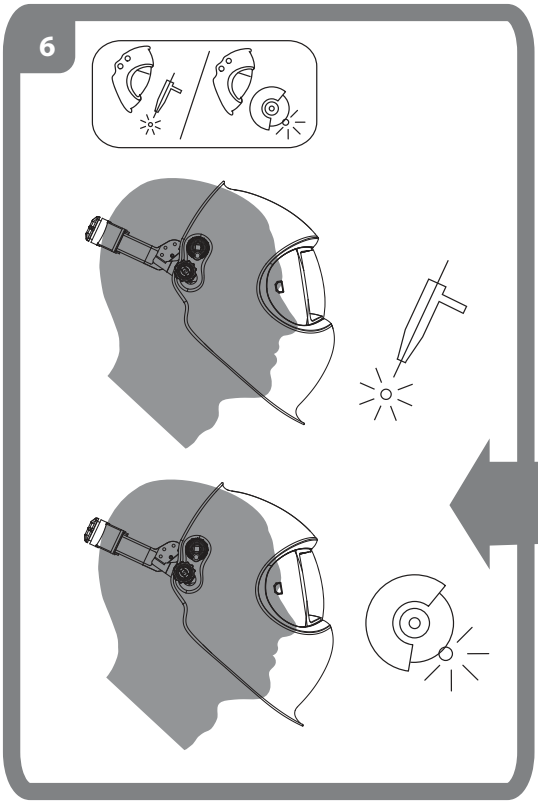

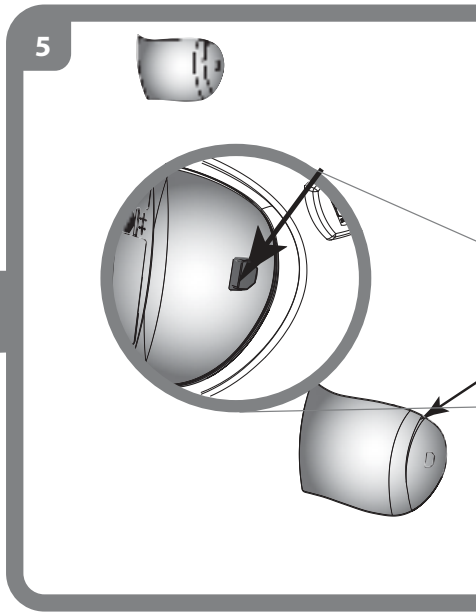

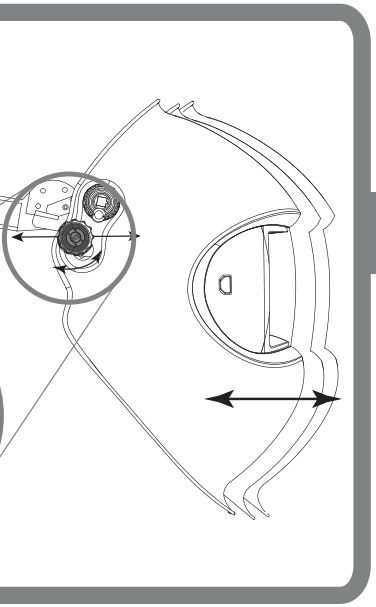

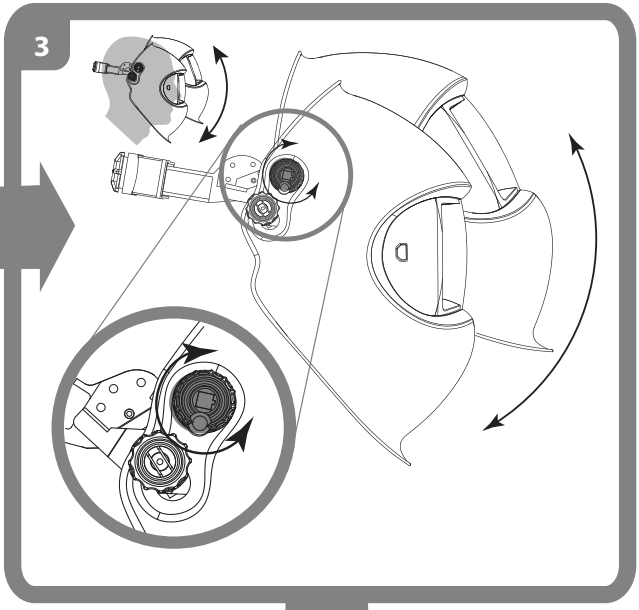
3

Start

de

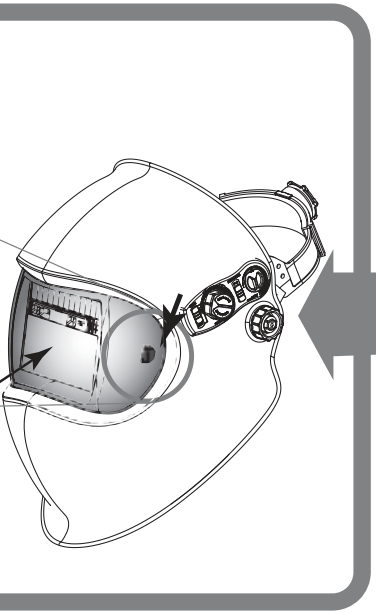

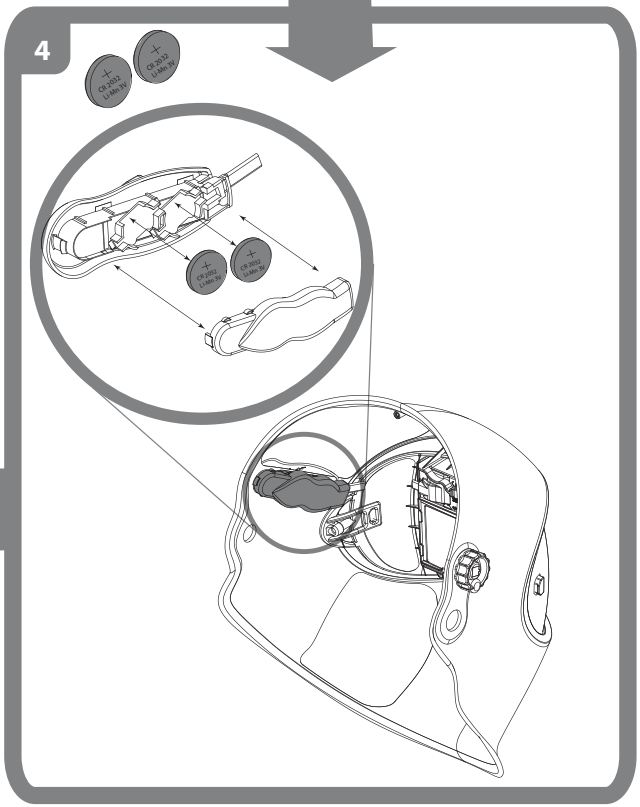
4
CR 2032
Li-MnO2
CR 2032
Li-MnO2
CR 2032
Li-MnO2
CR 2032
Li-MnO2

SETTING SHADE LEVEL

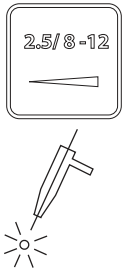

Choose Shade Number (SL 8-12)

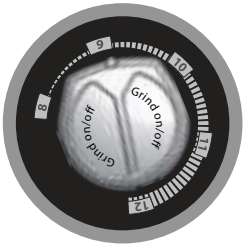

functions and settings

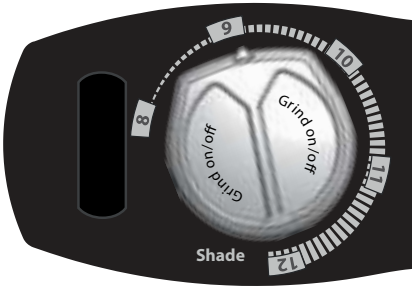

GRIND MODE

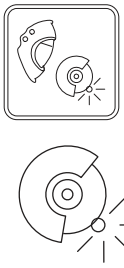

GRIND ON / OFF
Choose Shade Number (SL 8-12)

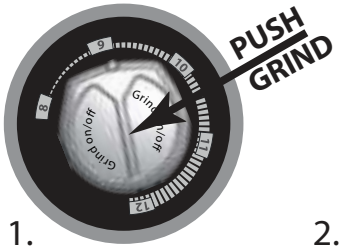

1.

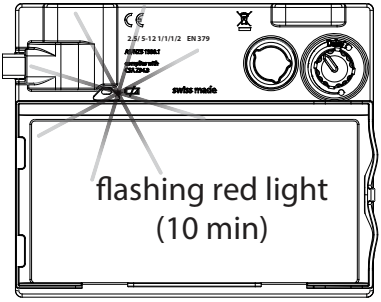

2.

Sensitivity
(Super High Sensitivity)

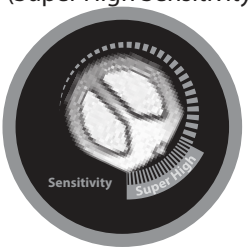

SETTING DELAY

Choose Delay

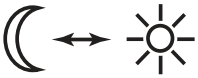

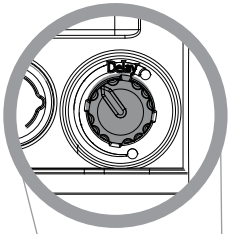

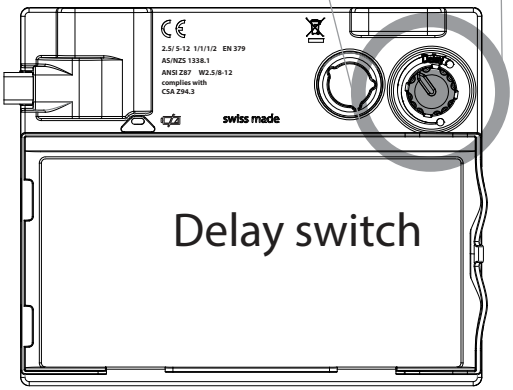

SENSOR SLIDE

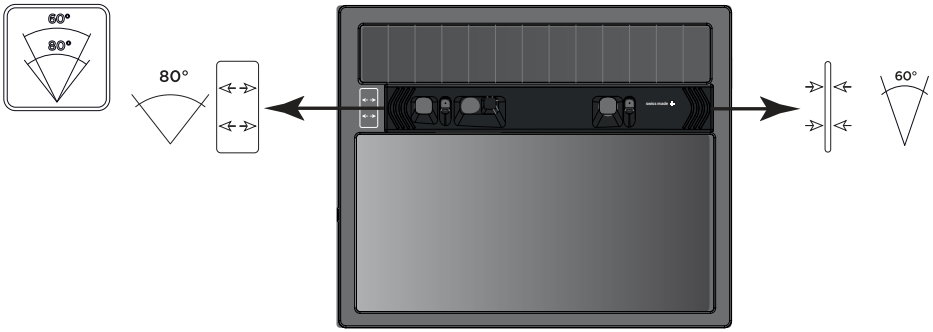

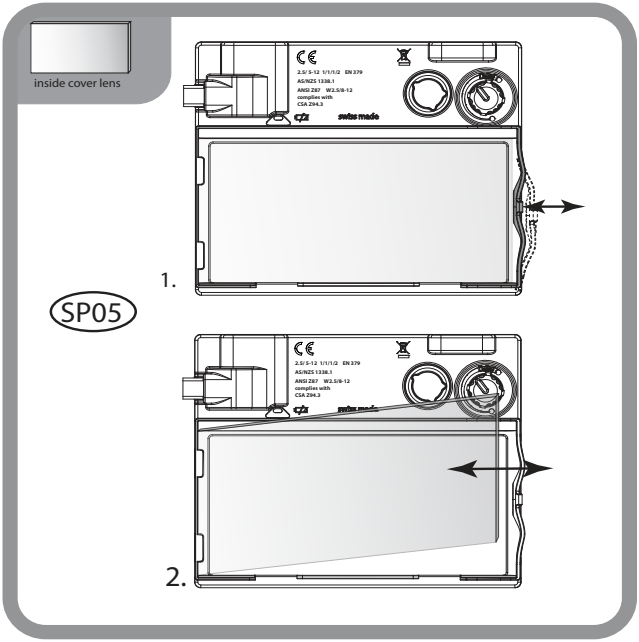
inside cover lens
1.
SP05
2.

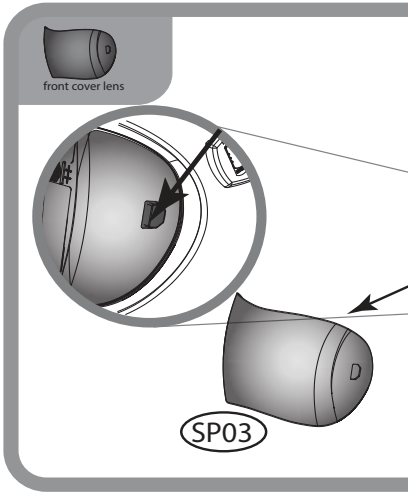
front cover lens
SP03

spare parts

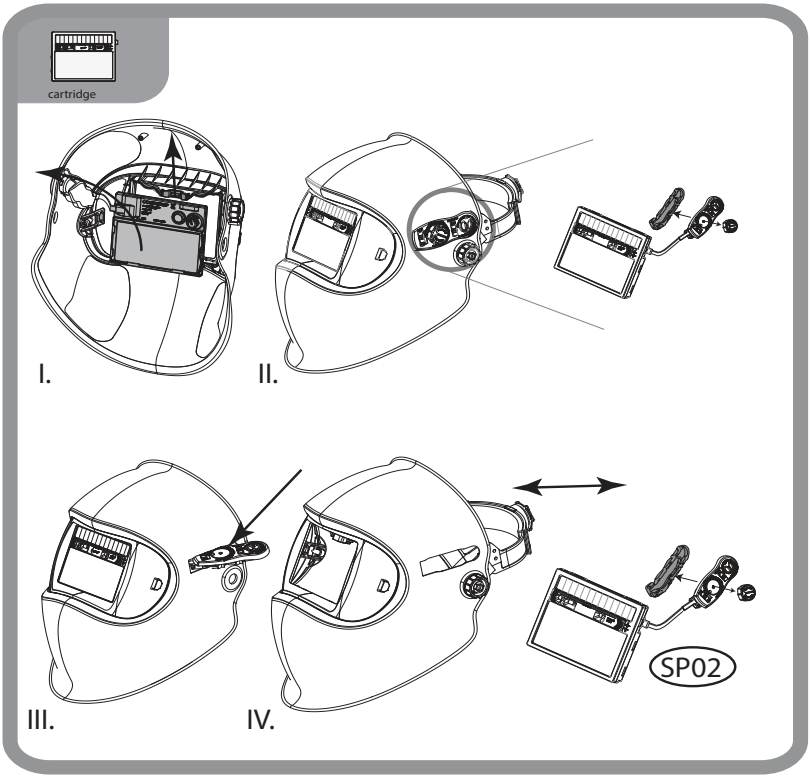
cartridge
I.
II.
III.
IV.
SP02

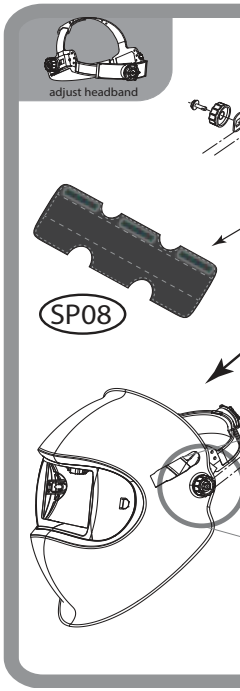
adjust headband
SP08

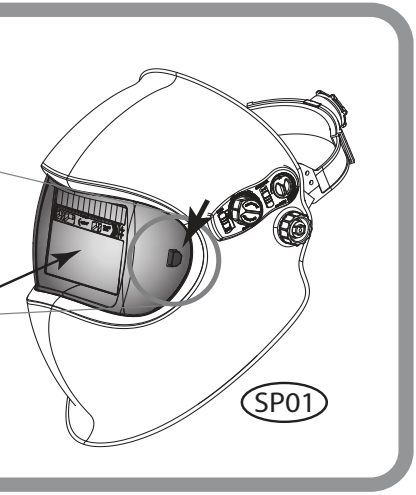

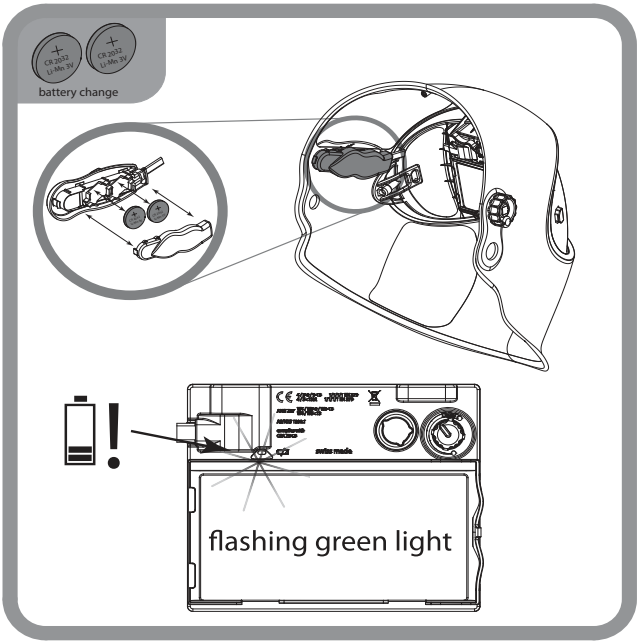

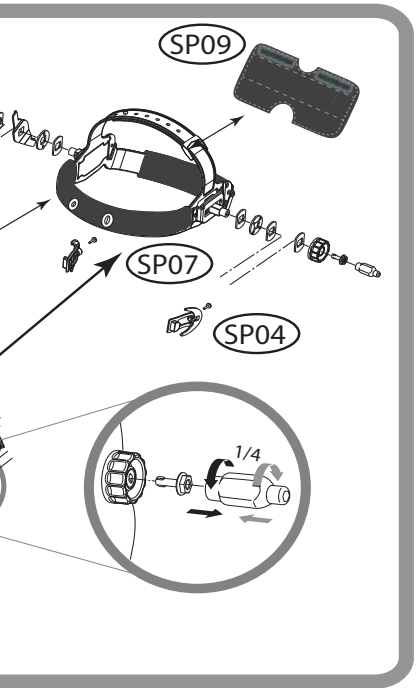

spare parts list

order numbers see page 42

	SP01
	SP02
	SP03
	SP04
	SP05
	SP06
	SP07
	SP08
	SP09

Schutzstufentabelle EN169
Shade level chart EN169
Tableau des niveaux de protection EN169
Tabella dei livelli di protezione EN169

Process	Ampere																				
	1.5	6	10	15	30	40	60	70	100	125	150	175	200	225	250	300	350	400	450	500	600
	8							9	10		11		12			13			14		
Fe								9		10		11			12		13		14		
Al										10		11		12		13	14				
			8		9			10			11			12		13					
CO_2	8							9		10		11			12			13			
									9	10	11		12			13					
		4		5		6	7	8	9		10		11		12						

Die auf dem Schweisserschutzfilter angebrachte Kennzeichnung bedeutet:

2.5 / 8-12 — Helbstufe / Dunkelstufen

OS / 1 / 1 / 1 / 2 EN379 CE — Hersteller / Optische Klasse / Streulichtklasse / Homogenität / Blickwinkelabhängigkeit / Nummer der Norm

The marking on the welding filter indicates:

2.5 / 8-12 — Light shade / Dark Shade range

OS / 1 / 1 / 1 / 2 EN379 CE — Manufacturer / Optical Class / Diffusion of light class / Homogeneity / Angular dependence / Number of the standard

Le marquage apposé sur le filtre de protection pour soudeur signifie :

2.5 / 8-12 — Échelon de protection à l' état clair / Échelon de protection à l' état foncé

OS / 1 / 1 / 1 / 2 EN379 CE — Identification du fabricant / Classe optique / Classe de la diffraction de la lumière / Homogénéité / Angulaire dépendance / Marque de certifications

Ill contrassegno riportato sul filtro di protezione per saldatore contiene i seguenti dati:

2.5 / 8-12 — Grado di protezione in stato chiaro / Grado di protezione in stato scuro

OS / 1 / 1 / 1 / 2 EN379 CE — Identificazione del fabbricante / Classe ottica / Classe della diffusione della luce / Omogeneità / Angolare dipendenza / Numero della norma

Kennzeichnung Helmschale:

OS 175 B CE — Hersteller / Nummer der Norm / Mittlere Stossenergie

Marking helmet shell:

OS 175 B CE — Manufacturer / Number of the standard / Medium energy impact

Marquages masque :

OS 175 B CE — Identification du fabricant / Marque de certifications / Impacts moyenne énergie

Marcaggi maschera:

OS 175 B CE — Identificazione del fabbricante / Numero della norma / Impatto media energia

Kennzeichnung Vorsatzscheibe (EN166):

OS 1 B CE — Hersteller / Optische Klasse / Mittlere Stossenergie

Marking safety cover plate (EN166):

OS 1 B CE — Manufacturer / Optical class / Medium energy impact

Marquages écran de protection extérieur (EN166)

OS 1 B CE — Identification du fabricant / Classe optique / Impacts moyenne énergie

Marcaggi vetro di protezione esterno (EN166):

OS 1 B CE — Identificazione del fabbricante / Classe ottica / Impatto media energia

Kennzeichnung Innere Schutztscheibe (EN166):

OS F CE — Hersteller / Niedrige Stossenergie

Marking inside cover lens (EN166):

OS F CE — Manufacturer / Low energy impact

Marquages écran de protection interieur (EN166)

OS F CE — Identification du fabricant / Impacts énergie basse

Marcaggi vetro di protezione interno(EN166):

OS F CE — Identificazione del fabbricante / Impatto bassa energia

English

Introduction
A welding helmet is a type of headgear used when performing certain types of welding to protect the eyes, face and neck from flash burn, ultraviolet light, sparks, infrared light, and heat. The helmet consists of several parts (see spare parts list). An automatic welding filter combines a passive UV and a passive IR filter with an active filter, the luminous transmittance of which varies in the visible region of the spectrum, depending on the irradiance from the welding arc. The luminous transmittance of the automatic welding filter has an initial high value (light state). After the welding arc strikes and within a defined switching time, the luminous transmittance of the filter changes to a low value (dark state).
Depending on the model, the helmet can be combined with a protective helmet and / or with a PAPR (Powered Air Purifying Respirator) system.

Safety instructions
Please read the operating instructions before using the helmet. Check that the front cover lens is fitted correctly. If it is not possible to eliminate errors, you must stop using the cartridge.

Precautions & protective restrictions / Risks
During the welding process, heat and radiation are released, which can cause damage to the eyes and skin. This product offers protection for the eyes and face. When wearing the helmet, your eyes are always protected against ultraviolet and infrared radiation, regardless of the shade level. To protect the rest of your body, appropriate protective clothing must also be worn. In some circumstances, particles and substances released by the welding process can trigger allergic skin reactions in correspondingly predisposed persons. Materials that come into contact with skin may cause allergic reactions to susceptible persons. The protective welding helmet must only be used for welding and grinding and not for other applications. The manufacturer assumes no liability when the welding helmet is used for purposes other than intended or with disregard for the operating instructions. The helmet is suitable for all established welding procedures, excluding gas and laser welding. Please note the recommended protection level in accordance with EN169 on the cover. Scratched or damaged lenses must be replaced. The helmet does not replace a safety helmet. Depending on the model, the helmet can be combined with a protective helmet.
The helmet can affect the field of view due to constructive specifications (no view on the side without turning the head) and may affect a color perception due to the light transmission of the auto darkening filter. As a result, signal lights or warning indicators may not be seen. Further there is an impact hazard due to a larger contour (head with helmet on). The helmet also reduces the audio and heat perception.

Sleep mode
The cartridge has an automatic switch-off function, which increases the service life. If the light falls on the catridge for a period of approx 10 minutes less than 1 Lux, it automatically switches off. To reactivate the cartridge,it must be briefly exposed to daylight. If the shade cartridge cannot be reactivated or does not darken when the welding arc is ignited, the batteries must be replaced.

Warranty & liability
Please see the instructions of the national sales organisation of the manufacturer for warranty provisions. For further information in this respect, please contact your official dealer. Warranty is only granted for material and manufacturing defects. In the case of damage caused by improper use, unauthorised intervention or through usage not intended by the manufacturer, the warranty or liability are no longer valid. Likewise, liability and the warranty are no longer valid if spare parts other than those sold by the manufacturer are used.

Expected Lifetime
The welding helmet has no expiration date. The product can be used as long as no visible or invisible damage or functional problems occur.

How to use (Quick Start Guide)
1. Head band. Adjust the upper adjusting band (p. 4) to the size of your head. Push in the ratchet knob (p. 4) and turn until the head band fits securely but without pressure.
2. Distance from eyes and helmet angle. By releasing the locking knobs (p. 4-5), the distance between the cartridge and the eyes can be adjusted. Adjust both sides equally and do not tilt. Then tighten the locking knobs again. The helmet angle can be adjusted using the rotary knob (p. 5).
3. Shade Level. The shade level can be changed by turing the knob from shade level SL 8- SL 12 according to standard EN 379,
4. Grinding mode. Press the Grind button (p. 6) to switch the cartridge to grinding mode. In this mode the cartridge is deactivated and remains in light mode shade level SL 2. 5. The activated grinding mode is indicated by the red flashing LED (p. 6) inside the helmet. To deactivate grinding mode, press the Grind button level knob again. After 10 minutes, the grinding mode is automatically reset.
5. Sensitivity. With the sensitivity button the light sensitivity is adjusted according to the welding arc and the ambient light (p.7). The middle position corresponds to the recommended sensitivity setting in a standard situation. In the "Super high" range the maximum light sensitivity can be achieved.
6. Sensor slider. The sensor slider can be set to two different positions. Depending on the position, the ambient light detection angle is reduced (p. 7) or increased (p. 7).
7. Delay switch. The opening knob (Delay) (p. 7) allows to select an opening delay from dark to light. The knob allows infinite adjustment from dark to light between 0.05 to 1.0 s.

Cleaning and disinfection
The shade cartridge and the front cover lens must be cleaned with a soft cloth at regular intervals. No strong cleaning agents, solvents, alcohol or cleaning agents containing scouring agent must be used. Scratched or damaged lenses must be replaced.

Storage
The welding helmet must be stored at room temperature and at low humidity. Storing the helmet in the original packaging will increase the service life of the batteries.

Replacing the the front cover lens (p. 8-9)
Push in one side clip to release the front cover lens and then remove it. Attach the new front cover lens to one side clip. Pull the front cover lens round to the second side clip and clip in place. This action requires some pressure to ensure that the gasket on the front cover lens has the desired effect.

Replacing the batteries (p. 5)
The cartridge has replaceable Lithium button cell batteries, type CR2032. If you are using a welding helmet with a fresh air connection, you must remove the face seal before replacing the batteries. The batteries must be replaced when the LED on the cartridge flashes in green.
1. Carefully remove the battery cover
2. Remove the batteries and dispose of them in accordance with the national regulations for special waste
3. Insert CR2032 type batteries, as shown
4. Carefully replace the battery cover

If the shade cartridge does not darken when the welding arc is ignited, please check battery polarity. To check whether the batteries still have sufficient power, hold the shade cartridge against a bright lamp. If the green LED flashes, the batteries are empty and must be replaced immediately. If the shade cartridge does not operate correctly in spite of correct battery replacement, it must be declared unusable and must be replaced.

Removing/installing the cartridge (p. 8)
1. Pull out the protection level knob
2. Carefully remove the battery cover
3. Unlock the cartridge retention spring as shown
4. Carefully tilt the cartridge out
5. Unlock the satellite as shown
6. Pull the satellite out through the gap in the helmet
7. Rotate the satellite by 90° and push through the hole in the helmet
8. Remove / replace the shade cartridge

The cartridge is installed in the reverse order.

Troubleshooting
Cartridge does not darken
→ Adjust sensitivity
→ Clean sensors or front cover lens
→ Check the light flow to the sensor
→ Change the sensor slider position
→ Deactivate grinding mode
→ Replace the batteries

Protection level too bright
→ choose a lower shade level

Protection level too dark
→ choose a higher shade level
→ Clean or replace front cover lens

Cartridge flickers
→ Adjust position of the delay knob on welding procedur
→ Replace the batteries

Poor vision
→ Clean the front cover lens or cartridge
→ Increase the ambient light
→ Adjust the protection level to the welding procedure

Welding helmet slips
→ Adjust/tighten the head band

Specifications
(We reserve the right to make technical changes)

Shade Level	SL2.5 (light mode) SL8 – SL12 (dark mode)
UV/IR protection	Maximum protection in light and dark modes
Switching time from light to dark	100µs (23°C / 73°F) / 70µs (55°C / 131°F)
Switching time from dark to light	0.05 - 1.0s
Dimensions of cartridge	90 x 110 x 7mm / 3.55 x4.33 x 0.28"
Dimensions of field of vision	50 x 100mm / 1.97 x 3.94"
Power supply	Solar cells, 2 pcs. LI batteries 3V replaceable (CR2032)
Weight	Non PAPR: 489g / 17.25 oz PAPR: 689g / 24.3038 oz
Operating temperature	-10° C – 70° C / 14° F – 157° F
Storage temperature	-20° C – 80° C / -4° F – 176° F
Classification as per EN379	Optical class = 1 Light scatter = 1 Homogeneity = 1 Angle of vision dependency = 2
Standards	CE, ANSI, EAC, compliance with CSA, KCS
Additional markings for PAPR version (notified body CE1024)	EN12941 (TH3 in combination with e3000 or e3000X, TH2 for versions with hardhat and e3000 or e3000X) EN 14594 Class 3B

Spare parts (p. 9)
-Helmet without cartridge (SP01)
-Cartridge incl. satellite (SP02)
-Front cover lens (SP03)
-Repair set 2 (SP04)
-Inner protection lens (SP05)
-Repair set 1 (Potentiometer knob, Sensitivity knob, Battery cover) (SP06)
-Head band with fastener (SP07)
-Sweat band (SP08 / SP09)

For detailed article number see inside cover of this manual (2nd last page).

Declaration of conformity
See internet link adress at last page.

Legal information
This document complies with the requirements of EU regulation 2016/425 point 1.4 of Annex II.

Notified body
See last page for detailed information.

Français

Introduction

Un masque de soudage est un type de casque qui est utilisé lors de la réalisation de certaines opérations de soudage pour protéger les yeux, le visage et le cou des coups d'arc, de la lumière ultraviolette, des étincelles, de la lumière infrarouge et de la chaleur. Le masque se compose de plusieurs parties (voir la liste des pièces de rechange). Un filtre de soudage automatique combine un filtre à UV passif et filtre à IR passif avec un filtre actif dont le facteur de transmission lumineuse varie dans la région visible du spectre en fonction de l'éclairement énergétique provenant de l'arc de soudage. Le facteur de transmission lumineuse du filtre de soudage automatique a une valeur initiale élevée (état éclairé). Le facteur de transmission lumineuse change à une valeur faible (état foncé) après l'amorçage de l'arc de soudage et dans un délai de commutation défini. Suivant le modèle, le masque peut être combiné avec un casque de protection et/ou un appareil respiratoire filtrant à ventilation assistée (PAPR).

Consignes de sécurité / Risques

Veuillez lire les instructions d'utilisation avant de mettre le masque en service. Vérifiez que l'écran de protection frontale est bien monté. Si les erreurs survenues ne peuvent pas être corrigées, la cassette optoélectronique ne doit plus être utilisée.

Mesures de précaution et limites de la protection

La chaleur et le rayonnement dégagés lors du processus de soudure peuvent provoquer des blessures oculaires et cutanées. Ce produit offre une protection des yeux et du visage. Quel que soit le degré de protection, lorsque vous portez ce masque, vos yeux sont toujours protégés des rayonnements ultraviolets et infrarouges. Pour assurer la protection du reste du corps, il convient en outre de porter des vêtements de protection appropriés. Les particules et substances libérées lors du processus de soudage sont susceptibles de déclencher des réactions allergiques chez certaines personnes. Les matériaux entrant en contact avec la peau peuvent causer des réactions allergiques chez les personnes sensibles. Le masque de soudeur, exclusivement destiné au soudage et ponçage, ne doit pas être utilisé pour d'autres applications. Le fabricant n'assume aucune responsabilité lorsque le masque de soudage est utilisé à des fins autres que l'usage pour lequel il a été conçu ou en ne respectant pas les instructions d'utilisation. Le masque convient pour tous les procédés de soudage courants, **hormis le soudage au gaz et au laser**. Veuillez tenir compte des recommandations de protection selon EN169 figurant sur la jaquette. Le masque ne remplace pas un casque de sécurité. Suivant le modèle, le masque peut être combiné avec un casque de protection.

Le masque peut affecter le champ de vision en raison des caractéristiques constructives (pas de vision latérale sans tourner la tête) et peut affecter la perception des couleurs en raison de la transmission lumineuse du filtre à assombrissement automatique. Par conséquent, les témoins lumineux ou les indicateurs d'avertissement peuvent ne pas être vus. Il existe en outre un risque de choc en raison du contour plus grand (masque porté sur la tête). Le masque réduit également la perception des sons et de la chaleur.

Mode veille

La cassette optoélectronique est dotée d'une fonction de mise hors service automatique, qui prolonge la durée de service des piles. Si aucune lumière ne parvient aux photopiles pendant 15 min, la cassette optoélectronique se met automatiquement hors service. Pour remettre la cassette en service, les photopiles doivent être brièvement exposées à la lumière du jour.

S'il n'est plus possible d'activer la cassette optoélectronique ou qu'elle ne s'assombrit plus à l'allumage de l'arc de soudage, les piles doivent être remplacées.

Garantie et responsabilité

Veuillez consulter les instructions de l'organisation commerciale nationale du fabricant pour les dispositions relatives à la garantie. Veuillez contacter votre distributeur officiel pour plus d'informations à ce sujet. La garantie ne porte que sur les défauts constatés dans les matériaux ou de fabrication. En cas de dommages consécutifs à une utilisation impropre, des interventions non autorisées ou une utilisation non prévue par le fabricant, la garantie ne s'applique pas et la responsabilité du fabricant n'est pas engagée. De même, toute responsabilité ou garantie perd sa validité en cas d'utilisation de pièces de rechange autres que celles vendues par le fabricant.

Durée de vie prévue

Le casque de soudeur n'a pas un date d'expiration. Le produit peut être utilisé tant que aucun dommage visible ou invisible ou des problèmes fonctionnels se produisent.

Utilisation (Quick Start Guide)

1. **Sangle serre-tête.** Ajustez la sangle de réglage (p. 2) à la taille de votre tête. Appuyez sur le bouton d'arrêt (p. 2) et tournez-le jusqu'à ce que la sangle serre-tête repose à plat mais sans serrer.
2. **Distance aux yeux et inclinaison du masque.** Réglez la distance entre la cassette et les yeux en ajustant les boutons de serrage (p. 4-5). Le réglage doit être identique des deux côtés pour que le masque soit bien droit. Resserrez ensuite à nouveau les boutons d'arrêt. L'inclinaison du masque peut être ajustée au moyen du bouton tournant (p. 4).
3. **Degré de protection.** Le réglage de la niveau de protection peut être réglée manuellement en tournant le bouton du potentiomètre (p. 4 - 5). C'est possible de sélectionné entre les régulation SL 8 à SL 12.
4. **Mode meulage.** Appuyez sur le bouton de réglage du degré de protection (p. 4) pour activer le mode meulage de la cassette optoélectronique. Dans ce mode, la cassette est désactivée et reste à l'état clair. Ce mode est indiqué au soudeur par une LED (p. 4) rouge clignotante, située à l'intérieur du masque. Pour désactiver le mode meulage, réappuyez sur le bouton de réglage du degré de protection. Le mode meulage est automatiquement réactivé après 10 minutes.
5. **Sensibilité.** Avec le bouton de sensibilité, la sensibilité à la lumière est ajustée en fonction de l'arc de soudage et de la lumière ambiante (p.5). La position médiane sur l'échelle de réglage représente la sensibilité recommandée pour une situation standard. Dans la région "Super High" la sensibilité de la lumière maximale peut être atteinte.
6. **Curseur de capteur.** Le curseur de capteur peut être réglé sur deux positions différentes. En fonction de sa position, l'angle de détection de la lumière environnante est réduit (p. 5) ou agrandi (p. 5), c.-à-d. que la cassette réagit plus ou moins fortement aux sources de lumière environnantes.
7. **Commutateur de retard.** Commutateur de retard: Le commutateur de retard (delay) (p. 5) permet la sélection du retard d'ouverture du sombre au clair. Le bouton permet un réglage en continu de sombre à lumineux entre 0,05 - 1,0 s.

Nettoyage et désinfection

La cassette optoélectronique et l'écran de protection frontale doivent être nettoyés régulièrement avec un chiffon doux. Ne pas utiliser de détergents forts, de solvants, d'alcool ou de détergents abrasifs. Remplacez tout écran rayé ou endommagé.

Stockage

Le masque de soudeur doit être stocké à température ambiante et à un taux d'humidité bas. Le stockage du casque dans l'emballage d'origine augmentera la durée de vie des piles.

Remplacement de l'écran de protection frontale (p. 6-7)

Appuyez sur le clip latéral pour libérer l'écran de protection frontale et pouvoir l'enlever. Installez un nouvel écran et le tendre sur le second clip latéral pour l'encliqueter. Il faut exercer une légère pression sur la poignée pour que le joint d'étanchéité de l'écran soit efficace.

Remplacement des piles (p. 3)

La cassette optoélectronique est équipée de piles boutons Lithium de type CR2032 remplaçables. Dans le cas d'un masque de soudeur avec prise d'air frais, il convient de retirer l'étanchéité du visage avant de procéder au remplacement des piles. Remplacez les piles lorsque la LED verte sur la cassette commence à clignoter.

1. Enlevez prudemment le couvercle du compartiment des piles
2. Retirez les piles et éliminez-les conformément aux prescriptions nationales relatives aux déchets spéciaux
3. Mettez en place des piles de type CR2032 comme illustré
4. Remontez soigneusement le couvercle du compartiment des piles

Si la cassette optoélectronique ne s'assombrit plus à l'allumage de l'arc de soudage, veuillez contrôler la polarité des piles. Pour vérifier si les piles ont encore assez de puissance, maintenez la cassette optoélectronique contre une lampe allumée. Si la LED verte clignote, les piles sont déchargées et doivent être remplacées immédiatement. Si, bien que les piles soient bien en place, la cassette optoélectronique ne fonctionne toujours pas correctement, elle doit être considérée comme inutilisable et doit être remplacée.

Démontage de la cassette optoélectronique (p. 6)

1. Désactivez le bouton de réglage du degré de protection
2. Enlevez prudemment le couvercle du compartiment des piles
3. Débloquez le ressort de retenue de la cassette comme illustré)
4. Faites prudemment basculer la cassette
5. Débloquez le satellite comme illustré
6. Retirez le satellite par l'évidement situé dans le masque
7. Tournez le satellite de 90° et le pousser à travers l'ouverture du masque
8. Retirez / remplacez la cartouche d'ombre

Le montage de la cassette optoélectronique s'effectue dans l'ordre inverse du démontage.

Dépannage

La cassette optoélectronique ne s'obscurcit pas

→ Réglez la sensibilité (p. 5) → Modifiez la position du curseur de capteur (p. 5)
→ Nettoyez les capteurs ou l'écran de protection → Désactiver le mode meulage (p. 4)
→ Nettoyez les capteurs ou l'écran de protection → Sélectionnez le mode manuel (p. 4-5)
→ Remplacez les piles (p. 3)

Degré de protection trop clair

→ Réglage du niveau de protection plus élevé ou utilisation d'ecran de garde intérieur colorés (p 4-5)

Degré de protection trop sombre

→ Sélectionnez le niveau de protection inférieur (p 4-5) → Nettoyez ou remplacez l'ecran de garde extérieur

La cassette optoélectronique vacille

→ Corrigez la position du bouton de réglage de l'ouverture (p. 4) → Remplacez les piles(p. 3)

La vue est mauvaise

→ Nettoyez l'écran de protection frontale ou le filtre → Adaptez le degré de protection au procédé de soudage
→ Augmentez la lumière ambiante

Le masque de soudeur glisse

→ Ajustez / resserrez la sangle serre-tête (p. 2)

Caractéristiques

(sous réserve de modifications techniques)

Degré de protection	SL2.5 (à l'état clair); SL8 – SL12 (à l'état sombre)
Protection UV/IR	Protection maximale à l'état clair et à l'état sombre
Temps de passage de clair à sombre	100 µs (23 °C / 73 °F); 70 µs (55 °C / 131 °F)
Temps de passage de sombre à clair	0.05 - 1.0s
Dimensions de la cassette optoélectronique	90 x 110 x 7 mm / 3,55 x 4,33 x 0,28"
Dimensions du champ visuel	50 x 100 mm / 1,97 x 3,94"
Tension d'alimentation	Photopiles / 2 piles LI 3 V remplaçables (CR2032)
Poids	Non PAPR: 489g / 17.25 oz PAPR: 689g / 24.3038 oz
Température de service	-10 °C – 70 °C / 14 °F – 157 °F
Température de stockage	-20 °C – 80 °C / -4 °F – 176 °F
Classification selon EN379	Classe optique = 1 Lumière diffusée = 1 Homogénéité = 1 Selon l'angle de visée = 2
Homologations	CE, ANSI, EAC, compliance with CSA, KCS
Marquages supplémentaires pour la version avec PAPR (Organisme notifié CE 1024)	EN 12491 (TH3 en combinaison avec e3000 ou e3000X , TH3 pour versions avec hardhat et e3000 ou e3000X) EN 14594 Class 3B

Pièces de rechange (voir la jaquette)

-Masque sans cassette (SP01)
-Cassette optoélectronique avec satellite (SP02)
-Écran de protection frontale (SP03)
-Kit de réparation 2 (SP04)
-Écran de protection intérieur (SP05)
-Kit de réparation 1 (Bouton de potentiomètre, Bouton de sensibilité, couvercle de la batterie) (SP06)
-Sangle serre-tête avec armatures de protection (SP07)
-Bandeau anti-sueur (SP08 / SP09)

Voir la couverture intérieure du présent manuel pour le détail des N° de référence (avant-dernière page).

Déclaration de conformité

Voir le lien Internet sur la dernière page.

Informations légales

Le présent document est conforme aux exigences de la Réglementation UE 2016/425 point 1.4 de l'Annexe II.

Organisme notifié

Voir la dernière page pour les informations détaillées.

Deutsch

Einführung

Ein Schweißhelm ist eine Kopfbedeckung, die bei bestimmten Schweißarbeiten dazu dient, Augen, Gesicht und Hals vor Verbrennungen, UV-Licht, Funken, Infrarotlicht und Hitze zu schützen. Der Helm besteht aus mehreren Teilen (siehe Ersatzteilliste). Ein automatischer Schweißfilter kombiniert einen passiven UV- und einen passiven IR-Filter mit einem aktiven Filter, dessen Lichtdurchlässigkeit im sichtbaren Bereich des Spektrums abhängig von der Leuchtkraft des Schweißbogens variiert. Die Lichtdurchlässigkeit des automatischen Schweißfilters hat einen hohen Anfangswert (heller Zustand) Nach dem Einschalten des Schweißbogens und innerhalb einer definierten Ansprechzeit ändert sich die Lichtdurchlässigkeit des Filters auf einen niedrigen Wert (dunkler Zustand). Je nach Modell kann der Helm mit einem Schutzhelm und/oder einem PAPR-System (Powered Air Purifying Respirator) kombiniert werden.

Sicherheitshinweise

Lesen Sie die Bedienungsanleitung bevor Sie den Helm in Gebrauch nehmen. Überprüfen Sie die korrekte Montage der Vorsatzscheibe. Können Fehler nicht behoben werden, darf die Blendschutzkassette nicht mehr benutzt werden.

Vorsichtsmassnahmen & Schutzbeschränkung / Risiken

Beim Schweissprozess werden Wärme und Strahlung freigesetzt, welche zu Augen- und Hautverletzungen führen können. Dieses Produkt bietet Schutz für Augen und Gesicht. Ihre Augen sind beim Tragen des Helmes unabhängig von der Wahl der Schutzstufe immer gegen ultraviolette und infrarote Strahlung geschützt. Zum Schutz des restlichen Körpers ist zusätzlich entsprechende Schutzbekleidung zu tragen. Partikel und Substanzen, die durch den Schweissprozess freigesetzt werden, können unter Umständen bei entsprechend veranlagten Personen allergische Hautreaktionen auslösen. Bei empfindlichen Personen kann der Hautkontakt mit dem Kopfteil zu allergischen Reaktionen führen. Der Schweisserschutzhelm darf nur zum Schweissen und Schleifen und nicht für andere Anwendungen verwendet werden. Der Hersteller übernimmt keine Haftung, wenn der Schweißhelm nicht bestimmungsgemäß oder nicht gemäß der Gebrauchsanleitung verwendet wird. Der Helm ist für alle gängigen Schweissverfahren geeignet, **ausgenommen Gas- und Laserschweissen**. *Bitte beachten Sie die Schutzstufenempfehlung gemäss EN169 auf dem Umschlag.*

Der Helm ersetzt keinen Schutzhelm. Je nach Modell kann der Helm mit einem Schutzhelm kombiniert werden. Der Helm kann aufgrund konstruktiver Merkmale das Sichtfeld (keine Sicht zur Seite ohne Drehung des Kopfes) und aufgrund der Lichtdurchlässigkeit des automatischen Verdunkelungsfilters die Farbwahrnehmung beeinträchtigen. Infolgedessen werden Signalleuchten oder Warnanzeigen möglicherweise nicht gesehen. Des Weiteren besteht eine Anstossgefahr aufgrund des größeren Umfangs (Kopf mit Helm). Der Helm reduziert zudem das Hör- und Wärmeempfinden.

Schlafmodus

Die Blendschutzkassette verfügt über eine automatische Ausschaltfunktion, welche die Batterie Lebensdauer erhöht. Fällt während ca. 10 Min. weniger als 1 Lux Licht auf die Blendschutzkassette, schaltet sich die Blendschutzkassette automatisch aus. Zum Wiedereinschalten der Kassette müssen die Solarzellen kurz dem Tageslicht ausgesetzt werden. Sollte sich die Blendschutzkassette nicht mehr aktivieren lassen oder beim Zünden des Schweissbogens nicht mehr verdunkeln, müssen die Batterien ersetzt werden.

Garantie & Haftung

Die Garantiebestimmungen entnehmen Sie bitte den Angaben der nationalen Vertriebsorganisation des Herstellers. Weitere Informationen hierzu erhalten Sie bei Ihrem autorisierten Fachhändler. Garantie wird nur auf Material- und Fabrikationsfehler gewährt. Im Falle von Schäden aufgrund unsachgemässer Anwendung, unerlaubten Eingriffen oder durch den Hersteller nicht vorgesehene Verwendung entfällt Garantie und Haftung. Ebenfalls entfällt Haftung und Garantie, wenn andere als die Originalersatzteile verwendet werden.

Erwartete Lebensdauer

Der Schweißhelm hat kein Verfallsdatum. Das Produkt kann verwendet werden, solange keine sichtbaren oder unsichtbaren Beschädigungen oder Funktionsstörungen auftreten.

Anwendung (Quick Start Guide)

1. **Kopfband.** Passen Sie das obere Verstellband (S.4) an Ihre Kopfgrösse an. Ratschenknopf (S.4) hineindrücken und drehen bis das Kopfband satt aber ohne Druck anliegt.
2. **Augenabstand und Helmneigung.** Durch das Lösen der Arretierknöpfe (S. 4-5) wird der Abstand zwischen Kassette und Augen eingestellt. Beide Seiten gleich einstellen und nicht verkanten. Anschliessend die Arretierknöpfe wieder anziehen. Die Helmneigung lässt sich durch den Drehknopf (S.5) anpassen.
3. **Schutzstufe.** Die Schutzstufeneinstellung lässt sich durch Drehen des Potentiometerknopfes manuell einstellen (S. 4-5). Sie kann in den Bereichen SL 8 bis SL 12 gewählt werden.
4. **Schleifmodus.** Durch Drücken des Grindknopfes (S. 6) wird die Blendschutzkassette in den Schleifmodus versetzt. In diesem Modus ist die Kassette deaktiviert und bleibt im Hellzustand mit der Schutzstuffe SL 2.5. Der aktivierte Schleifmodus ist an der rot blinkenden LED (S. 6) im Innern des Helmes erkennbar. Zum Ausschalten des Schleifmodus erneut den Grindknopf drücken. Der Schleifmodus schaltet automatisch nach10 Minuten aus.
5. **Empfindlichkeit.** Mit dem Empfindlichkeitsknopf wird die Lichtempfindlichkeit entsprechend dem Schweisslichtbogen und dem Umgebungslicht eingestellt (S.7). Die Mittelstellung entspricht der empfohlenen Empfindlichkeitsregelung in einer Standardsituation. In dem "Super-High" Bereich kann die maximale Lichtempfindlichkeit erreicht werden..
6. **Sensorschieber.** Der Sensorschieber kann auf zwei unterschiedliche Positionen gesetzt werden. Je nach Position wird der Winkel zur Erkennung von Umgebungslicht vermindert (S. 7) oder vergrössert (S. 7).
7. **Öffnungszeitregler.** Der Öffnungszeitregler (Delay) (S. 7) erlaubt die Wahl der Öffnungsverzögerung von dunkel auf hell. Der Drehknopf erlaubt eine stufenlose Einstellung von dunkel zu hell zwischen 0.05 - 1.0 s

Reinigung und Desinfektion

Die Blendschutzkassette und die Vorsatzscheibe müssen regelmässig mit einem weichen Tuch gereinigt werden. Es dürfen keine starken Reinigungsmittel, Lösungsmittel, Alkohol oder Reinigungsmittel mit Schleifmittelanteil verwendet werden. Zerkratzte oder beschädigte Sichtscheiben sollten ersetzt werden.

Lagerung

Der Schweisshelm ist bei Raumtemperatur und tiefer Luftfeuchtigkeit zu lagern. Um die Lebensdauer der Batterien zu verlängern lagern Sie den Helm in der Originalverpackung.

Vorsatzscheibe auswechseln (S. 8-9)

Ein Seitenclip wird hineingedrückt, damit wird die Vorsatzscheibe gelöst und kann abgenommen werden. Neue Vorsatzscheibe in einem Seitenclip einhängen. Vorsatzscheibe zum zweiten Seitenclip herumspannen und einrasten. Dieser Handgriff braucht etwas Druck, damit die Dichtung auf der Vorsatzscheibe die gewünschte Wirkung zeigt.

Batterien ersetzen (S. 5)

Die Blendschutzkassette verfügt über auswechselbare Lithium-Knopfzellenbatterien Typ CR2032. Falls Sie einen Schweisshelm mit Frischluftanschluss verwenden, müssen Sie vor dem Auswechseln der Batterien die Gesichtsabdichtung entfernen. Die Batterien müssen ausgetauscht werden, wenn die LED der Kassette grün blinkt.

1. Batteriedeckel sorgfältig entfernen.
2. Batterien entfernen und entsprechend den landesüblichen Vorschriften für Sondermüll entsorgen .
3. Batterien Typ CR2032 wie abgebildet einsetzen.
4. Batteriedeckel sorgfältig montieren.

Sollte sich die Blendschutzkassette beim Zünden des Schweissbogens nicht mehr verdunkeln, bitte korrekte Polarität der Batterien überprüfen. Um zu kontrollieren ob die Batterien noch genügend Energie haben, halten Sie die Blendschutzkassette an eine helle Lampe. Blinkt jetzt die grüne LED, so sind die Batterien leer und müssen sofort ausgetauscht werden. Falls die Blendschutzkassette trotz korrektem Wechsel der Batterien nicht korrekt funktioniert, muss sie als nicht mehr gebrauchsfähig beurteilt und ersetzt werden.

Blendschutzkassette aus-/einbauen (S. 8)

1. Schutzstufenknopf herausziehen
2. Batteriedeckel sorgfältig entfernen
3. Kassetten-Haltefeder wie abgebildet entriegeln
4. Kassette vorsichtig herauskippen
5. Satellite wie abgebildet entriegeln
6. Satellite durch Aussparung im Helm herausziehen
7. Satellite um 90° drehen und durch Helmloch schieben
8. Blendschutzkassette entfernen / austauschen

Der Einbau der Blendschutzkassette erfolgt in umgekehrter Reihenfolge.

Problemlösung

Blendschutzkassette dunkelt nicht ab

→ Empfindlichkeit anpassen
→ Sensoren oder Vorsatzscheibe reinigen
→ Überprüfen der Lichtströmung zum Sensor
→ Sensorschieberposition verändern
→ Schleifmodus deaktivieren
→ Batterien ersetzen

Schutzstufe zu hell

→höhere Schutzstufe einstellen oder gefärbte Innere Sichtscheiben verwenden

Schutzstufe zu dunkel

→tiefere Schutzstufe wählen
→Vorsatzscheibe reinigen oder auswechseln

Blendschutzkassette flackert

→ Position des Öffnungszeitregler an Schweissverfahren anpassen
→ Batterien ersetzen

Schlechte Sicht

→ Vorsatzscheibe oder Blendschutzkassette reinigen
→ Schutzstufe dem Schweissverfahren anpassen
→ Umgebungslicht erhöhen

Schweisshelm rutscht

→ Kopfband erneut anpassen / anziehen

Spezifikationen

(Technische Änderungen vorbehalten)

Schutzstufe	SL2.5 (Hellzustand) SL8 – SL12 (Dunkelzustand)
UV/IR Schutz	Maximaler Schutz im Hell- und Dunkelzustand
Schaltzeit von Hell auf Dunkel	100µs (23°C / 73°F) 70µs (55°C / 131°F)
Schaltzeit von Dunkel nach Hell	0.05- 1.0s
Abmessungen Blendschutzkassette	90 x 110 x 7mm / 3,55 x4,33 x 0,28"
Abmessungen Sichtfeld	50 x 100mm / 1,97 x 3,94"
Spannungsversorgung	Solarzellen, 2Stk. LI-Batterien 3V auswechselbar (CR2032)
Gewicht	Non PAPR: 489g / 17.25 oz PAPR: 689g / 24.3038 oz
Betriebstemperatur	-10°C – 70°C / 14°F – 157°F
Lagertemperatur	-20°C – 80°C / -4°F – 176°F
Klassifizierung nach EN379	Optische Klasse = 1 Streulicht = 1 Homogenität = 1 Blickwinkelabhängigkeit = 2
Zulassungen	CE, ANSI, EAC, compliance with CSA, KCS
Zusätzliche Kennzeichnungen für die PAPR Version (benannte Stelle CE 1024)	EN 12491 (TH3 in Kombination mit e3000/e3000X , TH3 für Versionen mit Industriehelm und e3000/e3000X) EN 14594 Class 3B

Ersatzteile (Seite 9)

-Helm ohne Kassette (SP01)
-Blendschutzkassette inkl. Satellite (SP02)
-Vorsatzscheibe (SP03)
-Reparaturset 2 (Seitenclips) (SP04)
-Innere Schutzscheibe (SP05)
-Reparaturset 1 (SP06) (Sensitivity Knopf, Potentiometer Knopf und Batteriedeckel)
-Kopfband mit Befestigungsarmaturen (SP07)
-Stirnschweissband (SP08 / SP09)

Die genaue Artikelnummer finden Sie auf der Umschlaginnenseite dieses Handbuchs (vorletzte Seite).

Konformitätserklärung

Siehe Internet-Adresse auf der letzten Seite.

Rechtliche Informationen

Dieses Dokument entspricht den Anforderungen der EU-Verordnung 2016/425 Punkt 1.4 von Anhang II.

Benannte Stelle

Detaillierte Informationen siehe letzte Seite.

Svenska

Introduktion

En svetshjälm är en utrustning som används i samband med vissa typer av svetsning för att skydda ögon, ansikte och hals från att utsättas för brännskador, ultraviolett ljus, gnistor, infrarött ljus och värme. Hjälmen består av flera delar (se reservdelslista). Det automatiska svetsfiltret kombinerar ett passivt UV- och IR-filter med ett aktivt filter, vars ljustransmittans varierar i synområdet beroende på skenet från svetsbågen. Ljustransmittansen i det automatiska svetsfiltret har ett högt värde i början (ljus fas). När svetsbågen träffar en yta och inom en angiven omställningstid skiftar filtrets ljustransmittans till ett lägre värde (mörk fas). Beroende på modell kan hjälmen kombineras med en skyddshjälm och/eller ett PAPR-system (Powered Air Purifying Respirator).

Säkerhetsanvisningar

Läs bruksanvisningen innan du börjar använda hjälmen. Kontrollera att försättsglaset är korrekt monterat. Om fel inte kan åtgärdas ska bländskyddskassetten inte längre användas.

Försiktighetsåtgärder och begränsning av skydd / risker

Vid svetsning frigörs värme och strålning som kan orsaka skador på ögon och hud. Denna produkt ger skydd för ögon och ansikte. Dina ögon skyddas alltid mot ultraviolett och infraröd strålning när du bär hjälmen, oavsett vilken skyddsnivå som du har valt. För att skydda övriga delar av kroppen måste du använda motsvarande skyddskläder. Partiklar och ämnen som frigörs vid svetsning kan i vissa fall orsaka allergiska hudreaktioner. Vissa material som kommer i kontakt med huden kan ge allergiska reaktioner hos känsliga personer. Svetsskyddshjälmen får endast användas för svetsning och slipning. Tillverkaren tar inget ansvar om svetshjälmen används i andra syften än de avsedda, eller om användarinstruktionerna inte har följts. Hjälmen är lämplig för alla gängse svetsmetoder **utom gas- och lasersvetsning**. *Observera rekommendationerna om skyddsnivå enligt EN169 på omslaget.* . Hjälmen ersätter inte en skyddshjälm. Beroende på modell kan den dock kombineras med en skyddshjälm. Hjälmen kan inskränka synfältet av konstruktionstekniska skäl (ingen sidoblick utan att vrida huvudet) och ljusuppfattningen kan påverkas på grund av ljustransmittansen i det automatiska mörkerfiltret. Det kan leda till att signal- och varningsljus inte syns. Det finns även risk för att slå i saker i och med att hjälmen gör huvudformen större. Hjälmen försämrar hörsel och värmekänsel.

Viloläge

Bländskyddskassetten har en automatisk frånkopplingsfunktion som förlänger batteriernas livslängd. Om inget ljus faller på solcellerna under cirka 10 minuter, mindre än 1 Lux, kommer patronen automatiskt att stängas av. För att kassetten ska aktiveras igen måste solcellerna en kort stund utsättas för dagsljus. Om bländskyddskassetten inte längre kan aktiveras, eller om den inte blir mörk när svetsbågen tänds, måste batterierna ersättas.

Garanti och ansvar

Se information från tillverkarens respektive nationella säljpartner för garantivillkor. För mer information, kontakta din officiella återförsäljare. Garantin gäller endast material- och tillverkningsfel. Ingen garanti ges och inget ansvar tas vid skador som beror på felaktig användning eller otillåtna åtgärder, eller vid användning som tillverkaren ej avsett. För reservdelar, som inte är originaldelar, accepteras ingen garanti och inget ansvar antas. Garantin gäller heller inte om andra reservdelar har använts än de som tillverkaren säljer.

Förväntad livslängd

Svetshjälmen har inget bäst före-datum. Produkten kan användas så länge det inte finns några synliga eller icke synliga skador och så länge inga funktionsfel förekommer.

Användningsområde (Quick Start Guide)

1. **Huvudband.** Justera det övre inställbara bandet (s. 4) efter huvudstorlek. Tryck in spärregeln (s. 4) och vrid tills huvudbandet sitter utan tryck.
2. **Ögonavstånd.** och hjälmlutning När stoppknapparna (s. 4-5) lossats kan avståndet mellan kassett och ögon ställas in. Ställ in båda sidorna så att de blir lika och utan förskjutning. Dra sedan åt stoppknapparna igen. Hjälmlutning kan justeras med vridknappen (s. 5).
3. **Skyddsnivå.** Man kan ändra täthetsgraden genom att vrida på knappen från täthetsgrad SL 8 - SL 12 enligt standarden EN 379,
4. **Viloläge.** När du trycker på skyddsnivåknappen (s. 6) sätts bländskyddskassetten i viloläge. I detta läge avaktiveras kassetten och förblir ljus. Det aktiverade viloläget indikeras av en blinkade röd lysdiod (s. 6) inne i hjälmen. Tryck på skyddsnivåknappen för att växla från viloläge. Efter 10 minuter återställs viloläget automatiskt.
5. **Känslighet.** Med känslighetsknappen justeras ljuskänsligheten enligt svetsbågen och omgivande ljus (S.7). Det mellersta läget motsvarar den rekommenderade känslighetsinställningen i en standardsituation. I det "Super High" området kan den maximala ljuskänsligheten uppnås.
6. **Sensorreglage.** Sensorreglaget kan sättas i två olika positioner. Allt efter position förminskas (s. 7) eller förstoras (s. 7) vinkeln för identifiering av omgivningsljus. dvs. kassetten reagerar starkare eller svagare på ljuskällor i omgivningen.
7. **Öppningsväxling.** (Delay) (sida 7) kan man ställa in en avbländningsfördröjning från mörkt till ljust 0.05 s - 1.0 s.

Rengöring och desinficering

Bländskyddskassetten och försättsglaset måste rengöras regelbundet med en mjuk torkduk. Starka rengöringsmedel, lösningsmedel, alkohol eller rengöringsmedel med slipfunktion får inte användas. Repade eller skadade linser måste bytas ut.

Förvaring

Svetshjälmen förvaras i rumstemperatur och med låg luftfuktighetsgrad. Förvaring av hjälmen i originalförpackningen förlänger batteriernas livslängd.

Byta försättsglas (s. 8-9)

En sidoklämma trycks in så att försättsglaset lossas och kan tas bort. Sätt in det nya försättsglaset i en sidoklämma. Spänn försättsglaset runt den andra sidoklämman och fäst det. Detta handgrepp ger ett tryck så att försättsglasets tätning får önskad effekt.

Byta ut batterier (s. 5)

I bländskyddskassetten finns utbytbara litium-knappbatterier av typen CR2032. Om du använder en svetshjälm med friskluftsanslutning måste du först ta bort ansiktstätningen innan du byter batterier. Batterierna måste bytas när LED-lampan på kassetten blinkar grönt.

1. Ta försiktigt bort batterilocket
2. Ta ut batterierna och avfallshantera dem enligt nationella föreskrifter för särskilt avfall
3. Sätt in batterier av typen CR2032 som på bilden
4. Sätt försiktigt tillbaka batterilocket

Om skuggkassetten inte mörknar när svetsbågen tänds, kontrollera då batteriernas polaritet. För att kontrollera om batterierna fortfarande har tillräcklig laddning, håll skuggkassetten mot en lysande lampa. Om den gröna LED-lampan blinkar är batterierna urladdade om måste bytas omedelbart. Om skuggkassetten inte fungerar korrekt trots batteribyte, måste den betraktas som oanvändbar och bytas ut.

Montera/avmontera bländskyddskassett (s. 8)

1. Dra ut skyddsnivåknappen
2. Ta försiktigt bort batterilocket
3. Lås kassettens spärrfjäder som på bilden
4. Tippa försiktigt ut kassetten
5. Lås satelliten som på bilden
6. Dra ut satelliten genom öppningen i hjälmen
7. Vrid satelliten 90° och skjut den genom hjälmöppningen
8. Bländskyddskassetten ta bort / byta

Montering av bländskyddskassett utförs i omvänd ordningsföljd.

Problemlösning

Bländskyddskassetten blir inte mörk

→ Justera känsligheten
→ Rengör sensorer eller försättsglas
→ Kontrollera ljusflödet till sensorn
→ Byt ut batterierna
→ Ändra sensorreglagets position
→ Avaktivera viloläge
→ Välj manuellt läge

För ljus skyddsnivå

→ välj en högre täthetsgrad

För mörk skyddsnivå

→ välj en lägre täthetsgrad
→ Rengör eller byt ut svetsglaset

Bländskyddskassetten blinkar

→ Justera positionen för förseningsläget för svetsproceduren
→ Byt ut batterierna

Dålig sikt

→ Rengör försättsglas eller filter
→ Anpassa skyddsnivån efter svetsningsproceduren
→ Öka ljuset i omgivningen

Svetshjälmen glider

→ Justera/dra åt huvudbandet igen

Specifikationer

(med reservation för tekniska ändringar)

Skyddsnivå	SL2.5 (ljust) SL8 – SL 12 (mörkt)
UV/IR-skydd	Maximalt skydd i ljust och mörkt tillstånd
Växlingstid från ljust till mörkt	100 µs (23 °C/73 °F) 70 µs (55 °C/131 °F)
Växlingstid från mörkt till ljust	0.05 - 1.0s
Bländskyddskassettens dimensioner	90 x 110 x 7 mm/3,55 x 4,33 x 0,28"
Synfältets dimensioner	50 x 100 mm/1,97 x 3,94"
Spänningsförsörjning	Solceller, 2 st. LI-batterier 3 V utbytbara (CR2032)
Vikt	Non PAPR: 489g / 17.25 oz PAPR: 689g / 24.3038 oz
Drifttemperatur	-10 °C – 70 °C/14 °F – 157 °F
Förvaringstemperatur	-20 °C – 80 °C/-4 °F – 176 °F
Klassificering enligt EN379	Optisk klass = 1 Läckljus = 1 Homogenitet = 1 Synvinkelberoende = 2
Godkännanden	CE, ANSI, EAC, compliance with CSA, KCS
Ytterligare markeringar för PAPR-versionen (anmält organ CE1024)	EN12941 (TH3 i kombination mede3000/e3000X , TH2 för versioner med hårddisk oche3000/e3000X) EN 14594 Class 3B

Reservdelar (se omslaget)

-Hjälm utan kassett (SP01)
-Bländskyddskassett inkl. satellit (SP02)
-Försättsglas (SP03)
-Reparatur uppsättning 2 (SP04)
-Inre skyddsglas (SP05)
-Reparatur uppsättning 1 (Potentiometervred
Vred för känslighet, Batterilock) (SP06)
-Huvudband med fästdetaljer (SP07)
-Pannsvettband (SP08 / SP09)

Se omslagets insida för detaljerat artikelnummer (näst sista sidan).

Försäkran om överensstämmelse

Se internetlänk på sista sidan.

Juridisk information

Detta dokument uppfyller kraven i EU-bestämmelsen 2016/425 punkt 1.4 i bilaga II.

Anmält organ

Se sista sidan för detaljerad information.

Italiano

Introduzione

Un casco per saldatura è un tipo di casco utilizzato per svolgere determinati generi di saldatura, per proteggere occhi, viso e collo da bruciature, luce ultravioletta, scintille, luce infrarossa e calore. Il casco è composto da diverse parti (vedi elenco dei ricambi). Un filtro automatico per saldatura combina un filtro UV passivo e un filtro IR passivo con un filtro attivo, la cui trasmissione luminosa varia nella regione visibile dello spettro, a seconda dell'irradianza dall'arco di saldatura. La trasmissione luminosa del filtro automatico per saldatura ha un valore iniziale elevato (stato chiaro). Quando l'arco di saldatura colpisce, entro un tempo di commutazione definito, la trasmissione luminosa del filtro passa a un valore basso (stato scuro). A seconda del modello, il casco può essere combinato con un casco protettivo e / o con un sistema PAPR (Powered Air Purifying Respirator).

Avvertenze di sicurezza

Leggere accuratamente le istruzioni per l'uso prima di utilizzare il casco. Verificare il corretto montaggio del vetro di protezione frontale. Qualora risulti impossibile eliminare eventuali anomalie, la cassetta antiabbagliamento non può più essere utilizzata.

Misure precauzionali & limitazioni di sicurezza / Rischi

Durante la saldatura si sviluppano calore e radiazioni che possono causare lesioni agli occhi e alla pelle. Questo prodotto protegge gli occhi e il volto. Indossando il casco, gli occhi sono sempre protetti dalle radiazioni ultraviolette e infrarosse, indipendentemente dal livello di protezione prescelto. Per la protezione delle restanti parti del corpo è necessario indossare opportuni indumenti protettivi. In caso di utenti particolarmente predisposti, le particelle e le sostanze che si sviluppano nel corso della saldatura possono provocare reazioni allergiche. I materiali che vengono a contatto con la pelle possono causare reazioni allergiche in persone molto sensibili. La maschera per saldatore deve essere utilizzata solamente per la saldatura e la molatura e non per altre applicazioni. Il fabbricante non si assume alcuna responsabilità in caso di utilizzo del casco per saldatura per scopi diversi da quelli indicati o in caso di mancato rispetto delle istruzioni operative. Il casco è indicato per tutti i procedimenti di saldatura consueti, **ad eccezione della saldatura a gas e laser**. *Si prega di rispettare le indicazioni sul livello di protezione riportate sulla confezione e conformi alla norma EN169*. Il casco non sostituisce un casco protettivo. A seconda del modello, il casco può essere abbinato a un casco protettivo. Il casco può impattare sul campo visivo a causa delle specifiche costruttive (nessuna visione laterale senza girare la testa) e potrebbe influire sulla percezione del colore a causa della trasmissione della luce del filtro auto-oscurante. Ne consegue che le luci di segnalazione o le spie di allarme potrebbero non essere viste. Inoltre, vi è pericolo di urto a causa del profilo più largo (testa con casco indossato). Il casco riduce anche la percezione uditiva e del calore.

Modalità sleep

La cassetta antiabbagliamento dispone di una funzione di disattivazione automatica che aumenta la durata della batteria. Il filtro si spegne automaticamente se le celle solari ricevono una quantità di luce inferiore a 1 Lux per un periodo di circa 10 minuti. Per riattivare la cassetta, le cellule solari devono essere esposte brevemente alla luce naturale. Qualora risultasse impossibile riattivare la cassetta antiabbagliamento o qualora essa non si oscurasse più durante l'accensione dell'arco di saldatura, sarà necessario sostituire le batterie.

Garanzia & Responsabilità

Per la garanzia, si prega di consultare le istruzioni dell'organizzazione nazionale di vendita del fabbricante. Per ulteriori informazioni a riguardo, contattare il rivenditore ufficiale. Sono coperti da garanzia solo i difetti di fabbricazione o dei materiali. In caso di danni causati da uso improprio, da interventi non consentiti o da un impiego non previsto dal costruttore, decadono qualunque garanzia e responsabilità. Similmente, responsabilità e garanzia non sono più valide in caso di utilizzo di ricambi diversi da quelli venduti dal fabbricante.

Aspettativa di vita

La maschera di saldatura non ha data di scadenza. Il prodotto puo' essere usato finchè non ci siano danni visibili o invisibili o finche' non si presentino problemi di funzionamento.

Uso (Quick Start Guide)

1. **Fascia per la testa.** Regolare la fascia superiore (p. 4) sulla dimensione del proprio capo. Premere la manopola con arresto a nottolino (p. 4) e ruotarla fino a quando la fascia si appoggia al capo in modo saldo ma senza esercitare pressione.
2. **Distanza dagli occhi e inclinazione del casco.** La distanza tra la cassetta e gli occhi viene regolata allentando le manopole di bloccaggio (p. 4-5). Regolare in modo uniforme i due lati e mantenerli paralleli. Dopo la regolazione, serrare di nuovo le manopole di bloccaggio. L'inclinazione del casco può essere regolata usando la manopola (p. 5).
3. **Livello di protezione.** La regolazione può essere impostata ruotando la manopola del potenziometro (p. 4-5). Potete regolare la protezione tra SL8 e SL12.
4. **Modalità molatura.** Premendo la manopola di selezione livello protezione (p. 6) la cassetta antiabbagliamento viene messa in modalità di molatura. In questa modalità la cassetta è disattivata e rimane chiara. È possibile riconoscere l'attivazione della modalità di molatura grazie al led rosso lampeggiante (s. 6) all'interno del casco. Per disinserire la modalità di molatura premere nuovamente la manopola di selezione livello protezione. La modalità di molatura viene disattivata automaticamente dopo 10 minuti.
5. **Sensibilità.** Con il pulsante di sensibilità, la sensibilità alla luce viene regolata in base all'arco di saldatura e alla luce ambientale (p.7). La posizione centrale corrisponde alla regolazione consigliata in una situazione standard. Nell'area "Super High" si puo' raggiungere la massima sensibilità alla luce.
6. **Cursore del sensore.** Il cursore del sensore può essere collocato in due posizioni diverse. A seconda della posizione l'angolo di riconoscimento della luce ambientale viene diminuito (p. 7) o aumentato (p. 7), pertanto la cassetta reagisce alla fonte di luce circostante in maniera più o meno intensa.
7. **Interruttore per l'apertura.** L'interruttore per l'apertura (Delay) (p. 7) consente di selezionare il tempo di ritardo di apertura da scuro a chiaro. La manopola consente una regolazione infinita dal buio alla luce tra 0,05 e 1,0 s .

Pulizia e disinfezione

Si raccomanda di pulire regolarmente con un panno morbido la cassetta antiabbagliamento e il vetro di protezione frontale. Non utilizzare soluzioni detergenti aggressive, solventi, alcol o detergenti contenenti agenti abrasivi. Sostituire i vetri graffiati o danneggiati.

Conservazione

Il casco di saldatura deve essere conservato a temperatura ambiente e in condizioni di bassa umidità dell'aria. La conservazione dell'elmetto nella confezione originale aumenterà la durata delle batterie.

Sostituzione della lente frontale (p. 8-9)

Spingere verso l'interno il fermaglio laterale in modo da liberare la lente frontale, che può venire rimossa. Agganciare il nuovo vetro di protezione frontale ad uno dei fermagli laterali. Tendere quindi il vetro di protezione frontale fino ad agganciarlo al secondo fermaglio laterale ed inserirlo nell'alloggiamento. Questa azione richiede una certa pressione, affinché la guarnizione possa garantire l'effetto desiderato.

Sostituzione delle batterie (p. 5)

La cassetta antiabbagliamento è dotata di batterie al litio tipo CR2032. In caso di utilizzo di un casco per saldatura con presa d'aria esterna, sarà necessario rimuovere la guarnizione a tenuta stagna a protezione del volto prima di cambiare le batterie. Le batterie vanno sostituite quando il LED sulla cassetta verde lampeggia.

1. Rimuovere accuratamente il coperchio del vano batteria
2. Rimuovere le batterie e smaltirle secondo quanto previsto dalla normativa sui rifiuti speciali della nazione di appartenenza.
3. Inserire batterie tipo CR2032 come mostrato in figura.
4. Montare accuratamente il coperchio del vano batteria.

Qualora la cassetta antiabbagliamento non si oscurasse più durante l'accensione dell'arco di saldatura, controllare che le batterie siano inserite con polarità corretta. Per verificare se le batterie hanno ancora alimentazione sufficiente, tenere controluce la cassetta antiabbagliamento utilizzando una lampada luminosa. Se il LED verde lampeggia, le batterie sono scariche e vanno sostituite immediatamente. Qualora nonostante un'appropriata sostituzione delle batterie, la cassetta antiabbagliamento non funzionasse correttamente, dichiararla inutilizzabile e sostituirla.

Smontaggio e montaggio della cassetta antiabbagliamento (p. 8)

1. Estrarre la manopola di selezione livello protezione
2. Rimuovere accuratamente il coperchio del vano batteria
3. Sbloccare il perno di bloccaggio come indicato in figura
4. Inclinare delicatamente la cassetta per spostarla
5. Sbloccare il satellite come indicato in figura
6. Estrarre il satellite attraverso l'interno del casco
7. Ruotare il satellite di 90° e spingerlo attraverso il foro del casco
8. Rimuovere / sostituire la cartuccia ombra

Il montaggio della cassetta antiabbagliamento deve essere eseguito nell'ordine inverso.

Eliminazione delle anomalie

La cassetta antiabbagliamento non si scurisce

→ Regolare la sensibilità
→ Modificare la posizione del cursore del sensore
→ Pulire i sensori o la lente frontale
→ Disattivare la modalità di molatura
→ Controllare l'afflusso di luce al sensore
→ Selezionale la modalità manuale
→ Sostituire le batterie

Livello di protezione troppo chiaro

→ Selezionale un livello di protezione più elevato oppure utilizzare un vetro di protezione interno colorato

Livello di protezione troppo scuro

→ Selezionale un livello di protezione più chiaro
→ Pulire o sostituire la lente di protezione frontale.

La cassetta antiabbagliamento non è stabile

→ Regolare la posizione del ritardo di apertura in base ai processi di saldatura
→ Sostituire le batterie

Scarsa visibilità

→ Pulire la lente frontale o il filtro
→ Adeguare il livello di protezione al processo di saldatura
→ Aumentare la luminosità ambientale

Il casco da saldatura scivola

→ Regolare / stringere nuovamente la fascia sul capo

Specifiche tecniche

(Con riserva di modifiche tecniche)

Livello di protezione	SL 2.5 (Modalità chiaro) SL 8 – SL 12 (modalità scuro)
Protezione raggi UV/IR	Protezione massima in modalità chiaro e in modalità scuro
Tempo di commutazione da chiaro a scuro	100µs (23°C / 73°F) 70µs (55°C / 131°F)
Tempo di commutazione da scuro a chiaro	0.05- 1.0s
Misure cassetta antiabbagliamento	90 x 110 x 7mm / 3,55 x 4,33 x 0,28"
Misure campo visivo	50 x 100mm / 1,97 x 3,94"
Alimentazione	Cellule solari 2 pz., batteria al litio 3V sostituibili (CR2032)
Peso	Non PAPR: 489g / 17.25 oz PAPR: 689g / 24.3038 oz
Temperatura di utilizzo	-10°C – 70°C / 14°F – 157°F
Temperatura di conservazione	-20°C – 80°C / -4°F – 176°F
Classificazione secondo EN379	Classe ottica = 1 Luce diffusa = 1 Omogeneità = 1 Dipendenza angolare = 2
Omologazioni	CE, ANSI, EAC, compliance with CSA, KCS,
Marcature aggiuntive per versione PAPR (organismo notificato CE1024)	EN12941 (TH3 in combinazione cone3000/e3000X , TH2 per versioni con hardhat ee3000/e3000X) EN 14594 Class 3B

Componenti di ricambio (v. confezione)

-Maschera senza cassetta (SP01)
-Cassetta antiabbagliamento con satellite (SP02)
-Vetro di protezione frontale (SP03)
-Reparatur set 2 (SP04)
-Vetro di protezione interno (SP05)
-Reparatur set 1 (Manopola potenziometro, Manopola Sensitivity, Coperchio vano batteria) (SP06)
-Fascia poggiatesta con dispositivi di fissaggio (SP07)
-Fascia antisudore per la fronte (SP08 / SP09)

Per il codice articolo dettagliato, vedi interno della copertina di questo manuale (penultima pagina).

Dichiarazione di conformità

Vedi url sull'ultima pagina.

Note legali

Il presente documento è conforme ai requisiti della normativa UE 2016/425 punto 1.4 dell'allegato II.

Ente notificato

Vedi ultima pagina per i dettagli.

Español

Introducción

Un casco de soldadura es un tipo de casco usado cuando se realizan ciertos tipos de soldaduras con el fin de proteger los ojos, la cara y el cuello de quemaduras por fogonazo, radiaciones ultravioletas, chispas, radiaciones infrarrojas y calor. El casco se compone de diversas partes (véase la lista de piezas de recambio). Un filtro automático de soldadura combina un filtro pasivo de rayos UV y un filtro pasivo de rayos IR con un filtro activo cuya transmitancia luminosa varía en la región visible del espectro dependiendo de la irradiancia del arco de soldadura. La transmitancia luminosa del filtro de soldadura automático tiene un valor alto inicial (estado luminoso). Tras realizar el cebado del arco de soldadura y dentro del tiempo de conmutación definido, la transmitancia luminosa del filtro cambia a un valor bajo (estado oscuro). Dependiendo del modelo, el casco puede combinarse con un casco protector o con un sistema PAPR (respirador purificador de aire motorizado).

Advertencias de seguridad

Leer atentamente las instrucciones antes de utilizar el casco. Controlar que el cristal de protección frontal esté montado correctamente. Si resultara imposible eliminar las eventuales anomalías, no se podrá volver a utilizar la casete para filtro.

Medidas preventivas & limitaciones de seguridad / Riesgos

Las radiaciones y el calor producidos durante la soldadura pueden provocar lesiones en los ojos y en la piel. Este producto protege los ojos y el rostro. Utilizando el casco, los ojos están siempre protegidos contra las radiaciones ultravioletas e infrarrojas, independientemente del nivel de protección seleccionado. Para proteger otras partes del cuerpo se deben utilizar prendas de protección apropiadas. En el caso de usuarios con una especial predisposición, las partículas y las sustancias que se generan durante la soldadura pueden provocarles reacciones alérgicas. Aquellas personas susceptibles de sufrir reacciones alérgicas por contacto con ciertos materiales deben examinar los materiales de los componentes este riesgo. La máscara de soldador debe ser utilizada sólo para soldar y amolar y no para otras aplicaciones. El fabricante no asume ninguna responsabilidad si el casco de soldadura se usa para otros fines distintos de los previstos o no se respetan las instrucciones de uso. El casco está indicado para todos los procedimientos normales de soldadura, **excepto para soldadura a gas y láser**. *Se ruega respetar los niveles de protección indicados en el embalaje y conformes a la norma EN169*. Los cristales rayados o dañados deben reemplazarse. Este casco no sustituye a un casco protector. Dependiendo del modelo, el casco puede combinarse con un casco protector.

El casco puede afectar al campo de visión debido a sus características estructurales (no se puede ver por el lateral sin girar la cabeza) y puede afectar a la percepción de los colores debido a la transmisión de la luz por parte del filtro de oscurecimiento automático. Como consecuencia, puede que no se vean las señales luminosas o los indicadores de advertencia. Asimismo, hay peligro de impacto debido al contorno de mayor tamaño (cabeza con el casco puesto). El casco también reduce la percepción del sonido y del calor.

Modalidad "sleep"

La casete para filtro dispone de una función de desactivación automática que aumenta la duración de la batería. Si la luz incide sobre el cartucho durante un periodo de aproximadamente 10 minutos y con una intensidad de menos de 1 lux, el cartucho se desactivará automáticamente. Para reactivar la casete, las células solares deben ser expuestas a la luz natural durante un breve período. Si resultara imposible reactivar la casete para filtro o si no se oscureciese durante el encendido del arco de soldadura será necesario sustituir las baterías.

Garantía & Responsabilidad

Consultar las instrucciones referentes a las disposiciones sobre la garantía en la organización nacional de ventas del fabricante. Para más información al respecto, contactar con el proveedor oficial. La garantía cubre solamente los defectos de fabricación o de los materiales. En caso de daños causados por uso inadecuado, intervenciones no autorizadas o utilización no prevista por el fabricante, toda garantía o responsabilidad caducará. Asimismo, las condiciones de responsabilidad y garantía dejarán de ser válidas en caso de que se utilicen piezas de recambio distintas de las que distribuye el fabricante.

Vida útil

La pantalla de soldar no tiene fecha de caducidad. El producto se puede utilizar, siempre y cuando no se produzcan daños visibles o no visibles o problemas de funcionamiento.

Uso (Quick Start Guide)

1. **Atalaje de cabeza.** Regular la banda superior (p. 4) según la medida de propia cabeza. Presionar el pomo de ajuste (p. 4) y girarlo hasta que la banda se apoye firmemente en la cabeza, pero sin ejercer presión.
2. **Distancia de los ojos e inclinación del casco.** La distancia entre la casete y los ojos se regula aflojando los pomos de bloqueo (p. 4-5). Regular de manera uniforme ambos lados y mantenerlos paralelos. Después de la regulación, ajustar otra vez los pomos de bloqueo. La inclinación del casco se puede regular utilizando el pomo (p. 5).
3. **Nivel de protección.** Se puede cambiar el nivel de sombra girando la maneta del nivel SL 8 al SL12 de acuerdo con la norma EN 379.
4. **Modalidad amoladura.** Presionando el pomo de selección del nivel de protección (p. 6) la casete para filtro se pone en modalidad de amoladura. En esta modalidad la casete se desactiva y permanece clara. La activación de la modalidad de amoladura se reconoce por el led rojo intermitente (p. 6) en el interior del casco. Para desactivar la modalidad de amoladura, presionar nuevamente el pomo de selección del nivel de protección. La modalidad de amoladura se desactivará automáticamente después de 10 minutos.
5. **Sensibilidad.** Con el botón de sensibilidad, la sensibilidad de la luz se ajusta de acuerdo con el arco de soldadura y la luz ambiental (p.7). La posición central indica la regulación de sensibilidad recomendada en una situación estándar. En el modo "Super High" se puede lograr la máxima sensibilidad a la luz del arco.
6. **Cursor del sensor.** El cursor del sensor tiene dos posiciones diferentes. Según la posición seleccionada, se disminuye (p. 7) o aumenta (p. 7) el ángulo de reconocimiento de la luz del ambiente, por lo tanto la casete reacciona a la fuente de luz con mayor o menor intensidad.
7. **Interruptor de apertura.** El interruptor de apertura (Delay) (p. 7) permite seleccionar el tiempo de retardo de apertura de oscuro a claro. El botón permite un ajuste infinito desde oscuridad hasta iluminación, entre 0,05 y 1,0s.

Limpieza y desinfección

Se recomienda limpiar regularmente con un paño húmedo la casete para filtro y el cristal de protección frontal. No utilizar soluciones detergentes agresivas, solventes, alcohol o detergentes que contengan agentes abrasivos. Los cristales dañados o con arañazos se deben sustituir.

Conservación

Se debe conservar el casco de soldadura a temperatura ambiente y en condiciones de baja humedad del aire. La conservación del casco en el embalaje original aumenta la duración de las baterías.

Sustitución del cristal frontal (p. 8-9)

Empujar hacia adentro el pasador lateral hasta que se libere el cristal frontal y quitarlo. Enganchar el nuevo cristal de protección frontal a uno de los pasadores laterales. Luego extender el cristal de protección frontal hasta conseguir engancharlo al segundo pasador lateral e introducirlo en su alojamiento. Esta operación requiere una cierta presión, para que la junta pueda garantizar el efecto deseado.

Sustitución de las baterías (p. 5)

La casete para filtro cuenta con baterías de litio tipo CR2032. Si se utiliza un casco de soldadura con toma de aire libre, se deberá retirar la junta hermética de protección del rostro antes de cambiar las baterías. Se deben cambiar las baterías cuando el LED de la casete parpadee en verde.

1. Retirar cuidadosamente la tapa del alojamiento batería.
2. Retirar las baterías y eliminarlas según lo previsto por las normas para desechos especiales en vigencia en el país de pertenencia.
3. Colocar baterías tipo CR2032 como se indica en la figura.
4. Montar cuidadosamente la tapa del alojamiento batería.

Si la casete de protección no se oscureciese durante el encendido del arco de soldadura, controlar que las baterías se hayan colocado con la polaridad correcta. Para controlar si las baterías todavía tienen potencia suficiente, sostener la casete de protección contra una lámpara brillante. Si el LED parpadea en verde, las baterías están vacías y se deben sustituir inmediatamente. Si después de cambiar correctamente la batería la casete de protección no funciona correctamente, se deberá considerar inutilizable y se deberá sustituir.

Desmontaje y montaje de la casete para filtro (p. 8)

1. Extraer el pomo de selección del nivel de protección.
2. Retirar cuidadosamente la tapa del alojamiento batería.
3. Liberar el perno de bloqueo como se indica en la figura.
4. Inclinar correctamente la casete.
5. Desbloquear el satélite como se indica en la figura.
6. Extraer el satélite desde el interior del casco.
7. Girar el satélite 90° y empujarlo a través del orificio del casco.
8. Eliminar / cambiar el cartucho de sombra.

El montaje de la casete para filtro se debe realizar en el orden inverso al desmontaje.

Eliminación de las anomalías

La casete para filtro no se oscurece

→ Regular la sensibilidad.
→ Limpiar los sensores o el cristal frontal.
→ Controlar el flujo de luz al sensor.
→ Sustituir las baterías.
→ Modificar la posición del cursor del sensor.
→ Desactivar la modalidad de amoladura.
→ Seleccionar la modalidad manual.

Nivel de protección demasiado luminoso

→ seleccione un nivel de sombra más alto.

Nivel de protección demasiado oscuro

→ seleccione un nivel de sombra más bajo.
→ Limpie o sustituya la lente de la cubierta frontal.

La casete para filtro no es estable

→ Ajuste la posición del interruptor de retardo en el procedimiento de soldadura.
→ Sustituir las baterías.

Escasa visibilidad

→ Limpiar el cristal frontal o el filtro.
→ Aumentar la luminosidad del ambiente.
→ Adecuar el nivel de protección al proceso de soldadura.

El casco de soldadura resbala

→ Regular / ajustar de nuevo la banda en la cabeza.

Especificaciones técnicas

(Susceptibles de modificaciones técnicas)

Nivel de protección:	SL2.5 (Modalidad claro) SL8– SL12 (modalidad oscuro)
Protección rayos UV/IR:	Protección máxima en modalidad claro y en modalidad oscuro
Tiempo de conmutación de claro a oscuro:	100µs (23°C / 73°F) 70µs (55°C / 131°F)
Tiempo de conmutación de oscuro a claro:	0.05 - 1.0s
Medidas de la casete para filtro:	90 x 110 x 7 mm / 3,55 x 4,33 x 0,28"
Medidas del campo de visión	50 x 100 mm / 1,97 x 3,94"
Alimentación	Células solares 2 pz., batería de litio 3V sustituibles (CR2032)
Peso	Non PAPR: 489g / 17.25 oz PAPR: 689g / 24.3038 oz
Temperatura de uso	-10°C – 70°C / 14°F – 157°F
Temperatura de conservación	-20°C – 80°C / -4°F – 176°F
Clasificación según EN379	Clase óptica = 1 Luz difusa = 1 Homogeneidad = 1 Dependencia ángulo visual = 2
Homologaciones	CE, ANSI, EAC, compliance with CSA, KCS
Marcas adicionales para la versión PAPR (organismo notificado CE1024)	EN12941 (TH3 en combinación cone3000/e3000X , TH2 para versiones con casco ye3000/e3000X) EN 14594 Class 3B

Piezas de recambio (v. embalaje)

-Máscara sin casete (SP01)
-Casete para filtro con satélite (SP02)
-Cristal de protección frontal (SP03)
-Reparatur-Set 2 (SP04)
-Cristal de protección interior (SP05)
-Reparatur-Set 1 (Ruleta del potenciómetro, Pomo de regulación de sensibilidad, Tapa del alojamiento batería (SP06)
-Atalaje de cabeza con dispositivos de fijación (SP07)
-Banda antisudoración para la frente (SP08 / SP09)

Para consultar cada número de artículo, véase la cubierta interior de este manual (Penúltima página)

Declaración de conformidad

Véase la URL en la última página.

Aviso legal

Este documento cumple con los requisitos del Reglamento (UE) 2016/425, apartado 1.4 del Anexo II.

Organismo notificado

Véase la última página para más información.

Português

Introdução

Um capacete de soldador é um tipo de equipamento para a cabeça, usado durante a execução de certos tipos de soldadura, a fim de proteger os olhos, a cara e o pescoço contra queimaduras elétricas, raios ultravioleta, fagulhas, raios infravermelhos e calor. O capacete é constituído por vários componentes (ver lista de peças sobressalentes). Um filtro de soldagem automático combina um filtro passivo de raios UV e um filtro passivo de infravermelhos com um filtro ativo, cujo fator de transmissão luminosa varia na área visível do espetro, em função da irradiação do arco de soldadura. O fator de transmissão luminosa do filtro automático de soldagem tem um valor inicial elevado (estado luminoso). Depois de o arco de soldadura atingir o objeto e dentro de um determinado tempo de comutação, o fator de transmissão luminosa muda para um valor baixo (estado escuro). Dependendo do modelo, o capacete pode ser combinado com um capacete de proteção e/ou um sistema PAPR (Powered Air Purifying Respirator).

Avisos de segurança

Antes de utilizar a máscara por favor leia com atenção as seguintes instruções. Verifique se a viseira foi montada de forma correcta. Se não for possível corrigir os erros existentes, o écrã de protecção já não pode ser mais utilizado.

Medidas de precaução & Disposição de protecção / Riscos

Na soldadura são libertados calor e radiações que podem provocar lesões dos olhos e da pele. Este artigo proporciona protecção aos olhos e à cara. Durante a utilização da máscara os seus olhos estarão sempre protegidos contra as radiações ultravioleta e infravermelha, independentemente do nível de protecção optado. Recomenda-se o uso de roupa de protecção adequada em relação às restantes partes do corpo. Partículas e substâncias, que são libertadas durantre o processo de soldadura, podem eventualmente causar reacções na pele em pessoas sensíveis ou com tendência a alergias. Os materiais que entram em contacto com a pele podem causar reacções alérgicas a pessoas susceptíveis. A máscara de protecção para soldadura destina-se penas para o uso em trabalhos de soldadura e de esmerilagem, e não para outros fins. O fabricante não assume qualquer responsabilidade por danos no capacete de soldador decorrentes de um uso para fins diferentes dos previstos ou da inobservância destas instruções de uso. A máscara é compatível com todos os processos de soldadura usuais, **à excepção da soldadura a gás e a laser**. *E favor escolher o nível protecção de acordo com as recomendações descritas na EN169 que se encontram na capa.* O capacete não anula a necessidade de usar um capacete de proteção. Dependendo do modelo, o capacete pode ser combinado com um capacete de proteção. O capacete pode afetar o campo de visão devido às suas especificações construtivas (sem visibilidade para os lados se não se virar a cabeça) e pode afetar a perceção de cor, devido à transmissão luminosa do filtro de escurecimento automático. Consequentemente, as luzes de sinalização ou indicações de aviso podem não ser visíveis. Além disso, existe perigo de impacto devido aos contornos maiores (cabeça com capacete colocado). O capacete também reduz a perceção auditiva e de calor.

Modo de suspensão

O écrã de protecção dispõe de uma função automática de suspensão, o que aumenta o tempo de vida das baterias. Se nenhuma luz incide sobre as células solares menos do que 1 Lux , por um período cerca de 10 minutos , o cartucho desliga-se automaticamente. Para reactivar o écrã de protecção, devem se expôr as células solares a uma fonte de luz. Se não for possível reactivar o écrã de protecção ou se, durante a ignição do arco de soldadura, ele não escurecer, torna-se necessário substituir as baterias.

Garantia & Responsabilidade Civil

É favor consultar as disposições de garantia nas instruções da organização de vendas nacional do fabricante. Para obter mais informações sobre esta matéria, é favor contactar o seu revendedor oficial. Pode encontrar as normas de garantia nas instruções da negociante. Se pretender obter mais informações, contacte por favor o representante. A garantia abrange somente vícios de material e de fabricação. Da mesma forma, a responsabilidade e garantia ficam sem efeito se forem usadas peças sobressalentes diferentes das vendidas pelo fabricante.

Vida útil prevista

O capacete de soldagem não possui prazo de validade. O produto pode ser utilizado desde que não ocorram danos visíveis ou invisíveis ou falhas de funcionamento.

Utilização (Quick Start Guide)

1. **Cinta da cabeça.** Ajuste a fita regulável de acordo com o tamanho da sua cabeça (p. 4). Pressione o botão de matraca para dentro (p. 4) e gire-o até a cinta da cabeça ficar bem assente mas sem estar demasiada justa.
2. **Distância interocular e inclinação da máscara.** A distância entre o écrã e os olhos é ajustada soltando os botões de fixação (p. 4-5). Ajustar os dois lados da mesma forma para não desnivelar. De seguida voltar a apertar os botões de fixação. A inclinação da máscara é ajustável através de um botão de regulação (p. 5).
3. **Nível de protecção.** O nivel de sombra , pode ser trocado movimentando o potenciometro de escurecimento nivel SL 8 - SL 12 conforme a norma EN 379
4. **Modo de esmerilagem.** Ao pressionar o botão dos níveis de protecção (p. 6) o módus do écrã de protecção altera para a esmerilagem. Neste modo o écrã é desactivado e permanece no estado claro. O LED vermelho a piscar no interior da máscara indica que o modo de esmerilagem foi activado (p. 6). Se pretender sair do modo de esmerilagem, pressione novamente o botão dos níveis de protecção. Após 10 minutos o modus de esmerilagem desligar-se-á automaticamente.
5. **Sensibilidade.** Com o botão de sensibilidade, a sensibilidade da luz é ajustada de acordo com o arco de soldagem e a luz ambiente (p.7). A posição intermediária corresponde à configuração de sensibilidade recomendada em uma situação padrão. No campo "Super High", pode ser alcançada a sensibilidade máxima à luz.
6. **Comutador de sensores.** O comutador de sensores ajusta-se em duas posições diferentes. Consoante a posição, o ângulo para identificação da luminosidade ambiente diminui (p. 7) ou aumenta (p. 7); ou seja, o écrã reage com mais ou menos intensidade às fontes de iluminação do ambiente.
7. **Interruptor de atraso.** A abertura do potenciometro (atraso) (p.7) sempre para selação na abertura do atraso do claro para o escuro . O Potenciomentro permite infinito ajuste do escuro para o claro entre 0.05 pata 1.0s.

Limpeza e desinfeção

O écrã de protecção e a viseira devem ser regularmente limpos com um pano suave. Não devem ser utilizados produtos de limpeza fortes, diluentes, álcool ou produtos de limpeza que contenham partículas abrasivas. Viseiras arranhadas ou danificadas devem ser substituídas.

Armazenamento

A máscara de soldadura deve ser guardada em lugar seco e a temperatura ambiente. Armazenar a máscara na embalagem original prolongará a vida útil das baterias.

Substituição da viseira (p. 8-9)

Um clip lateral é pressionado para dentro, para que a viseira se solte e possa ser retirada. Engatar a nova viseira no clip lateral. Esticar a viseira até ao segundo clip lateral e engatá-la. Esta manobra exige um pouco de pressãode forma a que a viseira fique bem vedada e tenha o efeito pretendido.

Substituir baterias (p. 5)

O écrã de protecção funciona com baterias de lítio tipo botão, tipo CR2032. Caso use uma máscara de soldar com ventilação, deve remover a vedação visual antes de trocar as baterias. As baterias devem ser substituídas quando o LED na tela de proteção piscar em verde.

1. Remover cuidadosamente a tampa do compartimento das baterias
2. Remover as baterias e colocar no recipiente indicado para baterias usadas, de acordo com a legislação nacional
3. Inserir as baterias tipo CR2032 conforme descrito no desenho
4. Montar cuidadosamente a tampa do compartimento das baterias

Caso a tela de proteção não escureça quando ocorrer a ignição do arco de soldadura, favor verificar a polaridade da bateria. Para verificar se as baterias ainda possuem energia suficiente, segure a tela de proteção contra uma lâmpada acesa. Caso o LED verde pisque, as baterias estão vazias e devem ser substituídas imediatamente. Caso a tela de proteção não opere corretamente apesar da substituição das baterias, ela deve ser considerada inutilizável e será preciso substituí-la.

Retirar e colocar écrã de protecção (p. 8)

1. Puxar o botão dos níveis de protecção
2. Remover cuidadosamente a tampa do compartimento das baterias
3. Destravar a mola que prende o écrã, conforme indicado no desenho
4. Retirar cuidadosamente o écrã
5. Destravar o satélite, conforme indicado no desenho
6. Rebaixar o satélite no interior da máscara e puxá-lo para fora
7. Rodar o satélite em 90° e passá-lo pela abertura da máscara
8. Retirar / substituir o cartucho de sombra

Para a montagem do écrã de protecção devem-se seguir estes passos no sentido inverso.

Solução de problemas

Écrã de protecção não escurece

→ Adaptar a sensibilidade
→ Limpar sensores ou viseira
→ Verificar o fluxo luminoso para o sensor
→ Substituir baterias
→ Alterar a posição do comutador de sensor
→ Desactivar o modo de esmerilagem
→ Seleccionar o modo manual

Nível de proteção muito brilhante

→ Seleccionar o modo de funcionamento "manual"
→ No seletor de modo automático para +1 ou +2 perguntar
→ Substituição da viseira

Nível de proteção muito escuro

→ limpe ou substitua lente frontal de cobertura

O écrã de Protecção vacila

→ Posição de ajuste no interruptor de atraso no procedimento de soldagem
→ Substituir as baterias

Má visibilidade

→ Limpar viseira ou filtro
→ Adaptação do nível de protecção ao tipo de processo de soldadura
→ Aumentar a luminosidade do ambiente

A máscara de soldadura escorrega

→ Adaptar/Apertar novamente a cinta da cabeça

Características

(Sob reserva de alterações técnicas)

Nível de protecção	SL2.5 (Estado claro) SL 8– SL 12 (Estado escuro)
Protecção UV/IR	Protecção máxima no estado claro e escuro
Tempo de comutação de claro para escuro	100µs (23°C / 73°F) 70µs (55°C / 131°F)
Tempo de comutação de escuro para claro	0.05 - 1.0s
Dimensões écrã de protecção	90 x 110 x 7mm / 3,55 x 4,33 x 0,28"
Dimensões no campo de visão	50 x 100mm / 1,97 x 3,94"
Alimentação	Células solares, 2 baterias de lítio substituíveis de 3V (CR2032)
Peso	Non PAPR: 489g / 17.25 oz PAPR: 689g / 24.3038 oz
Temperatura de funcionamento	-10°C – 70°C / 14°F – 157°F
Temperatura de armazenagem	-20°C – 80°C / -4°F – 176°F
Classificação de acordo com EN379	Classe óptica = 1 Luz difusa = 1 Homogeneidade = 1 Dependência do ângulo de visão = 2
Normas	CE, ANSI, EAC, compliance with CSA, KCS
Marcações adicionais para a versão PAPR (organismo notificado CE1024)	EN12941 (TH3 em combinação come3000/e3000X , TH2 para versões com capacete de segurança e e3000/e3000X) EN 14594 Class 3B

Peças de substituição (ver capa)

-Máscara sem écrã de protecção (SP01)
-Écrã de protecção incluindo satélite (SP02)
-Viseira (SP03)
-Kit de reparação 2 (SP04)
-Placa interior de protecção (SP05)
-Kit de reparação 1 (SP06) (Interruptor potenciómetro, Botão de sensibilidade, Tampa do compartimento das baterias)
-Cinta da cabeça com peças de fixação (SP07)
-Testeira de soldadura (SP08 / SP09)

Para obter o número de artigo detalhado, consulte a penúltima página destas instruções de uso.

Declaração de conformidade

Aceda à hiperligação indicada na última página.

Informações legais

Este documento está em conformidade com as exigências da norma UE 2016/425, ponto 1.4 do anexo II.

Organismo notificado

Consulte a última página para obter informações detalhadas.

Nederlands

Inleiding

Een lashelm is een hoofddeksel dat wordt gebruikt om de ogen, het gezicht en de hals bij bepaalde laswerkzaamheden te beschermen tegen risico's zoals verbranding, ultraviolet licht, vonken, infrarood licht en hitte. De helm bestaat uit verscheidene onderdelen (zie lijst met reserveonderdelen). Een automatisch lasfilter is een combinatie van een passief UV-filter, een passief IR-filter en een actief filter, met een lichttransmissie die varieert binnen het zichtbare gebied van het spectrum, afhankelijk van de stralingssterkte van de lasboog. De lichttransmissie van het automatische lasfilter heeft aanvankelijk een hoge waarde (lichttoestand). Na ontsteken van de lasboog en binnen een bepaalde omschakeltijd gaat de lichttransmissie van het filter naar een lage waarde (donkertoestand). Afhankelijk van het model kan de helm worden gecombineerd met een veiligheidshelm en/of een PAPR-systeem (Powered Air Purifying Respirator, luchtzuiverend ademhalingstoestel).

Veiligheidsinstructies

Lees de gebruiksaanwijzing voordat u de helm in gebruik neemt. Controleer de correcte montage van de voorzetruit. Als storingen niet verholpen kunnen worden, dan mag de verduisteringscassette niet meer gebruikt worden.

Voorzorgsmaatregelen & beschermingsbeperkingen / Risico's

Tijdens het lassen komen warmte en straling vrij, die tot oog- en huidletsel kunnen leiden. Dit product biedt bescherming voor de ogen en het gezicht. Uw ogen zijn tijdens het dragen van de helm, ongeacht de gekozen beschermingsinstelling, altijd beschermd tegen ultraviolette en infrarode straling. Om de rest van het lichaam te beschermen moet de daarvoor bestemde kleding gedragen worden. Deeltjes en stoffen, die door het lassen vrijkomen, kunnen onder bepaalde omstandigheden bij daarvoor gevoelige personen allergische huidreacties veroorzaken. Materialen die in contact komen met de huid kunnen een allergische reactie verzoorzaken bij overgevoelige. De lasbeschermhelm mag alleen bij het lassen en slijpen en niet voor andere toepassingen gebruikt worden. De producent aanvaardt geen aansprakelijkheid indien de lashelm wordt gebruikt voor andere doeleinden dan het gespecificeerde of indien de gebruiksinstructies niet worden nageleefd. De helm is geschikt voor alle gangbare laswerkzaamheden, **uitgezonderd gas- en laserlassen**. *Houd u aan de aanbevolen beschermingsinstellingen volgens EN169 op de omslag.* De helm vormt geen vervanging voor een veiligheidshelm. Afhankelijk van het model kan de helm worden gecombineerd met een veiligheidshelm.

De helm kan op grond van de constructie het gezichtsveld beperken (geen zicht naar de zijkanten zonder het hoofd te draaien) en kan de kleurwaarneming beïnvloeden vanwege de lichttransmissie van het automatische lasfilter. Hierdoor kunnen eventueel signaallampjes of waarschuwingslichten over het hoofd worden gezien. Daarnaast is er een risico op stoten vanwege de grotere omvang (hoofd met helm erop). De helm reduceert tevens de waarneming van geluid en hitte.

Slaapmodus

De verduisteringscassette heeft een automatische uitschakelfunctie, die de levensduur van de batterij verlengt. Als er gedurende 10 minuten minder dan 1 lux licht op de cartridge valt, zal hij automatisch uitgeschakeld worden. Om de cassette opnieuw in te schakelen moeten de zonnecellen kort in het daglicht gehouden worden. Wanneer de verduisteringscassette niet meer geactiveerd kan worden, of bij het ontsteken van de lasboog niet meer verduistert, dan moeten de batterijen vervangen worden.

Garantie & aansprakelijkheid

Raadpleeg voor de garantiebepalingen de instructies van de landelijke distributeur van de producent. Neem voor meer informatie hierover contact op met uw officiële dealer. De garantie dekt uitsluitend materiaal- en fabricagefouten. In geval van schade die het gevolg is van verkeerd gebruik, ongeoorloofde handelingen of niet door de fabrikant voorziene toepassing, vervallen garantie en aansprakelijkheid. De garantie en aansprakelijkheid komen tevens te vervallen als gebruik wordt gemaakt van reserveonderdelen die niet door de producent worden verkocht.

Verwachte levensduur

Voor de lashelm geldt geen vervaldatum. Het product kan worden gebruikt zolang er geen zichtbare of onzichtbare beschadigingen of functionele storingen optreden.

Gebruik (Quick Start Guide)

1. **Hoofdband.** Pas de bovenste verstelbare band (p. 4) aan de grootte van uw hoofd aan. Ratelknop (p. 4) indrukken en draaien tot de hoofdband goed maar zonder druk aanligt.
2. **Oogafstand en helmhelling.** Door het loszetten van de van de blokkeerknoppen (p. 4-5) wordt de afstand tussen de cassette en de ogen ingesteld. Beide zijden tegelijk instellen en niet scheef zetten. Vervolgens de blokkeerknoppen weer vastzetten. De helmhelling kan met de draaiknop (p. 5) aangepast worden.
4. **Beschermingsfactor.** De donkerheidsgradatie kan worden veranderd door de knop van donkerheidsgradatie SL 8 - SL 12 te draaien conform norm EN 379,
5. **Slijpmodus.** Door indrukken van de beschermingsfactorknop (p. 6) wordt de verduisteringscassette in de slijpmodus omgezet. In deze modus is de cassette uitgeschakeld en blijft deze in de lichte stand. De ingeschakelde slijpmodus is herkenbaar aan de rood knipperende LED (p. 6) aan de binnenkant van de helm. Voor het uitschakelen van de slijpmodus opnieuw de beschermingsfactorknop indrukken. Na 10 minuten wordt de slijpmodus automatisch teruggezet.
6. **Gevoeligheid.** Met de gevoeligheidsknop wordt de lichtgevoeligheid aangepast volgens de lasboog en het omgevingslicht (p.7). De middelste positie komt overeen met de aanbevolen gevoeligheid in een standaard situatie. In de "Super High" –stand kan de maximale lichtgevoeligheid worden bereikt.
7. **Sensorschuif.** De sensorschuif kan op twee verschillende posities gezet worden. Naargelang de positie wordt de herkenningshoek van het omgevingslicht verminderd (p. 7) of vergroot (p. 7), d.w.z. de cassette reageert sterker of minder sterk op lichtbronnen in de omgeving.
8. **Openingsschakelaar.** Met de openingsschakelaar (Delay) (p. 7) kan een openingsvertraging van donker naar licht worden geselecteerd. Met de knop is een traploze verstelling van donker naar licht van 0,05 tot 1,0 sec. mogelijk.

Reiniging en desinfectie

De verduisteringscassette en de voorzetruit moeten regelmatig met een zachte doek schoongemaakt worden. Er mogen geen reinigingsmiddelen, oplosmiddelen, alcohol of schurende schoonmaakmiddelen gebruikt worden. Vervang gekraste of beschadigde lenzen.

Opbergen

De lashelm moet op een droge plaats bij kamertemperatuur worden opgeborgen. Opslag in de originele verpakking zal de levensduur van de batterijen ten goede komen.

Voorzetruit vervangen (p. 8-9)

Door het indrukken van een klem aan de zijkant komt de voorzetruit vrij en kan deze verwijderd worden. Nieuwe voorzetruit in een klem aan de zijkant inhangen. Voorzetruit in de tweede klem aan de zijkant opspannen en vastklikken. Bij deze handeling is enige druk vereist, zodat de afdichting op de voorzetruit de gewenste werking heeft.

Batterijen vervangen (p. 5)

De verduisteringscassette heeft verwisselbare lithium-knoopcelbatterijen type CR2032. Wanneer u een lashelm met verseluchtaansluiting gebruikt, moet u voor het verwisselen van de batterijen de gezichtsafdichting verwijderen. Wanneer de LED op het patroon groen knippert zijn de batterijen aan vervanging toe.

1. Batterijdeksel zorgvuldig verwijderen
2. Batterijen verwijderen en in overeenstemming met de nationale voorschriften voor chemisch afval behandelen
3. Batterijen type CR2032 zoals afgebeeld plaatsen
4. Batterijdeksel zorgvuldig monteren

Indien het tintpatroon niet verdonkert bij een lasboog, controleer dan of de polariteit van de batterijtjes correct is. Om te controleren of ze nog voldoende energie leveren, houd het patroon tegen een sterke lamp. Als de groen LED knippert, duidt dit op te lage batterijen en moeten ze onmiddellijk worden vervangen. Indien het patroon niet correct werkt ondanks nieuwe batterijen, werkt het patroon niet meer en moet het eveneens worden vervangen.

Verduisteringscassette uit-/inbouwen (p. 8)

1. Beschermingsfactorknop uittrekken
2. Batterijdeksel zorgvuldig verwijderen
3. Cassettebevestigingsveer zoals afgebeeld losmaken
4. Cassette voorzichtig naar buiten kantelen
5. Satelliet zoals afgebeeld losmaken
6. Satelliet door uitsparing in de helm naar buiten trekken
7. Satelliet 90° draaien en door helmgat schuiven
8. Verwijder / vervang de schaduw cartridge

Het inbouwen van de verduisteringscassette gebeurt in omgekeerde volgorde.

Probleemoplossing

Verduisteringscassette wordt niet donkerder

→ Gevoeligheid aanpassen
→ Sensorschuifpositie veranderen
→ Sensoren of voorzetruit schoonmaken
→ Slijpmodus uitschakelen
→ Lichtinval op sensor controleren
→ Handmatige modus kiezen
→ Batterijen vervangen

Beschermingsfactor te licht

→ Handmatige modus kiezen
→ In de automatische modus in op +1 of +2 vragen
→ Voorzetruit verwisselen

Beschermingsfactor te donker

→ Handmatige modus kiezen
→ In de automatische modus in op -1 of -2 vragen

Verduisteringscassette flakkert

→ Pas de positie van de uitstelknop aan aan de lasprocedure.
→ Batterijen vervangen

Slecht zicht

→ Voorzetruit of filter schoonmaken
→ Beschermingsfactor aan laswerkzaamheden aanpassen
→ Omgevingslicht versterken

Lashelm verschuift

→ Hoofdband opnieuw aanpassen / vastzetten

Specificaties

(technische wijzigingen voorbehouden)

Beschermingsfactor	SL2.5 (lichte stand) SL8 – SL12 (donkere stand)
UV/IR bescherming	Maximale bescherming in lichte en donkere stand
Omschakeltijd van licht naar donker	100 µs (23 °C / 73 °F) 70 µs (55 °C / 131 °F)
Omschakeltijd van donker naar licht	0,05 - 1.0s
Afmetingen verduisteringscassette	90 x 110 x 7 mm / 3,55 x4,33 x 0,28"
Afmetingen gezichtsveld	50 x 100 mm / 1,97 x 3,94"
Voeding	Zonnecellen, 2 stk. Li-batterijen 3 V verwisselbaar (CR2032)
Gewicht	Non PAPR: 489g / 17.25 oz PAPR: 689g / 24.3038 oz
Bedrijfstemperatuur	-10 °C – 70 °C / 14 °F – 157 °F
Opslagtemperatuur	-20 °C – 80 °C / -4 °F – 176 °F
Classificering volgens EN379	Optische klasse = 1 Stooilicht = 1 Homogeniteit = 1 Kijkhoekafhankelijkheid = 2
Goedkeuringen	CE, ANSI, EAC, compliance with CSA, KCS
Aanvullende markeringen voor PAPR-versie (aangemelde instantie CE1024)	EN12941 (TH3 in combinatie met e3000/e3000X , TH2 voor versies met veiligheidshelm en e3000/e3000X) EN 14594 Class 3B

Reservedelen (zie omslag)

-Helm zonder cassette (SP01)
-Verduisteringscassette incl. satelliet (SP02)
-Voorzetruit (SP03)
-Reparatieset 2 (SP04)
-Binnenste beschermruit (SP05)
-Reparatieset 1 (Potentiometerknop, Gevoeligheidsknop, Batterijdeksel) (SP06)
-Hoofdband met bevestigingsarmaturen (SP07)
-Voorhoofdzweetband (SP08 / SP09)

Zie voor meer informatie over het artikelnummer het binnenomslag van deze handleiding (voorlaatste pagina).

Verklaring van overeenstemming

Zie internetadres op laatste pagina.

Wettelijke informatie

Dit document voldoet aan de eisen van EU-verordening 2016/425 punt 1.4 van Bijlage II.

Aangemelde instantie

Zie laatste pagina voor gedetailleerde informatie.

Suomi

Johdanto

Hitsauskypärä on päähine, jota käytetään tietyntyyppisessä hitsauksessa suojaamaan silmiä, kasvoja ja kaulaa leimahduksen aiheuttamilta palovammoilta, ultraviolettivalolta, kipinöiltä, infrapunavalolta ja kuumuudelta. Kypärä koostuu useasta osasta (katso erillinen varaosaluettelo). Automaattinen hitsaussuodatin yhdistää passiivisen UV- ja passiivisen infrapunasuodattimen aktiiviseen suodattimeen, jonka valonläpäisykyky vaihtelee spektrin näkyvällä alueella hitsauskaaren säteilystä riippuen. Automaattisen hitsaussuodattimen valonläpäisykykyyllä on aluksi korkea arvo (kirkas tila). Hitsauskaaren iskujen jälkeen ja määritetyn kytkentäajan sisällä suodattimen valonläpäisykyky vaihtuu matalaan arvoon (pimeä tila). Mallista riippuen kypärä voidaan yhdistää suojakypärään ja/tai PAPR (Powered Air Purifying Respirator) -järjestelmään.

Turvallisuusohjeet

Lue nämä käyttöohjeet ennen kuin käytät kypärää. Tarkasta, että etulasi on oikein asennettu. Jos et pysty korjaamaan vikoja, häikäisysuojakasettia ei saa enää käyttää.

Suojatoimenpiteet & suojausrajoitukset/ riskit

Hitsattaessa syntyy lämpöä ja säteilyä, jotka saattavat aiheuttaa silmä- ja ihovammoja. Tämä tuote suojaa silmiä ja kasvoja. Myös kypärää käytettäessä silmiisi kohdistuu ultravioletti- ja infrapunasäteilyä riippumatta valitsemastasi suojatasosta. Käytä sopivia suojavaatteita muun kehosi suojaamiseen. Hiukkaset ja aineosat, joita hitsauksen aikana vapautuu, saattavat aiheuttaa allergisuuteen taipuvaisilla ihmisillä allergisia reaktioita. Käyttäjän ihon kanssa kosketuksiin joutuvat matreiaalit saattavat aiheuttaa allergisia reaktioita herkille käyttäjille. Hitsauskypärää saa käyttää vain hitsaukseen ja hiomiseen, ei muihin käyttötarkoituksiin. Valmistaja ei ota vastuuta siitä, jos hitsauskypärää käytetään muuhun tarkoitukseen tai käyttöohje jätetään huomiotta. Kypärä soveltuu kaikkiin hitsaustöihin, **paitsi kaasu- ja laserhitsaukseen**. *Ota kannessa annetut EN169 mukaiset suojatasosuositukset huomioon.* Kypärä ei korvaa suojakypärää. Mallista riippuen kypärä voidaan yhdistää suojakypärillä. Kypärä voi vaikuttaa näkökenttään rakenteellisista ominaisuuksista johtuen (ei näkymää sivulle kääntämättä päätä) ja värin havaitsemiseen automaattisen tummennussuodattimen valonläpäisystä johtuen. Tämän seurauksena merkkivaloja tai varoitusilmaisimia ei ehkä nähdä. Lisäksi on olemassa törmäysvaara laajemmasta koosta johtuen (kypärä päässä). Kypärä vähentää myös äänen ja kuumuuden havaintokykyä.

Sleep-tila

Häikäisysuojakasetissa on automaattinen poiskytkentätoiminto, mikä pidentää pariston käyttöikää. Jos auринkokennoille ei osu valoa (alle 1 luksia) noin 10 minuutin aikana, visiiri kytkeytyy automaattisesti pois päältä. Kasetti kytkeytyy uudelleen päälle, kun valokennoihin osuu edes hetkellisesti päivänvaloa. Jos häikäisysuojakasettia ei enää saa kytkettyä päälle tai jos se ei tummu valokaaren syttyessä, paristot on vaihdettava.

Takuu & tuotteen virhevastuu

Katso valmistajan kansallisen myyntiorganisaation ohjeet takuusäännöksille. Jos haluat lisätietoa tähän liittyen, ota yhteyttä virallisseen jälleenmyyjään. Takuuehdot löydät paikallisen myyntiorganisaation ohjeistuksesta. Takuu rajoittuu tuotteen materiaali- ja valmistusvikoihin. Jos vaurion syynä on tuotteen epäasianmukainen käyttö, tuotteeseen tehdyt ei-sallitut muutokset tai tuotteen käyttö muuhun kuin valmistajan tarkoittamaan käyttötarkoitukseen, takuu ja tuotteen virhevastuu eivät ole voimassa. Vastaavasti takuu ei ole enää voimassa, jos käytetään muita kuin valmistajan myymiä varaosia.

Odotettu käyttöikä

Hitsauskypärässä ei ole viimeistä käyttöpäivämäärää. Tuotetta voidaan käyttää niin kauan kuin siinä ei ole näkyviä vaurioita tai piilovaurioita eikä ilmene toimintahäiriöitä.

Käyttö (Quick Start Guide)

1. **Päänauha.** Säädä ylemmän nauhan (S. 4) pituus pääsi koon mukaan. Paina telkinappia (S. 4) ja kierrä sitä, kunnes päänauha on tiukasti mutta ei puristavasti päätäsi vasten.
2. **Etäisyys silmiin ja kypärän kallistus.** Lukitusnapit (S. 4-5) vapauttamalla voit säätää kasetin ja silmien välisen etäisyyden. Säädä molempia puolia saman verran, älä säädä vinoon. Kiristä sitten lukitusnapit kiinni. Kypärän kallistuksen voit säätää kiertonapista (S. 5).
3. **Suojataso.** Tummuusasteita voidaan muuttaa kiertämällä nuppia välillä SL 8–SL 12 standardin EN 379 mukaisesti.
4. **Hiontatila.** Suojatasonappia (S. 6) painamalla siirrät häikäisysuojakasetin hiontatilaan. Tässä tilassa kasetti kytkeytyy pois päältä ja pysyy kirkkaana. Päälle kytketyn hiontatilan tunnistat kypärän sisällä olevan punaisen LED-merkkivalon (S. 6) vilkkumisesta. Hiontatilan kytket pois päältä painamalla suojatasonappia uudelleen. Hiontatila kytkeytyy automaattisesti pois päältä 10 minuutin kuluttua.
5. **Herkkyys.** Herkkyyspainikkeella valon herkkyyttä säädetään hitsauskaaren ja ympäristön valon mukaan (s. 7). Keskiasento vastaa normaaliin työtilanteeseen suositeltua herkkyysasetusta. "Super High" alueella voidaan saavuttaa enimmäisvalonherkkyys.
6. **Tunnistinluisti.** Tunnistinluistin on säätää kahteen eri asentoon. Asennosta riippuen ympäristön valon tunnistuksen kulma joko kapenee (S. 7) tai levenee (S. 7), ts. kasetti reagoi voimakkaammin tai vähemmän voimakkaasti ympäristön valolähteisiin.
7. **Avautumiskatkaisin.** Avautumiskatkaisimella (Delay) (S. 7) voit valita avautumisen viiveen tummasta kirkkaaksi. Säädin sallii rajattoman säädön tummasta kirkkaaseen 0.05 s ja 1.0 s välillä.

Puhdistus ja desinfiointi

Puhdista häikäisysuojakasetti ja etulasi säännöllisin välein pehmeällä kankaalla pyyhkien. Älä käytä voimakkaita tai hankaavia puhdistusaineita, liotinaineita tai alkoholeja. Naarmuuntuneet tai vioittuneet suojalasit on vaihdettava.

Säilytys

Säilytä hitsauskypärä huoneenlämpöisessä ja kuivassa paikassa. Kypärän säilytys alkuperäispakkauksessa lisää paristojen käyttöikää.

Etulasin vaihto (S. 8-9)

Paina sivukiinnike sisäänpäin, jolloin etulasi irtoaa. Kiinnitä uusi etulasi sivukiinnikkeeseen. Kiinnitä etulasi toiseen sivukiinnikkeeseen ja lukitse. Tähän tarvitaan hiukan voimaa, jotta tiiviste vaikuttaa etulasiin halutulla tavalla.

Odotettu käyttöikä

Hitsauskypärässä ei ole viimeistä käyttöpäivämäärää. Tuotetta voidaan käyttää niin kauan kuin siinä ei ole näkyviä vaurioita tai piilovaurioita eikä ilmene toimintahäiriöitä.

Paristojen vaihto (S. 5)

Häikäisysuojakasetissa on vaihdettavat litium-nappiparistot tyyppiä CR2032. Jos hitsauskypärässäsi on raitisilmaliitäntä, poista ennen pariston vaihtoa kasvotiiviste. Paristot on vaihdettava, kun kasetin merkkivalo vilkkuu vihreänä.

1. Irrota paristokotelon kansi varovasti
2. Poista paristot ja hävitä ne ongelmajätteenä paikallisten määräysten mukaisesti
3. Aseta tyypin CR2032 paristot kuvan mukaan paikoilleen
4. Asenna paristokotelon kansi huolella paikalleen

Jos tummuuskasetti ei hitsauskaaren syttyessä tummu, tarkista paristojen napaisuus. Tarkista paristojen virran riittävyys pitämällä tummuuskasettia kirkasta lamppua päin. Jos vihreä merkkivalo vilkkuu, paristot ovat tyhjentyneet, ja ne on vaihdettava viipymättä. Jos tummuuskasetti ei paristojen oikein tehdystä vaihdosta huolimatta toimi oikein, kasetti on käyttökelvoton ja täytyy vaihtaa.

Häikäisysuojakasetin irrotus ja asennus (S. 8)

1. Vedä suojatasonappi ulos
2. Irrota paristokotelon kansi varovasti
3. Avaa kasetin pitojousi kuvassa näkyvällä tavalla
4. Kallista kasetti varovasti irti
5. Avaa Satellite-hitsaussuoja kuvassa näkyvällä tavalla
6. Vedä Satellite-hitsaussuoja pois kypärän aukon kautta
7. Kierrä Satellite-hitsaussuojaa 90° ja työnnä se kypärän aukon läpi
8. Poista / vaihda varjossa kasetti

Asenna häikäisysuojakasetti päinvastaisessa järjestyksessä toimien.

Ongelmien ratkaiseminen

Häikäisysuojakasetti ei tummene

→ Säädä herkkyys
→ Puhdista tunnistimet tai etulasi
→ Tarkasta valon osuminen tunnistimeen
→ Vaihda paristot
→ Muuta tunnistinluistin asentoa
→ Kytke hiontatila pois päältä
→ Valitse manuaalinen tila

Suojataso liian kirkas

→ valitse suurempi tummuusaste

Suojataso liian tumma

→ valitse pienempi tummuusaste
→ puhdista tai vaihda etusuojalasi

Häikäisysuojakasetti vilkkuu

→ Säädä viivekytkimen asentoa hitsausohjeen mukaan
→ Vaihda paristot

Huono näkyvyys

→ Puhdista etulasi tai suodatin
→ Sovita suojataso hitsaustyöhön
→ Lisää ympäristön valoa

Hitsauskypärä ei pysy paikallaan

→ Säädä päänauha uudelleen / kiristä

Spesifikaatiot

(oikeudet teknisiin muutoksiin pidätetään)

Suojataso	SL2.5 (kirkas tila) SL8 – SL 12 (tumma tila)
UV-/IR-suoja	Maksimaalinen suoja kirkkaassa ja tummassa tilassa
Kytkentäaika kirkkaasta tummaksi	100 µs (23 °C / 73 °F) 70 µs (55 °C / 131 °F)
Kytkentäaika tummasta kirkkaaksi	0.05 - 1.0s
Häikäisysuojakasetin mitat	90 x 110 x 7 mm / 3,55 x 4,33 x 0,28"
Näköaukon mitat	50 x 100 mm / 1,97 x 3,94"
Jännitteensyöttö	Aurinkokennot, 2 kpl. Li-paristot 3 V vaihdettavat (CR2032)
Paino	Non PAPR: 489g / 17.25 oz PAPR: 689g / 24.3038 oz
Käyttölämpötila	-10 °C – 70° C / 14 °F – 157 °F
Säilytyslämpötila	-20 °C – 80 °C / -4 °F – 176 °F
Luokitus EN379 mukaan	Optinen luokka = 1 Hajavalo = 1 Homogeenisyys = 1 Katsekulman riippuvuus = 2
Hyväksynnät	CE, ANSI, EAC, compliance with CSA, KCS
PAPR-version lisämerkinnät (ilmoitettu laitos CE1024)	EN12941 (TH3 yhdistettynä e3000/e3000X , TH2 versioihin, joissa on hardhat ja e3000/e3000X) EN 14594 Class 3B

Varaosat (ks. kansi)

-Kypärä ilman kasettia (SP01)
-Häikäisysuojakasetti sisältäen Satellite-hitsaussuojan (SP02)
-Etulasi (SP03)
-Korjaus 2 (SP04)
-Sisempi suojalasi (SP05)
-Korjaus 1 (Potentiometrin nappi, Herkkyyden säätönappi, Paristokotelon kansi (SP06)
-Päänauha ja sen kiinnitysosat (SP07)
-Otsanauha (SP08 / SP09)

Yksityiskohtaisen tuotenumeron löydät tämän oppaan sisäkannesta (toiseksi viimeinen sivu).

Vaatimustenmukaisuusvakuutus

Katso internetosoite viimeiseltä sivulta.

Oikeudelliset tiedot

Tämä asiakirja on EU:n asetuksen 2016/425 II liitteen 1.4 kohdan vaatimusten mukainen.

Ilmoitettu laitos

Tarkemmat tiedot löytyvät viimeiseltä sivulta.

Dansk

Introduktion

En svejsehjelm er en type hovedbeklædning, der bruges under udførelse af bestemte typer svejsning for at beskytte øjne, ansigt og nakke mod flashbrænding, ultraviolet lys, gnister, infrarødt lys og varme. Hjelmen består af adskillige dele (se reservedelsliste) Et automatisk svejsefilter kombinerer et passivt UV og et passivt IR-filter med et aktivt filter, hvis lysgennemstrømning varierer i det synlige område af spektret afhængigt af bestrålingen fra svejsebuen. Den automatiske svejsningsfilters lysgennemstrømning har en indledende høj værdi (lys tilstand). Når svejsebue rammer og inden for en defineret skiftetid, ændres filterets transmissionsevne til en lav værdi (mørk tilstand). Afhængigt af modellen kan hjelmen kombineres med en beskyttende hjelm og / eller med et PAPR-system (Powered Air Purifying Respirator-drevet luftrensningsrespirator).

Sikkerhedsanvisninger

Læs denne betjeningsvejledning, før du tager hjelmen i brug. Kontrollér, at svejseglasset er monteret korrekt. Hvis eventuelle fejl ikke kan afhjælpes, må svejseskærmen ikke bruges mere.

Sikkerhedsforanstaltninger og begrænset beskyttelse/ Risici

Ved svejsning frigives der varme og stråling, som kan medføre skader på øjnene og huden. Dette produkt beskytter øjne og ansigt. Uafhængigt af det valgte beskyttelsesniveau er dine øjne altid beskyttet mod ultraviolet og infrarød stråling, når du bruger denne hjelm. Brug passende sikkerhedstøj for at beskytte resten af kroppen. Under bestemte forhold kan personer, der er disponeret for allergi, få allergiske hudreaktioner over for de partikler og substanser, der frigives under svejsningen. Materialer der kommer i kontakt med huden kan forårsage allergiske reaktioner hos særligt følsomme personer. Svejsehjelmen må kun anvendes til svejsning og slibning og ikke til andre typer opgaver. Producenten påtager sig intet ansvar, når svejsehjelmen bruges til andre formål end tilsigtet eller uden hensyn til betjeningsvejledningen. Hjelmen er velegnet til alle almindelige svejsemetoder, **bortset fra autogensvejsning og lasersvejsning**. *Vær opmærksom på det anbefalede beskyttelsesniveau iht. EN 169, der fremgår af omslaget.* Hjelmen erstatter ikke en sikkerhedshjelm. Afhængig af modellen kan hjelmlem kombineres med en beskyttelseshjelm. Hjelmen kan påvirke synsfeltet på grund af konstruktive specifikationer (intet udsyn til siden uden at dreje hovedet) og kan påvirke en farveopfattelse på grund af lysoverførslen af det automatiske mørkningsfilter. Som følge heraf kan signallys eller advarselsindikatorer ikke ses. Endvidere er der en en indvirkningsfare på grund af en større kontur (hoved med hjelm på). Hjelmen formindsker også lyd- og varmeopfattelsen.

Dvaletilstand

Svejseskærmen er udstyret med en automatisk dvalefunktion, der forlænger batteriets levetid. Hvis der ikke er lys på solcellerne i en periode på ca. 10 minutter mindre end 1 Lux, slukkes patronen automatisk. Udsæt solcellerne for dagslys i kort tid for at reaktivere svejseskærmen. Hvis svejseskærmen ikke kan reaktiveres eller ikke bliver mørkere, når svejsebrænderen tændes, skal batterierne udskiftes.

Garanti og ansvar

Se venligst instruktionerne fra producentens nationale salgsorganisation for garantibestemmelser. For yderligere information på dette område, bedes du kontakte din officielle forhandler. Hvis skaderne skyldes forkert brug, ikke tilladte indgreb eller ikke-bestemmelsesmæssig anvendelse bortfalder både garanti og producentansvar. På samme måde er ansvar og garanti ikke længere gyldigt, hvis andre reservedele end dem, der sælges af producenten, benyttes.

Forventet levetid

Svejsehjelmen har ingen udløbsdato. Produktet kan bruges, så længe der ikke optræder synlige eller usynlige skader eller funktionsfejl.

Anvendelse (Quick Start Guide)

1. **Hovedstrop.** Tilpas den øverste justerbare strop (s. 4) til hovedets størrelse. Tryk justerknappen (s. 4) ind, og drej den, indtil hovedstroppen ligger tæt ind mod hovedet uden at trykke.
2. **Øjenafstand og hjelmens hældning.** Indstil afstanden mellem svejseskærmen og øjnene ved at løsne låseskruerne (s. 4-5). Indstil de to sider ens, så de ikke sidder skævt. Spænd låseskruerne igen. Hjelmens hældning kan tilpasses ved at justere på drejeknappen (s. 5).
3. **Beskyttelsesniveau.** Skyggeniveauet kan ændres ved at dreje knappen fra skyggeniveau SL 8 til SL 12 i henhold til standard EN 379,
4. **Slibetilstand.** I denne tilstand er svejseskærmen deaktiveret og forbliver lys. Når slibetilstanden er aktiveret, blinker LED'en (s. 6) rødt inde i hjelmen. Slibetilstanden deaktiveres ved at trykke på knappen til indstilling af beskyttelsesniveau igen. Efter 10 minutter deaktiveres slibetilstanden automatisk.
5. **Følsomhed.** Med følsomhedsknappen justeres lysfølsomheden i henhold til svejsebue og omgivende lys (s.7). Den midterste position svarer til den anbefalede indstilling i en standard situation. I det "Super High" område kan den maksimale lysfølsomhed opnås.
6. **Sensorskyder.** Sensorskyderen kan indstilles til to forskellige positioner. Afhængig af positionen reduceres (s. 7) eller øges (s. 7) vinklen til registrering af omgivelseslys, dvs. at svejseskærm reagerer kraftigere eller mindre kraftigt på lyskilder rundt omkring.
7. **Åbningskontakt.** Ved at dreje på knappen for åbningsforsinkelse (Delay) (s. 7) kan åbningsforsinkelsen indstilles fra mørkt til lyst. Indstillingen er trinløs fra mørkt til lyst mellem 0.05 til 1,0 s.

Rengøring og desinfektion

Svejseskærmen og svejseglasset skal rengøres regelmæssigt med en blød klud. Der må ikke anvendes stærke rengøringsmidler, opløsningsmidler, alkohol eller rengøringsmidler med slibemiddel. Ridsede eller ødelagte glas skal udskiftes.

Opbevaring

Svejsehjelmen skal opbevares ved stuetemperatur og lav luftfugtighed. Opbevaring af hjelmen i den originale indpakning, vil øge levetiden for batterierne.

Udskiftning af svejseglas (s. 8-9)

Tryk tappen ind for at løsne svejseglasset, der derefter kan fjernes. Sæt det nye svejseglas på den ene tap . Sæt også svejseglasset på den anden tap, så det sidder i spænd, og tryk det på plads. Der skal et vist tryk til for at sikre, at svejseglassets pakning opnår den ønskede effekt.

Udskiftning af batterier (s. 5)

Svejseskærmen er udstyret med udskiftelige litium-knapcellebatterier type CR2032. Hvis du anvender en svejsehjelm med friskluftforsyning, skal ansigtstætningen fjernes, før batterierne udskiftes. Batterierne skal udskiftes når LED på kassetten blinker grønt.

1. Fjern forsigtigt batteridækslet.
2. Fjern batterierne, og bortskaf dem iht. de gældende regler for denne type affald.
3. Isæt batterier af typen CR2032 som vist på billedet.
4. Sæt batteridækslet omhyggeligt på igen.

Hvis skyggekassetten ikke bliver mørk når svejsebuen tændes, tjek venligst batteri polariteten. For at tjekke om batterierne stadig har nok styrke, hold skyggekassetten mod et skarpt lys. Hvis den grønne LED blinker, er batterierne tome og skal udskiftes omgående. Hvis skyggekassetten ikke virker korrekt til trods for korrekt batteri udskiftning, skal den erklæres for uanvendelig og udskiftes.

Afmontering/montering af svejseskærmen (s. 8)

1. Træk knappen til indstilling af beskyttelsesniveauet ud.
2. Fjern forsigtigt batteridækslet.
3. Frigør låsefjederen til svejseskærmen som vist på billedet.
4. Vip forsigtigt svejseskærmen ud.
5. Frigør forsatsen som vist på billedet.
6. Træk forsatsen ud gennem udsparingen i hjelmen.
7. Drej forsatsen 90°, og skub den gennem hullet i hjelmen.
8. Fjerne / udskifte skygge patron.

Svejseskærmen monteres igen i omvendt rækkefølge.

Problemløsning

Svejseskærmen bliver ikke mørk

→ Tilpas følsomheden.
→ Rengør sensorerne eller svejseglasset.
→ Kontrollér lystilførslen til sensoren.
→ Udskift batterierne.
→ Ændr sensorskyderens position.
→ Deaktiver slibetilstand.
→ Vælg manuel driftstilstand.

Beskyttelsesniveauet er for lyst

→ vælg et lavere skyggeniveau

Beskyttelsesniveauet er for mørkt

→ vælg et højere skyggeniveau
→ Rengør eller udskift dækslet til frontlinsen

Svejseskærmen flakker

→ Juster forsinker håndtaget ved svejsningsprocedure.
→ Udskift batterierne

Dårligt udsyn

→ Rengør svejseglasset eller filteret.
→ Sørg for kraftigere omgivelseslys.
→ Tilpas beskyttelsesniveauet til svejsemetoden.

Svejsehjelmen skrider

→ Indstil/tilspænd hovedstroppen igen

Specifikationer

(Ret til tekniske ændringer forbeholdes)

Beskyttelsesniveau	SL2.5 (lys tilstand) SL5 – SL 12 (mørk tilstand)
UV/IR-beskyttelse	Maksimal beskyttelse i lys og mørk tilstand
Skiftetid fra lys til mørk	100 µs (23 °C) 70 µs (55 °C)
Skiftetid fra mørk til lys	0.05 - 1.0s
Svejseskærmens dimensioner	90 x 110 x 7 mm
Synsfeltets dimensioner	50 x 100 mm
Strømforsyning	Solceller, 2 stk. LI-batterier 3 V udskiftelige (CR2032)
Vægt	Non PAPR: 489g / 17.25 oz PAPR: 689g / 24.3038 oz
Driftstemperatur	-10 °C til 70 °C
Opbevaringstemperatur	-20 °C til 80 °C
Klassificering iht. EN379	Optisk klasse = 1 Diffust lys = 1 Homogenitet = 1 Afhængighed af synsvinklen = 2
Godkendelser	CE, ANSI, EAC, compliance with CSA, KCS
Yderligere markeringer for PAPR-version (bemyndiget organ CE1024)	EN12941 (TH3 i kombination med e3000/e3000X , TH2 til versioner med hardhat og e3000/e3000X) EN 14594 Class 3B

Reservedele (s. 9)

-Hjelm ekskl. svejseskærm (SP01)
-Svejseskærm inkl. forsats (SP02)
-Svejseglas (SP03)
-Reparation 2 (SP04)
-Indvendigt beskyttelsesglas (SP05)
-Reparation 1 (Potentiometerknap, Knap til indstilling, af følsomhed (sensitivity), Batteridæksel (SP06)
-Hovedstrop med fastgørelsesdele (SP07)
-Svedbånd (SP08 / SP09)

For detaljeret artikelnummer se indersiden af denne manual (2. sidste side).

Erklæring om overensstemmelse

Se internet link adresse på sidste side.

Juridiske oplysninger

Dette dokument er i overensstemmelse med kravene i EU-forordning 2016/425, punkt 1.4, i bilag II.

Bemyndiget organ

Se sidste side for detaljerede oplysninger.

Norsk

Innledning
En sveisehjelm er en type hodevern som brukes når man utfører visse typer sveising for å beskytte øynene, ansiktet og nakken mot stikkflammer med synlig lys, ultrafiolett lys, gnister, infrarødt lys og varme. Hjelmen består av flere deler (se liste over reservedeler). Et automatisk sveisfilter kombinerer passive UV- og IR-filtre med et aktivt filter, hvis lysoverførbarhet varierer i det synlige området avhengig av bestrålingsintensiteten til sveisebuen. Lystransmisjonen til det automatiske sveisefilteret har en høy utgangsverdi (lys tilstand). Etter at sveisebuen lyser opp, og innenfor en definert brytingstid, endres filterets lysgjennomstrømningsgrad til en lav verdi (mørk tilstand). Avhengig av modellen kan hjelmen kombineres med en sikkerhetshjelm og/eller med et PAPR-system (motordrevet åndedrettsvern).

Sikkerhetsinstruks
Les bruksanvisningen før du tar i bruk hjelmen. Kontroller at beskyttelsesglasset er korrekt montert. Hvis feil ikke kan opprettes må ikke sveiseglasset benyttes.

Forholdsregler og beskyttelsesbegrensning / risiko
Under sveisingen frigjøres det varme som kan føre til skader på øye og hud. Dette produktet gir beskyttelse for øyne og ansikt. Dette produktet tilbyr beskyttelse til øyne og ansikt. Øynene dine er permanent beskyttet mot ultrafiolett og infrarød stråling når du bruker hjelmen, uavhengig av valg av beskyttelsesnivå. Når hjelmen brukes er øynene beskyttet mot ultrafiolett og infrarød stråling uansett hvilket beskyttelsesnivå som er valgt. For å beskytte resten av kroppen må det i tillegg brukes egnede beskyttelseskLær. Partikler og substanser som frigjøres under sveisingen kan i noen tilfeller utløse allergiske reaksjoner hos personer med anlegg for dette. Materialer som kan komme i kontakt med hud, kan forårsake allergiskereaksjoner hos spesielt følsomme personer. Sveisehjelmen må bare brukes til sveising og sliping, og aldri til annen type bruk. Dersom sveisehjelmen brukes feil eller brukes i strid med bruksanvisningen, påtar produsenten seg ikke erstatningsansvar. Hjelmen er egnet for alle vanlige typer sveising **unntatt gass- og lasersveising**. *Ta hensyn til det anbefalte beskyttelsesnivået iht. EN169 som angitt på omslaget.* Hjelmen erstatter ikke en sikkerhetshjelm. Avhengig av modell kan hjelmen kombineres med en sikkerhetshjelm.
På grunn av designet kan hjelmen påvirke synsfeltet (sidesyn kun mulig ved å dreie hodet) og svekke fargeoppfattelsen på grunn av lysoverføringen til det automatiske mørkningsfilteret. Det kan medføre at signallys eller advarselsindikatorer ikke blir sett. Videre er det risiko for å støte borti ting på grunn av større kontur (hode med festet hjelm). Hjelmen reduserer også lyd- og varmeoppfattelsen.

Hvilemodus
Sveiseglasset har en automatisk utkoblingsfunksjon som forlenger levetiden. Hvis det ikke kommer lys på solcellene i en periode på ca 10 minutter og det er mindre enn 1 lux, slås kassetten automatisk av. For gjeninnkobling av glasset må solcellene utsettes for dagslys et øyeblikk. Hvis sveiseglasset ikke lenger kan aktiveres eller ikke formørkes ved tenning av sveiseflammen, må batteriene byttes ut.

Garanti & ansvar
Vilkårene for garanti finnes i instruksjonene fra den nasjonale salgsorganisasjonen til produsenten. For ytterligere informasjon, kontakt en offisiell forhandler. Det gis kun garanti på material- og produksjonsfeil. Garantien gjelder kun ved material- og fabrikasjonsfeil. Ved skader som forårsakes av feilbruk, ikke tillatte inngrep eller ved bruk som ikke er tiltenkt fra produsentens side, bortfaller garanti og ansvar. På samme måte gjelder ikke ansvar og garanti hvis andre deler enn dem som selges av produsenten, benyttes.

Forventet levetid
Sveisehjelmen har ingen utløpsdato. Produktet kan brukes så lenge det ikke oppstår noen synlige eller usynlige skader eller funksjonsfeil.

Bruk (se omslag)
1. **Hodebånd.** Tilpass det øvre justeringsbåndet (s. 4) til din hodestørrelse. Trykk inn justeringsknotten (s. 4) og drei den til hodebåndet ligger fast inntil uten å trykke.
2. **Øyeavstand og hjelmvinkel.** Ved å løsne låseknappene (s. 4-5) kan man stille inn avstanden mellom glasset og øynene. Still inn begge sidene likt og sørg for at de ikke kommer i klem. Trekk deretter til låseknappene igjen. Hjelmvinkelen kan tilpasses med dreieknappen (s. 5).
3. **Beskyttelsesnivå.** Mørkhetsgraden kan justeres ved å dreie mørkhetshjulet fra DIN 8 til DIN 12 i henhold til standard EN 379,
4. **Slipemodus.** Ved å trykke på beskyttelsesnivåknappen (s. 6) settes sveiseglasset i slipemodus. I denne modusen er sveiseglasset deaktivert og forblir i lys tilstand. Aktivert slipemodus kjennetegnes ved en rød blinkende LED (s. 6) inne i hjelmen. Trykk en gang til på beskyttelsesnivåknappen for utkobling av slipemodusen. Etter 10 minutten blir slipemodusen automatisk tilbakestilt.
5. **Sensitivitet.** Følsomheten for lys rundt kan reguleres med følsomhetsknappen (s.7). Midtstilling tilsvarer anbefalt følsomhetsinnstilling i en standardsituasjon. I det «Super High» området kan det oppnås maksimal lysfølsomhet.
6. **Sensorbryter.** Sensorbryteren kan stilles på to ulike posisjoner. Avhengig av posisjonen reduseres (s. 7) eller økes (s. 7) vinkelen for registrering av omgivelseslyset, dvs. Med følsomhetsknappen justeres lysfølsomheten i henhold til sveisebue og omgivelseslys.
7. **Åpningsbryter.** Åpningshjulet (Delay) (s. 7) gjør det mulig å velge en åpningsforsinkelse fra mørk til lys Hjulet muliggjør en trinnløs justering fra mørk til lys mellom 0,05 til 1,0 sek.

Rengøring og desinfektion
Sveiseglasset og beskyttelsesglasset må rengjøres regelmessig med en myk klut. Det må ikke brukes sterke rengjøringsmidler, løsemidler, alkohol eller rengjøringsmidler med slipende stoffer. Linser med riper eller andre skader må skiftes ut.

Oppbevaring
Sveisehjelmen oppbevares tørt og i romtemperatur. Hvis hjelmen oppbevares i originalemballasjen, øker batterienes levetid.

Skifte ut beskyttelsesglass (s. 8-9)
En sideklips trykkes inn slik at beskyttelsesglasset kan løsnes og tas av. Nytt beskyttelsesglass henges i en sideclips. Legg beskyttelsesglasset nedover i spenn mot den andre sideclipsen og smekk det på plass. Dette håndgrepet krever noe trykk for at tetningen på beskyttelsesglasset skal oppnå ønsket virkning.

Skifte batterier (s. 5)
Sveiseglasset har utskiftbare litium-knappebatterier av typen CR2032. Hvis du bruker en sveisehjelm med lufttilkobling må du fjerne ansiktstetningen før du skifter ut batteriene. Batteriene må skiftes når lysdioden på kassetten blinker grønt.
1. Fjern batteridekselet forsiktig
2. Fjern batteriene og sørg for avfallsbehandling i tråd med nasjonale forskrifter for spesialavfall
3. Sett inn batterier av type CR2032 som vist
4. Monter batteridekselet omhyggelig igjen

Hvis filtertoningskassetten ikke blir mørkere når sveisebuen tennes, må du kontrollere om batteripolene vender riktig vei. For å kontrollere om batteriene har tilstrekkelig strøm holder du filtertoningskassetten mot en lys lampe. Hvis den grønne lysdioden blinker, er batteriene tomme og må skiftes umiddelbart. Hvis filtertoningskassetten ikke fungerer som den skal selv om batteriene er skiftet, må den erklæres ubrukelig og skiftes ut.

Montere/demontere sveiseglass (s. 8)
1. Trekk ut beskyttelsesnivåknappen
2. Fjern batteridekselet forsiktig
3. Løsne holdefjæren som vist
4. Vipp glasset forsiktig utover
5. Løsne satelitten som vist
6. Trekk satelitten ut gjennom hullet i hjelmen
7. Drei satelliten med 90° og skyv den hjennom hjelmåpningen
8. Fjern / bytt skyggen patron

Monteringen av sveiseglasset gjøres i omvendt rekkefølge.

Problemløsing
Sveiseglasset formørkes ikke
→ Juster sensitiviteten
→ Rengjør sensorer eller beskyttelsesglass
→ Kontroll av lysstrømmen til sensoren
→ Skift batterier
→ Endre sensorbryterposisjonen
→ Deaktiver slipemodus
→ Velg manuell modus

Beskyttelsesnivå for lyst
→ velg en høyere mørkhetsgrad

Beskyttelsesnivå for mørkt
→ velg en lavere mørkhetsgrad
→ Rengjøre eller skifte ut ytre dekkglass

Sveiseglasset blafrer
→ Juster posisjonen av forsinkelsesbryteren på sveiseprosedyren
→ Skift batterier

Dårlig sikt
→ Rengjør beskyttelsesglasset eller filteret
→ Tilpass beskyttelsesnivået etter sveisemetoden
→ Forsterk omgivelseslyset

Sveisehjelmen sklir
→ Juster/trekk til hodebåndet på nytt

Spesifikasjoner
(Med forbehold om tekniske endringer)

Beskyttelsesnivå	SL2.5 (lys tilstand) SL8 – SL12 (mørk tilstand)
UV/IR-beskyttelse	Maksimal beskyttelse i lys og mørk tilstand
Koblingstid fra lys til mørk	100µs (23°C / 73°F) 70µs (55°C / 131°F)
Koblingstid fra mørk til lys	0.05-1.0 sek.
Dimensjoner sveiseglass	90 x 110 x 7mm / 3,55 x 4,33 x 0,28"
Dimensjoner synsfelt	50 x 100mm / 1,97 x 3,94"
Spenningsforsyning	Solceller, 2 stk. Utskiftbare LI-batterier 3V (CR2032)
Vekt	Non PAPR: 489g / 17.25 oz PAPR: 689g / 24.3038 oz
Driftstemperatur	-10°C – 70°C / 14°F – 157°F
Oppbevaringstemperatur	-20°C – 80°C / -4°F – 176°F
Klassifisering iht. EN379	Optisk klasse = 1 Diffusert lys = 1 Homogenitet = 1 Blikkvinkelavhengighet = 2
Godkjenninger	CE, ANSI, EAC, compliance with CSA, KCS
Ytterligere markeringer for PAPR-versjonen (varslet organ CE1024)	EN12941 (TH3 i kombinasjon med e3000/e3000X , TH2 for versjoner med hardhat og e3000/e3000X) EN 14594 Class 3B

Reservedeler (s. 9)
-Hjelm uten sveiseglass (SP01)
-Sveiseglass inkl. satellitt (SP02)
-Beskyttelsesglass (SP03)
-Reparasjon 2 (SP04)
-Indre beskyttelsesglass (SP05)
-Reparasjon 1 (Potensiometerknapp, Sensitivitetsknapp, Batterideksel) (SP06)
-Hodebånd med festeanordninger (SP07)
-Svettebånd (SP08 / SP09)

For detaljerte artikkelnumre, se omslag (nest siste side).

Konformitetserklæring
Se internettadresse på siste side.

Juridisk informasjon
Dette dokumentet oppfyller kravene i EU-forordning 2016/425 nr. 1.4 i Vedlegg II.

Teknisk kontrollorgan
For detaljerte opplysninger, se siste side.

Polski

Wstęp

Przyłbica spawalnicza to nakrycie głowy stosowane podczas spawania pewnymi metodami w celu ochrony oczu, twarzy i szyi przed oparzeniem, światłem ultrafioletowym, iskrami, światłem podczerwonym i gorącem. Przyłbica składa się z kilku części (patrz lista części zamiennych). Automatyczny filtr spawalniczy łączy pasywny filtr UV i pasywny filtr podczerwieni z filtrem aktywnym o przepuszczalności światła w obszarze widzialnym widma różnej w zależności od natężenia napromienienia łuku spawalniczego. Pierwotnie wysoka wartość przepuszczalności światła przez automatyczny filtr spawalniczy (stan rozjaśnienia). Po uderzeniu łuku spawalniczego i w określonym czasie przełączania, przepuszczalność światła filtra zmienia się na wartość niską (w stanie zaciemnienia). W zależności od modelu przyłbica może być połączona z hełmem ochronnym i/lub z systemem PAPR (system nawiewu powietrza z funkcją oczyszczania).

Wskazówki dotyczące bezpieczeństwa

Przed użyciem przyłbicy należy przeczytać niniejszą instrukcję obsługi. Sprawdzić prawidłowość montażu szybki ochronnej. Jeśli usunięcie usterek nie jest możliwe, nie należy dalej używać kasety z filtrem ochronnym.

Środki bezpieczeństwa & ograniczenia w zakresie ochrony / Ryzyko

W trakcie procesu spawania wydziela się ciepło i promieniowanie, które mogą spowodować uszkodzenia oczu oraz zranienia skóry. Produkt ten zapewnia ochronę oczu oraz twarzy. Po założeniu przyłbicy, niezależnie od wybranego stopnia ochrony, oczy są zawsze chronione przed promieniowaniem ultrafioletowym oraz podczerwonym. W celu zabezpieczenia pozostałych części ciała należy dodatkowo nosić odpowiednią odzież ochronną. Cząsteczki i substancje, wydzielane podczas spawania, mogą w niektórych przypadkach spowodować alergiczną reakcję skóry u osób o takich skłonnościach. Wrażliwe osoby muszą być świadome, że materiały, z których wykonana jest przyłbica mogą spowodować alergiczne reakcje skóry. Przyłbica spawalnicza może być stosowana tylko do spawania oraz szlifowania, lecz nie do innych zastosowań. Producent nie ponosi odpowiedzialności za zastosowanie przyłbicy niezgodne z przeznaczeniem lub też nieprzestrzeganie wskazówek zawartych w instrukcji obsługi. Przyłbica jest przeznaczona do wszystkich konwencjonalnych metod spawania, **za wyjątkiem spawania gazowego oraz laserowego**. *Należy przestrzegać zaleceń dot. stopnia ochrony zgodnie z normą EN 169, zamieszczonych na okładce. Przyłbica nie zastępuje hełmu ochronnego. W zależności od modelu może być połączona z hełmem ochronnym.* Przyłbica może wpływać na pole widzenia ze względów konstrukcyjnych (brak widoczności z boku bez obrócenia głowy) oraz na postrzeganie kolorów w wyniku specyfiki przepuszczania światła przez automatyczny filtr przyciemniający. Dlatego po założeniu przyłbicy operator może nie widzieć świateł sygnalizacyjnych lub wskaźników ostrzegawczych. Ponadto istnieje niebezpieczeństwo uderzenia na skutek zwiększonego obrysu (głowa operatora z nałożoną przyłbicą). Przyłbica pogarsza również odbiór dźwięku i ciepła.

Tryb czuwania

Kaseta z filtrem ochronnym wyposażona jest w funkcję automatycznego wyłączania, wydłużającą okres żywotności baterii. Jeśli w ciągu około 10 minut na kasetę pada mniej niż 1 lux światła, kaseta jest automatycznie wyłączana. W celu ponownego włączenia kasety ogniwa słoneczne należy wystawić na krótko na światło dzienne. Jeśli kaseta z filtrem ochronnym nie włączy się ponownie lub też w chwili zapłonu łuku elektrycznego nie nastąpi zaciemnienie, należy wymienić baterie.

Gwarancja & odpowiedzialność

Warunki gwarancyjne zawarte są w informacjach krajowej sieci handlowej producenta. W celu uzyskania dalszych informacji na ten temat należy skontaktować się z przedstawicielem handlowym producenta. W celu uzyskania dalszych informacji na ten temat należy skontaktować się z przedstawicielem handlowym. Gwarancja udzielana jest wyłącznie na wady materiałowe oraz produkcyjne. Uszkodzenie w wyniku nieprawidłowego zastosowania, niedozwolonych modyfikacji lub nieprzewidzianego przez producenta sposobu użycia skutkuje wygaśnięciem gwarancji oraz wyklucza odpowiedzialność producenta. Prawo do roszczeń z tytułu gwarancji oraz odpowiedzialności producenta wygasa również w razie zastosowania części zamiennych innych niż dostarczane przez producenta.

Oczekiwany okres trwałości

Kasku spawalniczego nie ma terminu przydatności do użycia. Produkt może być stosowany, dopóki nie pojawią się widoczne uszkodzenia lub wady.

Zastosowanie (Quick Start Guide)

1. **Taśma nagłowia.** Dopasować górną taśmę regulacyjną (s. 4) do wielkości głowy. Nacisnąć przycisk zapadki (s. 4) i obracać, dopóki taśma nagłowia nie będzie przylegać dokładnie, lecz bez ucisku.
2. **Odstęp od oczu i nachylenie przyłbicy.** Zwalniając przyciski blokady (s. 4-5), można ustawić odstęp kasety od oczu. Ustawić równocześnie obie strony i nie przekrzywiać. Następnie ponownie dokręcić przyciski blokady. Nachylenie przyłbicy można ustawić za pomocą pokrętła (s. 5).
3. **Stopień ochrony.** Poziom zaciemnienia można regulować, obracając pokrętłem w zakresie SL 8 – SL 12 zgodnie z normą EN 379.
4. **Tryb szlifowania.** Naciśnięcie przycisku stopnia ochrony (s. 6) powoduje przełączenie kasety z filtrem ochronnym na tryb szlifowania. W tym trybie kaseta jest wyłączona i pozostaje na poziomie jasnym. Włączony tryb szlifowania można rozpoznać po migającej na czerwono diodzie (s. 6) wewnątrz przyłbicy. W celu wyłączenia trybu szlifowania należy ponownie nacisnąć przycisk stopnia ochrony. Po upływie 10 minut tryb szlifowania zostanie zresetowany automatycznie.
5. **Czułość.** Za pomocą przycisku czułości czułość na światło jest dostosowywana do łuku spawalniczego i światła otoczenia (s.7). Środkowe położenie odpowiada zalecanemu ustawieniu czułości w sytuacji standardowej. Maksymalną światłoczułość można osiągnąć w zakresie „Super High".
6. **Suwak detektora.** Suwak detektora można ustawić w dwóch różnych pozycjach. W zależności od ustawienia kąt rozpoznawania światła otoczenia zmniejsza się (s. 7) lub zwiększa (s. 7), tzn. kaseta reaguje w mniejszym lub większym stopniu na otaczające źródła światła.
7. **Przełącznik otwarcia.** Pokrętło opóźnienia (Delay) (s. 7) pozwala regulować opóźnienie przejścia od jasności do zaciemnienia. Pokrętło pozwala na płynną regulację od zaciemnienia do jasności w zakresie od 0,05 do 1,0 s.

Czyszczenie i dezynfekcja

Kasetę z filtrem ochronnym oraz szybkę ochronną należy regularnie czyścić za pomocą miękkiej ściereczki. Nie wolno stosować silnych środków czyszczących, rozpuszczalników, alkoholu lub też środków czyszczących z dodatkiem materiałów ściernych. Zarysowaną lub uszkodzoną szybkę ochronną należy wymienić.

Przechowywanie

Przyłbicę spawalniczą należy przechowywać w temperaturze pokojowej w niskiej wilgotności powietrza. Przechowywanie przyłbicy w oryginalnym opakowaniu wpływa na wydłużenie okresu przydatności eksploatacyjnej baterii.

Wymiana szybki ochronnej (s. 8-9)

W celu zwolnienia i wymiany szybki ochronnej należy nacisnąć zatrzask boczny. Zaczepić nową szybkę o zatrzask boczny. Założyć szybkę ochronną na drugi zatrzask boczny i zatrzasnąć. Czynność ta wymaga zastosowania nacisku, aby możliwe było osiągnięcie oczekiwanego działania uszczelki szybki ochronnej.

Wymiana baterii (s. 5)

Kaseta z filtrem ochronnym wyposażona jest w wymienne baterie litowe typu CR2032. Jeśli stosowana jest przyłbica spawalnicza z nawiewem, przed wymianą baterii konieczne jest wyjęcie uszczelki części twarzowej. Baterie należy wymienić, gdy wskaźnik LED na kasecie miga na zielono.

1. Ostrożnie zdjąć pokrywę baterii
2. Wyjąć baterie i zutylizować je zgodnie z obowiązującymi przepisami dotyczącymi odpadów specjalnych
3. Włożyć baterie typu CR2032 w sposób przedstawiony na rysunku
4. Ostrożnie założyć pokrywę baterii

Jeśli kaseta z filtrem ochronnym nie zaciemni się w chwili zapłonu łuku elektrycznego, należy sprawdzić ustawienie biegunów baterii. W celu sprawdzenia, czy baterie nadają się jeszcze do użytku, należy przystawić kasetę z filtrem ochronnym do mocnego źródła światła. Jeśli zielony wskaźnik LED miga, baterie są wyczerpane i należy je bezzwłocznie wymienić. Jeśli pomimo prawidłowego umieszczenia baterii kaseta z filtrem ochronnym nie działa poprawnie, należy ją uznać za nienadającą się do użytku i wymienić.

Montaż/demontaż kasety z filtrem ochronnym (s. 8)

1. Wyciągnąć przycisk stopnia ochrony
2. Ostrożnie zdjąć pokrywę baterii
3. Odblokować sprężynę mocującą kasetę w sposób przedstawiony na rysunku
4. Ostrożnie odchylić kasetę
5. Odblokować filtr Satellite w sposób przedstawiony na rysunku
6. Wyjąć filtr Satellite przez wycięcie w przyłbicy
7. Obrócić filtr Satellite o 90° i wsunąć przez otwór w przyłbicy
8. Usuń / wymienić kasetę cień

Zakładanie kasety z filtrem ochronnym odbywa się w odwrotny sposób.

Rozwiązywanie problemów

Kaseta z filtrem ochronnym nie włącza zaciemnienia

→ Dostosować czułość
→ Zmienić pozycję suwaka detektorów
→ Oczyścić detektory lub szybkę ochronną
→ Wyłączyć tryb szlifowania
→ Sprawdzić dostęp światła do detektora
→ Wybrać tryb ręczny
→ Wymienić baterie

Stopień ochrony zbyt jasny

→ wybierz wyższy poziom zaciemnienia

Stopień ochrony zbyt ciemny

→ wybierz niższy poziom zaciemnienia
→ wyczyść lub wymień przednią szybkę osłonową

Kaseta z filtrem ochronnym migocze

→ Należy wyregulować położenie przełącznika opóźniającego (s. 4) w odniesieniu do procedury spawania.
→ Wymienić baterie

Zła widoczność

→ Oczyścić szybkę ochronną lub filtr
→ Dopasować stopień ochrony do procedury spawania
→ Zwiększyć intensywność światła w otoczeniu

Przyłbica spawalnicza ślizga się

→ Ponownie dopasować/napiąć taśmę nagłowia

Specyfikacje

(Możliwość zmian technicznych zastrzeżona)

Stopień ochrony	SL2.5 (poziom jasny) SL8 – SL12 (poziom ciemny)
Ochrona UV/IR	Maksymalna ochrona na poziomie jasnym i ciemnym
Czas przełączania z poziomu jasnego na ciemny	100µs (23°C / 73°F) 70µs (55°C / 131°F)
Czas przełączania z poziomu ciemnego na jasny	0.05 - 1.0s
Wymiary kasety z filtrem ochronnym	90 x 110 x 7 mm / 3,55 x4,33 x 0,28"
Wymiary pola widzenia	50 x 100 mm / 1,97 x 3,94"
Napięcie zasilania	Ogniwa słoneczne, 2 szt. Baterie litowe 3 V, wymienne (CR2032)
Ciężar	Non PAPR: 489g / 17.25 oz PAPR: 689g / 24.3038 oz
Temperatura robocza	-10°C – 70°C / 14°F – 157°F
Temperatura przechowywania	-20°C – 80°C / -4°F – 176°F
Klasyfikacja wg EN 379	Klasa optyczna = 1 Światło rozproszone = 1 Jednorodność = 1 Współczynnik kąta widzenia = 2
Atesty	CE, ANSI, EAC, compliance with CSA, KCS,
Dodatkowe oznaczenia dla wersji PAPR (jednostka notyfikowana CE1024)	EN12941 (TH3 w połączeniu z e3000/e3000X , TH2 dla wersji z hardhat i e3000/e3000X) EN 14594 Class 3B

Części zamienne(s. 9)

-Przyłbica bez kasety (SP01)
-Kaseta z filtrem ochronnym wraz z filtrem Satellite (SP02)
-Szybka ochronna (SP03)
-Naprawa 2 (SP04)
-Szybka wewnętrzna (SP05)
-Naprawa 1 (Przycisk potencjometru, Przycisk czułośc, Pokrywa baterii) (SP06)
-Taśma nagłowia wraz z elementami mocującymi (SP07)
-Potnik czołowy (SP08 / SP09)

Szczegółowy numer artykułu znajduje się na wewnętrznej okładce niniejszej instrukcji (przedostatnia strona).

Deklaracja zgodności

Patrz adres strony internetowej na ostatniej stronie.

Informacje prawne

Ten dokument spełnia wymagania rozporządzenia UE 2016/425 punkt 1.4 Aneksu II.

Jednostka notyfikowana

Patrz dokładne informacje na ostatniej stronie.

Čeština

Návod

Ochranná svářečská kukla je speciální pokrývka hlavy, která se používá při provádění určitých druhů svářečských prací, za účelem ochrany očí, obličeje a krku před svařovacím elektrickým obloukem s viditelným světlem, ultrafialovým světlem, jiskrami, infračerveným světlem a horkem. Kukla se skládá z několika částí (viz seznam náhradních dílů). Automatický svařovací filtr je kombinovaný s pasivním UV- a pasivním IR-filtrem s aktivním filtrem, jehož propustnost světla ve viditelné oblasti spektra se mění v závislosti na intenzitě záření svařovacího elektrického oblouku. Světelná propustnost automatického svařovacího filtru má zpočátku vysokou hodnotu (světlý stav). Po osvícení svářečským obloukem a rámci definované doby spínání stupeň světelné propustnosti filtru klesne na nižší hodnotu (tmavý stav). Podle modelu může být kukla kombinovaná s ochrannou přilbou anebo s PAPR-systémem (Powered Air Purifying Respirator).

Bezpečnostní pokyny

Předtím, než začnete kuklu používat, přečtěte si návod k použití. Zkontrolujte správnou montáž předního skla. Nelze-li závady odstranit, nesmí se kazeta s ochrannou clonou již používat.

Preventivní opatření & bezpečnostní omezení/ rizika

Při svařování dochází k uvolňování tepla a záření, které by mohlo způsobit poranění pokožky a poškození zraku. Tento výrobek chrání oči a obličej. Tento výrobek chrání oči a obličej. Nosíte-li tuto kuklu, bez ohledu na volbu stupně ochrany, máte oči vždy chráněné před ultrafialovým a infračerveným zářením. Nosíte-li tuto kuklu, bez ohledu na volbu stupně ochrany máte oči vždy chráněné proti ultrafialovému a infračervenému záření. Zbytek těla musíte navíc chránit odpovídajícím ochranným oděvem. Částice a látky, které se při svařování uvolňují, mohou za určitých okolností u příslušně náchylných osob vyvolat alergické kožní reakce. Materiály, které přicházejí do styku s pokožkou, mohou způsobovat lidem s citlivou kůží alergické reakce. Ochranná svářečská kukla se smí používat jen při svařování a broušení a nesmí se používat pro žádné jiné účely. Za použití svářečské kukly k jinému než stanovenému účelu nebo za použití v rozporu s návodem k použití nepřebírá výrobce žádnou odpovědnost. Tato kukla se hodí pro všechny běžné svařovací postupy, **s výjimkou svařování plamenem a laserového svařování**. *Řiďte se, prosím, doporučením pro volbu stupně ochrany podle normy EN169, uvedeným na obalu.* Kukla nenahrazuje ochrannou přilbu. V závislosti na modelu může být kukla kombinována s ochrannou přilbou. Vzhledem ke své konstrukci může kukla ovlivnit zorné pole (boční zorné pole je viditelné pouze po otočení hlavy) a nepříznivě ovlivnit vnímání barev kvůli propustnosti světla automatického ztmavovacího filtru. Z tohoto důvodu může za určitých okolností dojít k přehlédnutí signálních světel nebo výstražných znamení. Kromě toho je zde riziko nárazu kvůli většímu obrysu (větší hlava s nasazenou kuklou). Kukla také snižuje vnímání zvuku a tepla.

Pohotovostní režim

Kazeta s ochrannou clonou je vybavena funkcí automatického vypínání, která prodlužuje životnost jejích baterií. Pokud na solární články po dobu cca 10 minut nedopadá světlo o intenzitě alespoň 1 lux, kazeta se automaticky vypne. K opětnému zapnutí kazety musí být solární články krátce vystaveny dennímu světlu. Kdyby se kazeta s ochrannou clonou už nedala aktivovat, nebo kdyby při zapálení svařovacího oblouku už neztemněla, musí se baterie vyměnit.

Záruka a odpovědnost

Seznamte se se záručními podmínkami ze směrnic místní prodejní organizace výrobce. Pro další informace v této souvislosti se prosím obraťte na oficiálního prodejce. Záruka se vztahuje jen na vady materiálu a na výrobní vady. V případě škod způsobených nepatřičným používáním, nedovolenými zásahy nebo použitím v rozporu se zamýšleným účelem záruka a odpovědnost odpadá. Odpovědnost a záruka také odpadá v případě použití jiných náhradních dílů než těch, které dodává výrobce.

Životnost:

Svařovací kukla má neomezenou dobu použitelnosti. Produkt lze používat tak dlouho, dokud se neobjeví viditelná nebo i neviditelná vada nebo funkční problém.

Použití (Quick Start Guide)

1. **Pásek na upevnění kukly.** Horní přestavitelný pásek (s. 4) nastavte podle velikosti své hlavy. Řehtačkový knoflík (s. 4) zatlačte dovnitř a otáčejte jím, dokud pásek na upevnění kukly dostatečně nepřiléhá, aniž by tlačil.
2. **Vzdálenost očí a sklon kukly.** Uvolněním aretačního knoflíku (s. 4-5) se nastavuje vzdálenost mezi kazetou a očima. Obě strany nastavte stejně, bez našikmení. Následně aretační knoflík opět utáhněte. Sklon kukly se přizpůsobuje otočným knoflíkem (s. 5).
3. **Stupeň tmavosti.** Stupeň tmavosti lze nastavit otáčením knoflíku v rozmezí 8-12 – podle normy EN 379
4. **Režim broušení.** Stisknutím voliče stupňů ochrany - tlačítko „Grind" (s. 6) se kazeta s ochrannou clonou přestaví do režimu broušení. Stisknutím voliče stupňů ochrany (s. 6) se kazeta s ochrannou clonou přestaví do režimu broušení. V tomto režimu se kazeta deaktivuje a zůstává světlá. Aktivování režimu broušení je indikováno červeně blikající kontrolkou LED (s. 6) uvnitř kukly. Zrušení režimu broušení dosáhnete opětovným stisknutím voliče stupňů ochrany. Režim broušení se vypne opětovným stisknutím voliče stupňů ochrany - tlačítko „Grind". Po 10 minutách se režim broušení zruší automaticky.
5. **Citlivost.** Pomocí tlačítka citlivosti se citlivost světla nastavuje podle svařovacího oblouku a okolního světla (s. 7). Prostřední poloha odpovídá doporučenému nastavení citlivosti ve standardních situacích. V části „Super High" lze dosáhnout maximální citlivosti.
6. **Posuvná clona čidla.** Posuvná clona čidla má dvě různé polohy. Mění se jí, zmenšuje (s. 7) nebo zvětšuje (s. 7), detekční úhel čidla na okolní světlo, tj. kazeta reaguje na okolní světelné zdroje citlivěji nebo méně citlivě.
7. **Přepínač zjasňovacího zpoždění.** Knoflík "Delay" (str. 7) umožňuje nastavit zpoždění při zesvětlování kazety. Tímto knoflíkem lze plynule nastavit zpoždění mezi 0,05 – 1 sekundou.

Čištění a dezinfekce

Kazeta s ochrannou clonou a přední sklo se musí pravidelně čistit měkkým hadříkem. Nesmějí se používat žádné agresivní čisticí prostředky, rozpouštědla, líh ani čistidla s brusnými přísadami. Poškrábané nebo poškozené clony se musí vždy vyměnit.

Skladování

Ochranná svářečská kukla se má skladovat při pokojové teplotě a nízké vlhkosti vzduchu. Ukládání helmy v originálním balení prodlouží dobu životnosti baterií.

Výměna předního skla (s. 8-9)

Stlačením jedné z bočních spon dovnitř se přední sklo uvolní a je možné ho vyjmout. Do jedné z bočních spon se pak nasadí nové přední sklo. To se pak ohne k druhé boční sponě, až sklo zaskočí. Při této operaci se musí trochu zatlačit, aby se těsnění předního skla přizpůsobilo kostře kukly.

Výměna baterií (s. 5)

Kazeta s ochrannou clonou má vyměnitelné lithiové knoflíkové baterie, typ CR2032. Používáte-li ochrannou svářečskou kuklu s přívodem čerstvého vzduchu, musíte před výměnou baterií sejmout lícní těsnění. Jakmile kontrolka LED na kazetě začne blikat zeleně, baterie vyměňte.

1. Opatrně otevřete víko bateriového prostoru
2. Vyjměte baterie a podle místních předpisů pro zacházení se zvláštním odpadem je zlikvidujte
3. Vložte nové baterie, typ CR2032, podle obrázku
4. Pečlivě zavřete víko bateriového prostoru

Jestliže zastiňovací kazeta neztmavne v okamžiku, kdy se zapálí svařovací oblouk, zkontrolujte polaritu baterií. Chcete-li si ověřit, zda je baterie stále ještě dostatečně nabitá, přidržte zastiňovací kazetu k jasně svítící lampě. Jestliže zelená kontrolka LED bliká, baterie jsou vybité a ihned je vyměňte. Jestliže kazeta s ochrannou clonou nepracuje správně i přes správnou výměnu baterií, považujte ji za nepoužitelnou a vyměňte ji.

Demontáž a montáž kazety s ochrannou clonou (s. 8)

1. Stáhněte volič stupňů ochrany
2. Opatrně otevřete víko bateriového prostoru
3. Přidržovací pružinu kazety odjistěte podle obrázku
4. Kazetu opatrně povyklopte ven
5. Odjistěte bočnice (satelity) podle obrázku
6. Bočnice (satelity) vytáhněte vybráním v kukle
7. Bočnice (satelity) natočte o 90° a protáhněte je otvorem v kukle
8. Kazetu s ochrannou clonou vyklopte ven

Montáž kazety s ochrannou clonou se provádí opačným postupem.

Řešení problémů

Kazeta s ochrannou clonou nezatmívá

→ přizpůsobte citlivost
→ vyčistěte čidla nebo přední sklo
→ zkontrolujte světelný tok dopadající na čidlo
→ vyměňte baterie
→ pozměňte polohu posuvné clony čidla
→ deaktivujte režim broušení
→ zvolte ruční režim

Stupeň ochrany příliš světlý

→ nastavte vyšší stupeň tmavosti

Stupeň ochrany příliš tmavý

→ nastavte nižší stupeň tmavosti
→ vyčistěte nebo vyměňte vnější ochrannou fólii

Kazeta s ochrannou clonou „bliká"

→ Upravte polohu zpožďovacího spínače podle postupu svařování
→ vyměňte baterie

Špatný výhled

→ vyčistěte přední sklo nebo filtr
→ zvyšte intenzitu okolního světla
→ stupeň ochrany přizpůsobte svařovacímu postupu

Ochranná svářečská kukla se smeká

→ přizpůsobte / utáněte pásek na upevnění kukly

Specifikace

(technické změny vyhrazeny)

Stupeň ochrany	SL2.5 (světlý stav) SL8–SL12 (tmavý stav)
Ochrana UV/IR	Maximální ochrana ve světlém i tmavém stavu
Doba přepnutí ze světlé na tmavou	100 µs (23 °C / 73 °F) 70 µs (55 °C / 131 °F)
Doba přepnutí z tmavé na světlou	0.05 - 1.0ss
Rozměry kazety s ochrannou clonou	90 x 110 x 7 mm / 3,55 x4,33 x 0,28"
Rozměry zorného pole	50 x 100 mm / 1,97 x 3,94"
Napájecí napětí	Solární články, 2 ks Baterie Li, 3 V, vyměnitelné (CR2032)
Hmotnost	Non PAPR: 489g / 17.25 oz PAPR: 689g / 24.3038 oz
Provozní teplota	-10 °C–70 °C / 14 °F–157 °F
Skladovací teplota	-20 °C–80 °C / -4 °F–176 °F
Klasifikace podle normy EN379	Optická třída = 1 Rozptýlené světlo = 1 Homogenita = 1 Závislost zorného úhlu = 2
Certifikace	CE, ANSI, EAC, compliance with CSA, KCS
Dodatečná označení pro verzi PAPR (notifikovaná osoba CE1024)	EN12941 (TH3 v kombinaci s e3000/e3000X , TH2 pro verze s přílbou a e3000/e3000X) EN 14594 Class 3B

Náhradní díly (s. 9)

-Kukla bez kazety (SP01)
-Kazeta s ochrannou clonou, včetně bočnic (satelitů) (SP02)
-Přední sklo (SP03)
-Oprava 2 (SP04)
-Vnitřní ochranné sklo (SP05)
-Oprava 1 (Knoflík potenciometru, Knoflík citlivosti, Víko bateriového prostoru) (SP06)
-Pásek na upevnění kukly, se zapínáním (SP07)
-Čelenka (potitko) (SP08 / SP09)

Pro podrobná čísla zboží viz obálka (předposlední strana).

Prohlášení o shodě

Viz internetová adresa na poslední straně.

Právní pokyny

Tento dokument vyhovuje požadavkům Nařízení EU 2016/425 č. 1.4 dodatek II.

Oznámený subjekt

Pro podrobné informace viz poslední strana.

РУССКИЙ

Вступление

Сварочная маска – это специальный головной убор, который используется для защиты глаз, лица и шеи от исходящего от сварочной дуги инфракрасного, видимого и ультрафиолетового света, искр и теплапривыполнении определенных видов сварки. Маска состоит из нескольких частей (см. Список запасных частей). Автоматический светофильтр объединяет пассивный УФ/ИК-фильтр с активным фильтром, коэффициент пропускания света которого изменяется в видимой области спектра в зависимости от освещенности сварочной дуги. Светопередача автоматического светофильтра имеет первоначально высокое значение (яркое состояние). После зажигания сварочной дуги и в течение определенного времени коэффициент пропускания света фильтра изменяется на низкое значение (темное состояние). В зависимости от модели, шлем может быть объединен со строительной каской и/или с СИЗОД (Средством индивидуальной защиты органов дыхания).

Инструкции по безопасности

Перед использованием системы прочтите данную инструкцию по эксплуатации. Убедитесь, что внешние защитные линзы правильно установлены. Нельзя продолжать сварку, если светофильтр не работает.

Меры предосторожности и ограничения по защите / Риски

Вследствие тепло- и светоизлучения в процессе сварки возможно поражение органов зрения и кожных покровов. Данное изделие обеспечивает защиту глаз и лица. Ваши глаза постоянно защищены от ультрафиолетового и инфракрасного излучения при ношении маски, независимо от выбранного уровня защиты. Для защиты других частей тела следует носить специальную защитную одежду. В некоторых случаях частицы и вещества, образующиеся в процессе сварки, и/или сам щиток сварщика могут вызывать аллергические реакции кожи у предрасположенных людей. Материал, который контактирует с кожей, может вызвать аллергическую реакцию у восприимчивых людей. Щиток сварщика подходит только для сварки и шлифовки, ни для каких других применений. Если сварочная маска используется не по назначению или же нарушая инструкции по эксплуатации, производитель не несет никакой ответственности. Щиток подходит для выполнения всех стандартных сварочных работ **за исключением лазерной сварки**. *Соблюдайте рекомендации по выбору уровня затемнения светофильтра в соответствии с EN169, приведенные на обложке. Маска не заменяет защитную каску. В зависимости от модели маску можно комбинировать с защитным шлемом/строительной каской.* Из-за конструктивных особенностей шлем может влиять на поле зрения (боковой обзор только при повороте головы) и ухудшает восприятие цвета через автоматический светофильтр. В результате чего сигнальные огни или предупреждающие индикаторы могут не отображаться. Кроме того, существует риск столкновения с окружающей средой из-за большего контура (головы с надетой маской). Маска также ухудшает восприятие звука и тепла

Режим ожидания

Светофильтр оснащен функцией автоматического выключения, за счет которой увеличивается срок его службы. Если в течение 10 минут на солнечные элементы не будет попадать свет, мощнее 1 Люкса, то светофильтр автоматически отключится. Для повторной активизации светофильтра необходимо подвергнуть фотоэлементы на короткое время воздействию дневного света. Если светофильтр не активизируется или не затемняется при зажигании сварочной дуги, необходимо заменить батарейки.

Срок службы

сварочная маска не имеет срока годности. Она может использоваться до тех пор, пока не возникнут скрытые или видимые повреждения.

Гарантия и ответственность

Пожалуйста, учитывайте условия гарантии, прописанные в директивах отдела продаж компании. Пожалуйста, обратитесь к вашему дилеру компании за дополнительной информацией по этому вопросу. Гарантия распространяется только на дефекты материалов и изготовления. Действие гарантии прекращается, если повреждение было вызвано использованием не по назначению, внесением изменений в конструкцию или использованием щитка иным, не предусмотренным изготовителем, способом. Действие гарантии прекращается также в случае использования запасных частей, приобретенных не в компании. Аналогичным образом, ответственность и гарантия не будут распространяться, если используются неоригинальные запасные части

Использование

1. **Оголовье** Отрегулируйте верх оголовья (стр. 4) по размеру головы. Нажмите и поверните храповик (стр. 4), чтобы обеспечить плотное прилегание к голове, избегая при этом чрезмерного давления на голову.
2. **Расстояние до лица и угол наклона щитка** При ослаблении фиксаторов оголовья (стр. 4-5) возможна регулировка расстояния удаления щитка от лица. С обеих сторон расстояние должно быть одинаковым, не допускайте перекоса. После регулировки затяните фиксирующие ручки. Угол наклона щитка устанавливается с помощью вращающейся ручки (стр. 5).
3. **Режим шлифовки** Уровень затемнения Уровень затемнения светофильтра меняется поворотом регулировочной клавиши (Shade) от уровня 8 DIN до 12 DIN (в соответствии с стандартом EN 379 и ГОСТ Р 12.4.238-07)
4. **Светочувствительность** С помощью кнопки чувствительности светочувствительность регулируется в зависимости от сварочной дуги и окружающего освещения (с.6). Позиция по середине переключателя соответствует рекомендуемой установке чувствительности для стандартной ситуации. В области "Super High" достигается максимальная чувствительность сенсоров срабатывания маски.
5. **Панель сенсоров** Панель сенсоров может устанавливаться в двух различных положениях. В зависимости от положения панели угол восприятия сенсорами окружающего света уменьшается (стр. 7) или увеличивается (стр. 7), т. е. В зависимости от положения панели угол восприятия сенсорами окружающего света уменьшается.
6. **Переключатель скорости высветления** Регулировка обеспечивает плавную настройку перехода светофильтра из темного положения в светлое от 0,1 до 2,0 секунд, а также дополнительный режим «Сумеречный». Регулировка обеспечивает плавную настройку перехода светофильтра из темного положения в светлое от 0,05 до 1,0 секунд.
7. **Задержка высветления светофильтра.** Когда настройка «Задержки открывания (высветления)» установлена на максимуме достигается эффект плавного высветления (режим «Сумеречный»), который защищает глаза от продолжающегося яркого излучения сварочного шва, когда сварка прекращается. Однако, активировав этот режим, не используйте режимы сварки небольшими интервалами (например, сварка прихваток). Переключите данную настройку в минимальное положение.

Очистка и дезинфекция

Следует регулярно чистить светофильтр и внешнее защитное стекло мягкой тканью. Запрещается использовать концентрированные чистящие средства, растворители или спирт. Поцарапанные или поврежденные защитные стекла должны заменяться.

Хранение

Щиток сварщика должен храниться при комнатной температуре и низкой влажности воздуха. Хранение щитка в оригинальной упаковке продлит срок службы батареек.

Замена внешнего защитного стекла (стр. 8-9)

Нажимая на боковой зажим, передняя защитная линза освобождается и может быть удалена. Установите новое внешнее защитное стекло в боковой фиксатор. Вдавите защитное стекло во второй фиксатор и защелкните. Это движение нуждается в определенном давлении, потому что уплотнение на передней защитной линзе образуется на корпусе маски..

Замена батареек (стр. 5)

Светофильтр имеет литиевые батарейки типа CR2032. Если вы используете щиток сварщика с блоком принудительной подачи воздуха, до замены батареек удалите окантовку (обтюрацию). Батарейки необходимо заменять, когда загорается светодиод зеленого цвета на светофильтре.

1. Осторожно снимите резиновую крышку гнезда батареек
2. Достаньте батарейки и утилизируйте их в соответствии национальными предписаниями для специального мусора
3. Установите батарейки типа CR2032 как показано на рисунке.
4. Осторожно закройте крышку гнезда батареек

Если светофильтр не затемняется при зажигании сварочной дуги, проверьте, пожалуйста, полярность батареек. Чтобы проверить, достаточно ли у батареек заряда, поднесите светофильтр к яркой лампе. Если загорается зеленый светодиод, заряд батареек израсходован и их необходимо немедленно заменить. Если светофильтр работает неправильно, несмотря на правильную установку батареек, он считается непригодным для эксплуатации и подлежит замене.

Монтаж/демонтаж светофильтра (стр. 8)

1. Снимите кнопку регулировки уровня затемнения.
2. Осторожно снимите крышку гнезда батареек.
3. Отсоедините удерживающие фильтр пружины как показано на рис.
4. Осторожно выньте фильтр из рамки.
5. Отсоедините от маски блок регулировки.
6. Поверните сателлит на 90° и пропустите его через отверстие шлема.
7. Достаньте светофильтр.

Светофильтр устанавливается в обратном порядке.

Устранение неисправностей

Светофильтр не затемняется

→ Настройте светочувствительность
→ Проверьте положение панели сенсоров
→ Очистите сенсоры или внешнее защитное стекло
→ Отключите режим зачистки
→ Проверьте попадание света на сенсор
→ Установите ручной режим
→ Замените батарейки

Уровень затемнения слишком светлый

→ увеличьте уровень затемнения

Уровень затемнения слишком темный

→ уменьшите уровень затемнения
→ Почистите или замените защитные стекла внешнее и внутреннее

Светофильтр мигает

→ Измените положение переключателя скорости высветления
→ Замените батарейки

Плохая видимость через светофильтр

→ Очистите внешнее защитное стекло или светофильтр
→ Отрегулируйте уровень затемнения в соответствии с видом сварочных работ
→ Увеличьте окружающее освещение

Щиток спадает

→ Заново отрегулируйте оголовье

Технические спецификации

(Оставляем за собой право на технические изменения)

Уровень защиты	SL2.5 (в светлом состоянии) SL8 – SL12 (в затемненном состоянии)
Защита от УФ- и ИК-излучения	Максимальная в светлом и затемненном состоянии
Время срабатывания	0,100 мс (23°C / 73°F) 0,70 мс (55°C / 131°F)
Время высветления	Положение fast = 0,05 – 1,0 с
Размер светофильтра	90 x 110 x 7 мм / 3.55 x 4.33 x 0.28"
Область обзора	50 x 100 мм / 1.97 x 3.94"
Элементы питания	Фотоэлементы, 2 сменные литиевые батарейки 3В (CR2032)
Вес	Non PAPR: 489g / 17.25 oz PAPR: 689g / 24.3038 oz
Температура использования	от -10°C до + 70°C / 14°F – 157°F
Температура хранения	от -20°C до + 80°C / -4°F – 176°F
Классификация по EN379	Оптический класс = 1 Рассеянный свет = 1 Гомогенность = 1 Зависимость от угла = 2
Сертификация	CE, ANSI, EAC, compliance with CSA, KCS
Дополнительная маркировка для версии PAPR (уполномоченный орган CE1024)	EN12941 (TH3 в сочетании с e3000/e3000X , TH2 для версий с защитным шлемом и e3000/e3000X) EN 14594 Class 3B

Запасные части (стр. 9)

-Маска без светофильтра (SP01)
-Светофильтр (SP02)
-Внешнее защитное стекло (SP03)
-Ремкомплект 2 (SP04)
-Внутреннее защитное стекло (SP05)
-Ремкомплект 1 (регулировочная ручка, ручка чувствительн., крышка батареек) (SP06)
-Оголовье с пот. накладкой (SP07)
-Пот. накладка (SP08 / SP09)

Подробные номера деталей см. в конверте (предпоследняя страница).

Декларация соответствия

См. интернет-адрес на последней странице.

Юридическая информация

Настоящий документ соответствует требованиям Регламента ЕС 2016/425 № 1.4 Приложения II.

Уполномоченный орган

Для подробной информации смотри последнюю страницу.

中文

介绍

焊接头盔是一种头饰，用于保护眼睛，面部和颈部免受灼伤，紫外线，火花，某些焊接操作过程中的红外线和热量。头盔由几个部分组成（见备件列表）。自动焊接滤波器将无源紫外滤光片和无源红外滤光片与有源滤光片结合在一起光谱可见光范围内的透光率根据焊接电弧的亮度而变化。该自动焊接过滤器的透光率具有高初始值（光照条件）。打开后焊接电弧并在规定的响应时间内，滤光器的透光率变为低值（暗条件）。根据型号，头盔可以与保护头盔和/或PAPR系统组合（动力空气净化呼吸器）

安全提示

开始使用面罩前请阅读本操作指南。检查是否正确安装外保护片。如果故障不能排除，不允许再使用防眩盒。

预防措施和保护限制/风险

在焊接过程中释放出的热量和辐射可能会导致眼睛和皮肤损伤。本产品为眼睛和面部提供安全防护。只要佩戴面罩，不管选择哪种保护等级，都可以保护您的眼镜免受紫外线和红外线辐射的伤害。要保护其他身体部分，应另外穿戴相应的防护服。焊接过程释放的微粒和物质可能会对相应体质的人员造成皮肤过敏反应。材料接触到皮肤接触可能引起的易感者过敏反应。 焊接保护面罩只能在焊接和研磨时使用，不得用于其他用途。如果未将焊接保护面罩用于规定目的，或者使用时不遵守本操作指南，Optrel概不承担任何责任。该面罩适用于除气焊和激光焊之外的所有常见焊接方法。请您注意封面上依据EN169的推荐保护等级。头盔不能代替安全帽。 根据型号，头盔可以与安全性结合使用头盔。 头盔的设计特征可能会影响视野头部）并且自动变暗滤光器的透光率可能影响颜色感知。 结果，信号可能看不到灯或警告指示灯。 此外，由于周长较大，存在冲击的风险（头戴头盔）。 头盔因此减少了听觉和热感。

休眠模式

防眩盒具有自动断路功能，提高了使用寿命。如果照射到防眩盒的光线强度持续大约 10分钟 小于1 Lux, 防眩盒便会自动断路。要想重新接通防眩盒，必须让太阳能电池受到自然光线的短时间照射。 如果防眩盒无法再次激活或者在引燃焊弧时不再变暗，则必须更换电池。

保

保修与责任保修条款请见 本国销售组织的指示。详细信息请咨询经销商。 保修仅限于材料和制造缺陷。对于由于使用不当、非法更改或者用于非制造商规定用途而引起的损坏，概不提供保修，也不承担任何责任。如果使用非•f產廠家 销售的其他备件，產廠家 同样不提供保修且不承担任何责任。

预期的生活

焊接头盔没有失效日期。 只要没有可见或产品，就可以使用该产品
发生隐形损坏或故障。

应用 (Quick Start Guide)

1.头带把上部调节带 (页 2) 调整到符合您的头部尺寸。按下棘轮旋钮 (页 2) 并旋紧，直到头带绷紧但又无压迫感。
2.面部距离和面罩倾斜度松开止动钮 (页 2-3) 调整防眩盒与眼睛之间的距离。两边同样调整，不要倾斜。然后重新扭紧止动钮。面罩倾斜度可以通过旋钮 (页 4) 调节。
3.保护等级: 可以通过旋转旋钮 (页 4-5) 来精确调整保护级别。保护等级范围是 SL8 – SL12。
4.研磨模式按压保护等级按钮 (页 4) 可以使防眩盒处于研磨模式。在该模式下，防眩盒未激活，而是处于明亮状态。被激活的研磨模式可从面罩内部闪烁的红色 LED (页 4) 指示灯上识别出来。要关闭研磨模式需要重新按压保护等级按钮。10 分钟后研磨模式会自动复位。
5.灵敏度。使用灵敏度旋钮 (页8)，可调节环境光线的灵敏度。旋钮的中间位置相 当于标准条件下推荐的灵敏度设定。在"Super High"区域， 灵敏度达到最高。
6.传感器滑标传感器滑标可以置于两个不同位置。根据位置不同，环境光线的识别角度或减小(页 5) 或增大 (页 5)，即防眩盒对周围光源的反应较强或较弱。
7.孔径开关通过旋钮 (Delay) (页 5) 可以选择从暗到亮的孔径延迟时间。通过旋钮可以无限调整从暗到亮的延迟时间由 0.2 到 1.0 秒。

清洁和消毒

必须定期用柔软的保洁布清洁防眩盒与外保护片。不要使用强洗涤剂、溶剂、酒精或是带有研磨剂成分的洗涤剂。保护片发生刮伤或损坏时必须更换。

储藏

焊接保护面罩应在室温和低空气湿度的环境中储藏。将面罩存放在原包装中，可以延长电池的使用寿命。

更换外保护片

按入侧面夹子，以松开并取下外保护片。将新的外保护片挂入侧面夹子中。将外保护片夹紧至第二个侧面夹子处并卡止。进行该操作时需要稍许按压，以便使外保护片上的密封圈发挥预期的作用。

更换电池

防眩盒配备可更换的、型号为CR2032的纽扣式锂电池。假如您使用的是一个带新鲜空气接口的焊接保护面罩，那么您必须在更换电池前拆下面部密封件。当防眩盒 上的 LED 灯闪烁绿光时，必须更换电池。
1. 小心地拆下电池盖
2. 拆下电池并按国家特殊垃圾规定进行废弃处理
3. 按图示装入CR2032型电池
4. 小心地装上电池盖
如果在引燃焊弧时，防眩盒未变暗，请检查电池极性是否正确。要检查电池是否有足够的电量，请将防眩盒贴近 发亮 的灯泡。如果绿色 LED 灯闪烁，则表示电池电量用尽，必须立即进行更换。如果正确更换电池后，防眩盒仍无法正常工作，便须判定其不可再使用，必须进行更换。

更换适配器光盘

1. 拉出保护等级按钮
2. 小心地拆下电池盖
3. 如图所示解锁防眩盒扣紧弹簧
4. 小心地翻出防眩盒
5. 如图所示解锁调节器
6. 通过面罩的空隙拉出调节器
7. 将调节器转动90°，通过面罩孔拉动
8. 删除/更换防眩盒
防眩盒的安装按照相反的顺序进行。

疑难解答

防眩盒不变暗
→ 调整灵敏度
→ 改变传感器滑标位置
→ 清洁传感器或外保护片
→ 退出研磨模式
→ 检查至传感器的光通量
→ 选择手动模式
→ 更换电池
保护等级太亮
→ 手动调高保护等级 或者内置有色护目镜片
保护等级太暗
→ 降低保护等级
→ 更新或清洁外保护片
防眩盒闪烁
→ 在焊接过程中调整延迟开关
→ 更换电池
能见度差
→ 清洁外保护片或光过滤器
→ 根据焊接方法调整保护等级
→ 提高环境光线亮度
焊接保护面罩滑动
→ 重新调整 / 拧紧头带

规格

(保留技术更改权)

保护等级	SL2.5 (明亮状态) SL8 – SL12 (黑暗状态)
UV/IR防护	明亮状态和黑暗状态下的最大防护
从亮到暗转换时间	0.100 ms (23 °C / 73 °F) 0.70 ms (55 °C / 131 °F)
从暗到亮转换时间	0,05 – 1,0 秒
防眩盒尺寸	90 x 110 x 7 mm / 3.55 x4.33 x 0.28"
视野范围	50 x 100 mm / 1.97 x 3.94"
供电	太阳能电池，2节3 V锂电池，可更换 (CR2032)
重量	Non PAPR: 489g / 17.25 oz PAPR: 689g / 24.3038 oz
工作温度	-10 °C – 70 °C / 14 °F – 157 °F
储藏温度	-20 °C – 80 °C / -4 °F – 176 °F
根据EN379分级	光学等级 = 1 散射光 = 1 均匀度 = 1 视角依赖性 = 2
许可	CE, ANSI, EAC, compliance with CSA, KCS
PAPR版本的附加标记 （指定机构CE 1024）	EN12941 (TH3 与e3000 / e3000X组合，TH2 与工业头盔和e3000 / e3000X配合使用) EN 14594 Class 3B

备件 (页9)

- 无卡带头盔 (SP01)
- 防眩光盒，包括卫星 (SP02)
- 适配器光盘 (SP03)
- 修理包2 (侧夹) (SP04)
- 内部保护屏 (SP05)
- 修理配件包1 (灵敏度旋钮，电位器旋钮和电池盖) (SP06)
- 带安装配件的头带 (SP07)
- 前防汗带 (SP08 / SP09)

符合性声明

请参阅最后一页上的网页。

法律信息

本文档符合附件II中2016/425欧盟法规第1.4点的要求。

欧盟公告机构

详细信息请参见最后一页。

Magyar

Bevezető
A hegesztősisak egy fejvédő eszköz, amelyet hegesztési munkák során a szemek, az arc és a nyak égési sérülések, ultraibolya és infravörös sugárzás, szikrák és a hő elleni védelmére használható. A sisak több részből áll (lásd az alkatrészlistát). Automatikus hegesztőszűrő esetén passzív UV szűrőt kombinálunk passzív IR szűrővel és olyan aktív szűrővel, amelynek fényáteresztő képessége a színkép látható tartományába esik, a hegesztőív sugárzásától függően. Az automata hegesztőszűrő fényáteresztésének kezdeti értéke magas (világos állapot). Ha a hegesztőív gyújtási pontja meghatározott kapcsolási időn belül van, a szűrő fényáteresztése alacsony értékre vált (sötét állapot). Típustól függően a sisak kombinálható védősisakkal és/vagy PAPR (légtisztító légzőkészülékes) rendszerrel is.

Biztonsági tudnivalók
A sisak használatba vétele előtt olvassa el ezt a kezelési utasítást. Ellenőrizze az előtétüveg megfelelő felszerelését. Ha a hibák nem háríthatók el, akkor a szűrőkazetta nem használható tovább.

Óvintézkedések és a védettség korlátozása / Kockázat
A hegesztési folyamat során hő és sugárzás szabadul fel, amelynek következtében szem- és bőrsérülések alakulhatnak ki. Ez a termék a szemek és az arc számára nyújt védelmet. A sisak viselése a választott védőfokozattól függetlenül mindig védelmet nyújt az ultraibolya és infravörös sugárzással szemben. A test egyéb részeinek védelmére kiegészítésképpen megfelelő védőruházatot kell viselni. A hegesztési folyamat során felszabaduló részecskék és anyagok adott körülmények között arra hajlamos személyeknél allergiás bőrreakciókat válthatnak ki. Érzékeny személyeknél a bőrrel érintkező alkatrészek anyaga allergiás reakciót válthat ki. A hegesztő védősisakot csak hegesztéshez és csiszoláshoz szabad használni. A gyártó nem vállal semmilyen felelősséget, ha a ez a egyébként termék a kézikönyvben megfogalmazottnál jobban használják. A sisak minden szokásos hegesztési eljáráshoz alkalmas, **kivéve a gáz- és lézerhegesztést.** *Vegye figyelembe a védőfokozatra vonatkozó EN169 szabvány szerinti ajánlást, amely a burkolaton található.* Agyártó nem vállal felelősséget, ha a hegesztősisakot nem rendeltetésszerűen vagy nem a használati utasításnak megfelelően használják. A sisak nem helyettesíti a biztonsági sisakot. Típustól függően a sisak bizonsági sisakkal is kombinálható. A sisak szerkezeti okokból károsan befolyásolhatja a látómezőt (a fej elfordítása nélkül nem látunk oldalra) és a színérzékelést is az automatikusan sötétedő szűrő fényáteresztése miatt. Ezért a jelzőfények vagy figyelmeztető fényjelzések esetleg nem látszanak. A tárgyak nagyobb körvonala miatt fennáll a veszély érintéskor is (ha a sisak a fejen van). A sisak csökkenti a hang és a hő érzékelését is.

Alvó üzemmód
A szűrőkazetta az elem élettartamát megnövelő automatikus kikapcsolási funkcióval rendelkezik. Ha a fényvédő kazettát érő fény kb. 10 percen keresztül 1 Lux értéknél kisebb, a kazetta automatikusan kikapcsol. Az újra bekapcsoláshoz rövid időre fényhatásnak kell kitenni a fényelemcellákat. Ha a szűrőkazetta nem aktiválható, vagy a hegesztőív begyújtásakor nem sötétül el, akkor ki kell cserélni az elemeket.

Garancia és szavatosság
A garanciális feltételeket lásd a gyártó helyi kereskedelmi szervezetének útmutatójában.További információkért keresse a hivatalos márkakereskedőjét.A termékfelelősség és a garancia érvényét veszíti a gyártó által használttól eltérő pótalkatrészek használata esetén is.Tisztítás és fertőtlenítés

Várható élettartam
A hegesztősisaknak nincs lejárati dátuma. A termék mindaddig használható, amíg nem lépnek fel nyilvánvaló vagy kívülről nem látható sérülések vagy működési zavarok.

Alkalmazás (Quick Start Guide)
1. **Fejpánt.** Állítsa be a felső állítható pántot (o. 4) fejméretének megfelelően. Nyomja be és forgassa addig a (o. 4) rögzítőgombot, amíg a fejpánt feszesen de nyomás nélkül felfekszik.
2. **A szemtávolság és a sisak lejtése.** A (o. 4-5) rögzítőgombok oldásával történik a kazetta és a szemek közötti távolság beállítása. Állítsa be egyformán minkét oldalt és ügyeljen arra, hogy ne akadjon be. Befejezésül húzza meg ismét az állítócsavarokat. A sisak lejtése a (o. 5) forgatógombbal állítható be.
3. **Védőfokozat.** Az árnyékolási szint a gomb elfordításával az EN 379-es szabvány szerinti SL 8 – SL 12 árnyékolási szintre módosítható.
4. **Alvó üzemmód.** A védőfokozat gombjának (o. 6) megnyomására a szűrőkazetta alvó üzemmódra kapcsol. Ebben az üzemmódban a kazetta deaktivált és világos (fényáteresztő) állapotban van. Az aktivált alvó üzemmód a sisak belsejében a villogó piros LED-ről (o. 6) ismerhető fel. Az alvó üzemmód a védőfokozat gombjának ismételt megnyomásával kapcsolható ki. 10 perc elteltével az alvó üzemmód automatikusan visszaáll.
5. **Érzékenység.** Az érzékenységi gombbal a fényérzékenység a hegesztési ív és a környezeti fény szerint állítható be (o.7). A középső pozíció az ajánlott érzékenységi szint normál helyzetben. A maximális fényérzékenység az „Super High" területen érhető el.
6. **Érzékelőszabályozó.** Az érzékelőszabályozó két különböző pozícióba állítható. A pozíciótól függően a környezeti fény érzékelésének szöge csökken (o. 7) vagy nő (o. 7), azaz a kazetta jobban vagy kevésbé jól reagál a környező fényforrásokra.
7. **Nyitáskapcsoló.** A nyitó gomb (Delay) (o. 7) lehetővé teszi egy nyitási késleltetés kiválasztását a sötétségtől a fényig. A gomb 0,05 és 1,0 mp közötti folyamatos beállítást tesz lehetővé a sötétségtől a fényig.

Tisztítás és fertőtlenítés
A szűrőkazettát és az előtétüveget puha ruhával rendszeresen tisztítani kell. Erős tisztítószer, oldószer, alkohol vagy csiszolóanyagot tartalmazó tisztítószer nem használható. A karcolódott vagy sérült védőfelületet ki kell cserélni.

Tárolás
A hegesztősisakot szobahőmérsékleten, alacsony páratartalom mellett kell tárolni. Ha eredeti csomagolásban tárolja a védősisakot, akkor megnövelheti az elemek élettartamát.

Az előtétüveg cseréje (o. 8-9)
A oldalsó kapocs benyomásával az előtétüveg kioldódik és levehető. Akassza be az új előtétüveget az egyik oldalsó kapocsba. Feszítse az előtétüveget a másik oldalsó kapocshoz és pattintsa be. Ehhez enyhe nyomásra van szükség, hogy az előtétüvegen levő tömítés kívánt hatása biztosított legyen.

Elemcsere (o. 5)
A szűrőkazetta cserélhető, CR2032 típusú lítium gombelemekkel rendelkezik. Frisslevegő-csatlakozós hegesztősisak esetében az elemek cseréje előtt el kell távolítani az arctömítő betétet. Az elemeket cserélje ki, ha a LED kijelző zöld színnel villog.
1. Óvatosan vegye le az elemtartó fedelét
2. Vegye ki és a veszélyes hulladékokra vonatkozó országos előírásoknak megfelelően ártalmatlanítsa az elemeket
3. Az ábrának megfelelően helyezze be a CR2032 típusú elemeket
4 Óvatosan tegye vissza az elemtartó fedelét

Ha az eszköz nem sötétedik el bekapcsoláskor, akkor ellenőrizze az elemek polaritását. Annak ellenőrzéséhez, hogy az elemek rendesen fel vannak-e töltve, tartsa az eszközt erős fény elé. Ha a zöld LED villog, akkor az elemek lemerültek, és azonnal ki kell cserélnie azokat. Ha az eszköz nem működik megfelelően az elemek cseréje után sem, akkor valószínűleg meghibásodott, és ki kell cserélni.

A szűrőkazetta ki- és beépítése (o. 8)
1. Húzza ki a védőfokozat gombját
2 Óvatosan vegye le az elemtartó fedelét
3 Az ábrának megfelelően reteszelje ki a kazetta tartórugóját
4. Óvatosan billentse ki a kazettát
5 Az ábrának megfelelően reteszelje ki a külső kezelőt
6. Húzza ki a külső kezelőt a sisak nyílásán keresztül
7. Fordítsa el 90°-kal a külső kezelőt és tolja át a sisak nyílásán
8. Vegye ki / cserélje ki a patront árnyékban

A szűrőkazetta beépítése fordított sorrendben történik.

Problémamegoldás
Nem sötétedik el a szűrőkazetta
→ Állítsa be az érzékenységet
→ Tisztítsa meg az érzékelőket vagy az előtétüveget
→ Deaktiválja az alvó üzemmódot
→ Válasszon manuális üzemmódot
→ Válasszon magasabb árnyékolási szintet
→ Ellenőrizze a fény útját az érzékelőhöz
→ Cserélje ki az elemeket

Túl világos a védőfokozat
→ Válasszon magasabb árnyékolási szintet

Túl sötét a védőfokozat
→ Válasszon alacsonyabb árnyékolási szintet
→ Tisztítsa meg vagy cserélje ki az elülső fedőlencséket

Villog a szűrőkazetta
→ Késleltető kapcsoló helyzetének beállítása a hegesztésnél.
→ Cserélje ki az elemeket

Gyenge átláthatóság
→ Tisztítsa meg az előtétüveget vagy a szűrőt
→ Javítsa a környezet megvilágítását
→ Igazítsa hozzá a védőfokozatot a hegesztési eljáráshoz

Elcsúszik a sisak
→ Illessze újra illetve húzza meg a fejpántot

Specifikációk
(A műszaki változtatás joga fenntartva)

Védőfokozat	SL 2.5 (világos állapot) SL8 – SL12 (sötét állapot)
UV/IR védelem	Maximális védelem világos és sötét állapotban
Átkapcsolási idő világosról sötét állapotra	100µs (23°C / 73°F) 70µs (55°C / 131°F)
Átkapcsolási idő sötétről világos állapotra	0.05- 1.0s
A szűrőkazetta méretei	90 x 110 x 7mm / 3,55 x 4,33 x 0,28"
A látómező méretei	50 x 100mm / 1,97 x 3,94"
Feszültségellátás	Fényelem, 2 db Cserélhető 3V-os litiumelemek (CR2032)
Súly	Non PAPR: 489g / 17.25 oz PAPR: 689g / 24.3038 oz
Üzemi hőmérséklet	-10°C – 70°C / 14°F – 157°F
Tárolási hőmérséklet	-20°C – 80°C / -4°F – 176°F
Besorolás az EN379 szabvány szerint	Optikai osztály = 1 Szórt fény = 1 Homogenitás = 1 Látószögfüggőség = 2
Jóváhagyások	CE, ANSI, EAC, compliance with CSA, KCS,
További jelölések a PAPR változathoz (bejelentett szervezet CE1024)	EN12941 (TH3 az e3000/e3000X , TH2 kombinációval hardhat és e3000/e3000X verziókkal) EN 14594 Class 3B

Pótalkatrészek (o. 9)
-Sisak kazetta nélkül (SP01)
-Szűrőkazetta külső kezelővel (SP02)
-Előtétüveg (SP03)
-Javító készlet 2 (SP04)
-Belső védőlap (SP05)
-Javító készlet 1 (Potenciométergomb, Érzékenység gomb, Elemtartó fedél) (SP06)
-Fejpánt rögzítőszerelvényekkel (SP07)
-Nedvszívó homlokpánt (SP08 / SP09)

A részletes cikkszámokat lásd a kézikönyv belső borítóján (utolsó előtti oldal).
Megfelelőségi nyilatkozat

Megfelelőségi nyilatkozat
Lásd az internetes hivatkozás címét az utolsó oldalon.

Jogi információk
Ez a dokumentum megfelel az 2016/425 EU rendelet II. melléklete 1.4 pontja szerinti követelményeknek.

Értesített szervezet
A részletes információkat lásd az utolsó oldalon.

Türkçe

Giriş

Kaynak kaskı, belirli türlerde kaynak işlemi yaparken gözleri, yüzü ve boynu parlama yanığı, ultraviyole ışık, kırıvlcımlar, kızılötesi ışık ve ısıdan korumak için kullanılan bir tür başlıktır. Kask birkaç parçadan oluşur (bkz. yedek parça listesi). Otomatik kaynak filtresi bir pasif UV ve pasif IR filtreyi bir aktif filtre ile bir araya getirir; bu filtrenin ışık geçirgenliği, kaynak arkının ışımasına bağlı olarak spektrumun görünür bölgesinde değişiklik gösterir. Otomatik kaynak filtresinin ışık geçirgenliği ilk başta yüksek bir değere (ışık durumu) sahiptir. Kaynak arkı vurduktan sonra belirli bir geçiş süresi içinde filtrenin ışık geçirgenliği düşük bir değere (karanlık durum) geçer. Modele bağlı olarak kask, bir koruyucu kask ve / veya PAPR (Motorlu Hava Temizleme Respiratörü) sistemi ile birleştirilebilir.

Güvenlik Uyarıları

Kaskı kullanmadan önce kullanım kılavuzunu okuyunuz. Koruyucu levhanın doğru monte edildiğini kontrol ediniz. Arızaların giderilememesi durumunda yansıma koruma kaseti artık kullanılamaz.

Güvenlik Önlemleri & Güvenlik Sınırlaması / Riskler

Kaynak işlemi sırasında, göz ve cilt rahatsızlıklarına yol açabilecek ısı ve ışınlar saçılmaktadır. Bu ürün gözler ve yüz için koruma sağlamaktadır. Kaskı taşıma esnasında gözleriniz güvenlik derecesi ayarından bağımsız olarak daima ultraviyole ve kızılötesi ışınlardan korunmaktadır. Vücudunuzun geriye kalan bölümlerinin korunması için ayrıca koruma giysilerinin kullanılması gerekmektedir. Kaynak işlemi sırasında saçıları parçacıklar ve maddeler, bazı kişilerde alerjik tepkilere neden olabilir. Cilt ile temas eden malzemeler cilt hassasiyeti olan kişilerde alerjik reaksiyonlara neden olabilir. Kaynakçı koruma kaskı sadece kaynak ve zımpara işlemleri için kullanılabilir, başka işlemler için kullanılamaz. Kaynak kaskının kullanım amacı dışında başka amaçlarla kullanılması veya kullanma talimatlarına uyulmaması durumunda üretici sorumluluk kabul etmez. Kask, **gaz ve lazer kaynağı hariç**, bilinen tüm kaynak işlemleri için uygundur. *Lütfen zarf üzerindeki, EN169'a uygun güvenlik derecesi önerisini dikkate alınız.* Kask, bir güvenlik kaskının yerini tutmaz. Modele bağlı olarak kask, bir koruyucu kask ile birleştirilebilir. Kask, yapısal özellikler nedeniyle görüş alanını etkileyebilir (başınızı çevirmeden yanlar görülemez) ve otomatik karartma filtresinin ışık geçirgenliği nedeniyle renk algılamasını etkileyebilir. Bunun bir sonucu olarak sinyal lambaları veya uyarı göstergeleri görülemeyebilir. Ayrıca daha büyük dış hat nedeniyle (kask takılı baş) çarpma tehlikesi söz konusudur. Kask ilaveten ses ve ısı algılamasını da düşürür.

Uyku modu

Yansıma koruma kaseti, kasetin pil ömrünü uzatan otomatik bir kapatma işlevine sahiptir. Kartuş üzerindeki ışık yoğunluğu yaklaşık 10 dakika süreyle 1 lüks değerinin altına düşerse, kartuş otomatik olarak kapanacaktır. Yeniden devreye girmesi için, kasetin kısaca gün ışığına tutulması gerekmektedir. Yansıma koruma kasetinin devreye girmemesi ya da kaynak çubuğu yanarken kararmaması durumunda, pilin yenilenmesi gerekmektedir.

Garanti & Mesuliyet

Garanti hükümleri için lütfen üretici firma ulusal satış organizasyonunun talimatlarına bakın. Bu kapsamda daha fazla bilgi için lütfen resmi bayinize başvurun. Garanti kapsamına sadece malzeme ve fabrikasyon hataları girmektedir. Kullanım hatalarına, yetkisiz müdahalelere ya da üretici tarafından ön görülmemiş kullanımlara dayalı arızalar garanti ve mesuliyet kapsamına girmemektedir.

Beklenen ömür

Kaskın son kullanma tarihi yoktur. Ürün, görünür ve görünmez hasar, veya ariza olmadığı sürece kullanılabilir.

Kullanım (Quick Start Guide)

1. **Kafa bandı.** Üst kısımda yer alan ayar bandını (s. 4) kafa boyunuza göre ayarlayınız. Kayış düğmesini (s. 4) içeriye doğru bastırınız ve kafa bandı baskı yaratmadan tam oturana kadar çeviriniz.
2. **Göz mesafesi ve kask eğimi.** Kilitleme düğmelerinin (s. 4-5) çözülmesiyle, gözler ile kaset arasındaki mesafe ayarlanır. Her iki tarafı da aynı şekilde ayarlayınız ve eğrilik oluşmamasına dikkat ediniz. Daha sonra kilitleme düğmelerini yeniden kilitleyiniz. Kask eğimi çevirme düğmesi (s. 5) ile ayarlanabilir.
3. **Koruma kademesi.** Koruma seviyesi, potansiyometre topuzu SL5 - SL12 aralıkları arasında çevrilerek ayarlanabilir (sf. 6-7).
4. **Zımpara modu.** Koruma derecesi düğmesine (s. 6) basılarak yansıma koruma kaseti zımpara moduna geçirilir. Bu modda kaset devre dışı bırakılır ve aydınlık durumda kalır. Zımpara modunun etkinleştirilmiş olduğu, kaskın iç kısmında yanan kırmızı LED (s. 6) ışığından anlaşılır. Zımpara modunun kapatılması için, yeniden koruma derecesi düğmesine basınız. 10 dakika sonra zımpara modu otomatik olarak kapanır.
5. **Hassasiyet.** Hassasiyet butonu ile ışık hassasiyeti kaynak arkına ve ortam ışığına göre ayarlanır (s.7). Orta pozisyon standart bir durum için tavsiye edilen duyarlılığa karşılık gelir. "Super High" aralığında, maksimum ışık hassasiyeti elde edilebilir.
6. **Sensör sürgüsü.** Sensör sürgüsü iki farklı konuma getirilebilir. Konuma göre çevresel ışığın algılanma açısı indirgenebilir (s. 7) ya da artırılabilir (s. 7), yani kaset çevresel ışık kaynaklarına daha güçlü ya da daha az tepki verir.
7. **Açma şalteri.** Açma düğmesi (Delay) (s. 7) koyudan açığa doğru açılma gecikmesininin seçilmesine izin verir. Düğme koyudan açığa doğru 0,05 ile 1,0 s arasında sonsuz ayara izin verir.

Temizlik ve dezenfeksiyon

Yansıma koruma kaseti ve koruyucu levha düzenli olarak yumuşak bir bezle temizlenmelidir. Güçlü temizlik malzemeleri, çözeltiler, alkol ya da çizebilir madde içeren temizlik malzemeleri kullanılmamalıdır. Çizilmiş veya hasar görmüş lensler değiştirilmelidir.

Muhafaza etme

Kaynak kaskı oda sıcaklığında ve nem oranı düşük bir ortamda muhafaza edilmelidir. Kaskı orijinal ambalajında saklamak pillerin kullanma süresini uzatır.

Koruyucu levhanın değiştirilmesi (s. 8-9)

Bir yan klips içe doğru bastırılarak koruyucu levha çözülür ve çıkarılabilir. Bir yan klipse yeni bir koruyucu levhanın takılması. Koruyucu levhayı ikinci yan klipse doğru geriniz ve yerleştiriniz. Bu işlemde, koruyucu levhanın yalıtımının arzu edilen etkiyi gösterebilmesi için, biraz baskı uygulamak gerekmektedir.

Pilin değiştirilmesi (s. 5)

Yansıma koruma kasetinde değiştirilebilir Typ CR2032 lityum düğme piller vardır. Temiz hava bağlantılı bir koruma kaskı kullanmanız durumunda, pillerin değiştirilme işleminden önce yüz korumasını çıkartmanız gerekmektedir. Kartuşun üstündeki LED yeşil renkte yandığı zaman pillerin değiştirilmesi gerekir.

1. Pil kapağını özenle çıkarınız
2. Pilleri değiştiriniz ve özel çöpe ilişkin ulusal yasalara uygun bir biçimde atınız
3. Typ CR2032 pilleri resimde gösterildiği gibi takınız
4. Pil kapağını özenle monte ediniz

Kaynak arkı ateşlendiğinde kararma kartuşu kararma işlevini yapmazsa lütfen pil kutuplarını kontrol edin. Pillerde hala yeterli güç olup olmadığını kontrol etmek için kararma kartuşunu parlak bir lambaya karşı tutun. Yeşil LED yanarsa piller boştur ve hemen değiştirilmeleri gerekir. Piller doğru şekilde değiştirilmesine rağmen kararma kartuşu düzgün çalışmıyorsa kullanılamaz olduğu açıklanmalı ve değiştirilmelidir.

Yansıma koruma kasetinin sökülmesi/takılması (s. 8)

1. Güvenlik derecesi düğmesini çekiniz
2. Pil kapağını özenle çıkarınız
3. Kaseti tutan yayı resimde gösterildiği gibi çözünüz
4. Kaseti yavaşça dışarıya itiniz
5. Satelitleri resimde gösterildiği gibi çözünüz
6. Satelitler, kasktaki boşluktan çekiniz
7. Satelitleri 90° çevirip kask deliğinden itiniz
8. Kaldır / gölge kartuşu değiştirin

Yansıma koruma kasetinin takılması, çözme işleminin tersi uygulanarak gerçekleştirilir.

Sorun çözme

Yansıma koruma kaseti karartmıyor

→ Hassasiyeti uyumlu hale getiriniz
→ Sensör sürgü konumunu değiştiriniz
→ Sensörleri ya da koruyucu levhayı temizleyiniz
→ Zımpara modunu devre dışı bırakınız
→ Sensöre gelen ışık akışını kontrol ediniz
→ Manüel modu seçiniz
→ Pilleri değiştiriniz

Güvenlik derecesi fazla aydınlık

→ daha yüksek tonlama seviyesi seçin

Güvenlik derecesi fazla karanlık

→ daha düşük tonlama seviyesi seçin
→ Ön kapak lenslerini temizleyin veya değiştirin

Yansıma koruma kaseti sallanıyor

→ Kaynak prosedüründe gecikme anahtarı konumunu ayarlayın.
→ Pilleri değiştiriniz

Bulanık görüntü

→ Koruyucu levhayı ya da filtreyi temizleyiniz
→ Çevresel ışığı yükseltiniz
→ Güvenlik derecesini kaynak işlemine göre ayarlayınız

Kaynak kaskı kayıyor

→ Kafa bandını yeniden ayarlayınız / sıkınız

Spesifikasyonlar

(teknik değişikliklerden sakınınız)

Güvenlik derecesi	SL2.5 (aydınlık durumu) SL8 – SL12 (karanlık durumu)
UV/IR koruma	Aydınlık ve karanlık durumda azami koruma
Aydınlıktan karanlığa değiştirme süresi	100µs (23°C / 73°F) 70µs (55°C / 131°F)
Karanlıktan aydınlığa değiştirme süresi	0.05 - 1.0sile
Yansıma koruma kasetinin ölçümleri	90 x 110 x 7mm / 3,55 x 4,33 x 0,28"
Görüş alanı ölçümleri	50 x 100mm / 1,97 x 3,94"
Gerilim sağlama	Solar hücreler, 2 adet LI piller 3V değiştirilebilir (CR2032)
Ağırlık	Non PAPR: 489g / 17.25 oz PAPR: 689g / 24.3038 oz
Çalışma ısısı	-10°C – 70°C / 14°F – 157°F
Muhafaza ısısı	-20°C – 80°C / -4°F – 176°F
EN379'a göre sınıflandırma	Optik sınıf = 1 Serpme ışık = 1 Homojenlik = 1 Bakış açısına bağlılık = 2
Belgeler	CE, ANSI, EAC, compliance with CSA, KCS
PAPR modeli için ek işaretler (onaylanmış kuruluş CE1024)	EN12941 (e3000 ile birlikte TH3, hardhat ve e3000/ e3000X'li sürümler için TH2) EN 14594 Class 3B

Yedek parçalar (s. 9)

-Kask kasetsiz (SP01)
-Satelitli yansıma koruma kaseti (SP02)
-Koruma levhası (SP03)
-Tamir seti 2 (SP04)
-İç koruma levhası (SP05)
-Tamir seti 1 (Potansiyometre düğmesi, Sensitivity Düğmesi, Pil kapağı) (SP06)
-Sabitleştirici armatürlü kafa bandı (SP07)
-Alın ter bandı (SP08 / SP09)

Ayrıntılı ürün numarası için bu kılavuzun iç kapağına bakın (2. son sayfa).

Uygunluk beyanı

Son sayfadaki internet bağlantı adresine bakın.

Yasal bilgi

Bu doküman, AB yönetmeliği 2016/425 Ek II madde 1.4'e uygundur.

Onaylı kuruluş

Ayrıntılı bilgi için son sayfaya bakın.

日本語

前書き

溶接ヘルメットは、目、顔、首をフラッシュ火傷、紫外線、火花、赤外線、熱から保護するために特定の種類の溶接を実行するときに使用される一種のヘッドギアです。 ヘルメットはいくつかのパーツで構成されています (スペアパーツリストを参照)。 自動溶接フィルターは、パッシブUVおよびパッシブIRフィルターとアクティブフィルターを組み合わせたもので、その透過率は、溶接アークからの放射照度に応じて、スペクトルの可視領域で変化します。 自動溶接フィルターの視感透過率は、初期の高い値 (光の状態) を持っています。 溶接アークが発生した後、定義された切り替え時間内に、フィルターの視感透過率が低い値に変化します (暗状態)。

モデルによっては、ヘルメットを保護用ヘルメットおよび/またはPAPR (動力式空気清浄マスク) システムと組み合わせることができます。

安全に関する説明

ヘルメットを使用する前に、取扱説明書をお読みください。 フロントカバーレンズが正しく取り付けられていることを確認してください。 エラーを解消できない場合は、カートリッジの使用を停止する必要があります。

預防措施与保护限制/风险

在焊接过程中释放出的热量和辐射可能会导致眼睛和皮肤损伤。本产品为眼睛和面部提供安全防护。只要佩戴面罩 , 不管选择哪种保护等级 , 都可以保护您的眼睛免受紫外线和红外线辐射的伤害。要保护其他身体部分 , 应另外穿着相应的防护服。焊接过程释放的微粒和物质可能会对相应体质的人员造成皮肤过敏反应。对于敏感人群 , 皮肤接触帽具可能引起过敏反应。焊接保护面罩只能在焊接和打磨时使用 , 不得用于其他用途。如果未将焊接保护面罩用于规定目的 , 或者使用时不遵守本操作指南 , 制造商概不承担任何责任。该面罩适用于除气焊和激光焊之外的所有常见焊接方法。请您注意封面上依据EN169的推荐保护等级。

该面罩不得替代安全帽。根据型号 , 面罩可能可以与安全帽组合。

由于结构特征 , 面罩可能影响视野 ; 自动变光镜片的透明度则可能影响颜色感知。这可能导致漏看信号灯或警示。另外还有由于 (佩戴面罩的头部) 轮廓增大而发生碰撞的危险。除此 , 面罩还会减弱听觉和热感。

休眠模式

防眩盒具备自动断路功能,可延长电池的使用寿命。若在约10分钟内照射到防眩盒上的光线不足1勒克斯 , 防眩盒便会自动断路。此时,必须让太阳能电池受到日光的短时间照射,以便重新接通防眩盒。若无法启动防眩盒,或引燃焊弧时防眩盒未变暗,则必须更换电池。

保修与责任

保修条款请见制造商本国销售组织的指示。详细信息请咨询授权经销商。保修仅限于材料和制造缺陷。对于由于使用不当、非法更改或用于非制造商规定用途而引起的损坏,概不提供保修 , 也不承担任何责任。如果使用非制造商原厂销售的其他备件 , 制造商同样不提供保修且不承担任何责任。

预期使用寿命

该焊接保护面罩没有寿命期限。产品只要无可见或不可见损坏或功能故障 , 即可继续使用。

使用方法 (快速启用指南)

1.ヘッドバンド。上部の調整バンド (p。4) を頭のサイズに合わせて調整します。ラチェットノブを押し込んで (p。4)、ヘッドバンドがしっかりと装着されるまで圧力をかけずに回します。

2.目からの距離とヘルメットの角度。ロックノブを離すと (p。4-5)、カートリッジと目との距離を調整できます。両側を均等に調整し、傾けないでください。次に、ロックノブを再度締めます。ヘルメットの角度は、回転ノブを使用して調整できます (p。5)。

3.シェードレベル。日陰レベルは、標準EN 379に従って日陰レベルSL 8-SL 12からノブを回すことで変更できます。

4.研削モード。粉砕ボタン (p。6) を押して、カートリッジを粉砕モードに切り替えます。このモードでは、カートリッジは非アクティブ化され、ライトモードシェードレベルSL2.5のままです。アクティブ化された研削モードは、ヘルメット内の赤色の点滅LED (p。6) によって示されます。粉砕モードを無効にするには、粉砕ボタンのレベルノブをもう一度押します。 10分後、研削モードは自動的にリセットされます。

5.感度。感度ボタンを使用すると、溶接アークと周囲光に応じて光感度が調整されます (p.7)。中央の位置は、標準的な状況での推奨感度設定に対応しています。 「超高」範囲では、最大の光感度を実現できます。

6.センサースライダー。センサースライダーは2つの異なる位置に設定できます。位置に応じて、環境光の検出角度は減少 (p。7) または増加 (p。7) します。

7.遅延スイッチ。オープニングノブ (Delay) (p。7) を使用すると、ダークからライトまでのオープニング遅延を選択できます。ノブを使用すると、0.05秒から1.0秒の間で暗闇から光まで無限に調整できます。

清掃と消毒

シェードカートリッジとフロントカバーレンズは、定期的に柔らかい布で清掃する必要があります。 強力な洗浄剤、溶剤、アルコール、研磨剤を含む洗浄剤は使用しないでください。 傷や破損したレンズは交換する必要があります。

保管

溶接ヘルメットは、室温の湿度の低い場所で保管してください。ヘルメットを純正のパッケージで保管すると、バッテリー寿命が長くなります。

アタッチメント ガラスの交換 (8-9 ページ)

サイド クリップを押し込むと、アタッチメント ガラスが緩んで取り外すことができるようになります。新しいアタッチメント ガラスをサイド クリップにかけます。アタッチメント ガラスを 2 番目のサイド クリップへと向けて張り、ロックします。この操作は、アタッチメント ガラスのシールが所期の効果を発揮するように少しカを入れて行います。

電池の交換 (35ページ)

防眩カセットは、交換可能な CR2032 タイプのリチウム ボタン電池を使用します。溶接ヘルメットにフレッシュ エア接続を取り付けて使用する場合には、電池の交換の前にフェイス シールを取り外す必要があります。カートリッジ の LED が緑色で点滅したら、バッテリーを交換してください。

1. 電池カバーを慎重に取り外します。
2. 電池を取り出し、特殊廃棄別に関する各国の規定 に従って処分します。
3. CR2032 タイプの電池を図に示したように取り付けます。
4. 電池カバーを慎重に取り付けます。

溶接アークが発生しても、シェード カートリッジが暗くならない場合は、バッテリーの極性を確認してください。バッテリーに十分パワーが残っているか確認するには、シェード カートリッジを明るい 電灯に照らしてみてください。緑色の LED が点滅したら、バッテリーが不足していますので、すぐに交換してください。バッテリーを交換してもシェード カートリッジが正常に作動しなかった場合は、使用不能あるいは交換を申し出てください。

防眩カセットの脱着 (8 ページ)

1. 保護等級ボタンを引き出します。
2. 電池カバーを慎重に取り外します。
3. カセット支持スプリングを図に示したようにロック解除します。
4. カセットを慎重に取り外します。
5. サテライトを図に示したようにロック解除します。
6. サテライトをヘルメットの切り欠き部から引き出します。
7. サテライトを 90°回し、押してヘルメットの穴を通します。
8. 取り外し/シェードカートリッジを交換。

防眩カセットの取付けは、逆の手順で行います。

故障排除

防眩盒不变暗

→ 调整灵敏度
→ 清洁传感器或外保护片
→ 检查至传感器的光通量
→ 改变传感器条位置
→ 停用打磨模式
→ 更换电池

防护等级太亮

→ 设置更高防护等级或使用彩色内镜片 防护等级太暗
→ 选择更低防护等级
→ 清洁或更换外保护片

防眩盒闪烁

→ 根据焊接程序调整延迟开关位置
→ 更换电池

能见度差

→ 清洁外保护片或防眩盒
→ 根据焊接方法调整保护等级
→ 提高环境光线亮度

焊接保护面罩滑动

→ 重新调整 / 拧紧头带

テクニカル データ

(技術的変更が加えられる場合があります)

保護等級	SL 2.5 (明るい場所) SL 8 – SL 12 (暗い場所)
紫外線/赤外線保護	明るい場所および暗い場所での最大保護
明から暗への切り換わり時間	0.100ms (23°C / 73°F) / 0.70ms (55°C / 131°F)
暗から明への切り換わり時間	0.05 - 1.0秒。
防眩カセットの寸法	90 x 110 x 7mm / 3.55 x4.33 x 0.28"
視野	50 x 100mm / 1.97 x 3.94"
電源供給	ソーラー セル (2 個) 交換可能 3V リチウム電池 (CR2032)
重量	Non PAPR: 489g / 17.25 oz PAPR: 689g / 24.3038 oz
使用温度	-10°C – 70°C / 14°F – 157°F
保管温度	-20°C – 80°C / -4°F – 176°F
EN379 による等級	光学等級 = 1 散光 = 1 均質性 = 1 視角依存性 =2
承認	CE, ANSI, EAC, compliance with CSA, KCS
PAPRバージョンの追加マーキング (通知された本体CE1024)	EN12941 (TH3とe3000またはe3000Xの組み合わせ、TH2はヘルメットとe3000またはe3000Xのバージョン用) EN 14594 Class 3B

交換部品 (9 ページ)

-ヘルメットカセットなし (SP01)
-防眩カセット (サテライトを含む) (SP02)
-アタッチメント ガラス (SP03)
-修理は 2 セット (SP04)
-内側保護ガラス (SP05)
-修理は 1 セット (ボテンショメーター ボ ・ン感度ボタン電池カバー) (SP06)
-固定具付きヘッド バンド (SP07)
-正面溶接バンド (SP08/SP09)

具体货号参见手册封三 (倒数第二页)。

符合性声明

请参阅最后一页上的网页。

法律信息

本文档符合附件II中2016/425欧盟法规第1.4点的要求。

欧盟公告机构

详细信息请参见最后一页。

Ελληνικά:

Παρουσίαση

Το κράνος συγκόλλησης είναι ένας τύπος καλύμματος κεφαλής που χρησιμοποιείται κατά την εκτέλεση συγκεκριμένων εργασιών συγκόλλησης για την προστασία των ματιών, του προσώπου και του λαιμού από εγκαύματα ακτινοβολίας, υπεριώδη ακτινοβολία, σπινθήρες, υπέρυθρη ακτινοβολία και θερμότητα. Το κράνος αποτελείται από διάφορα εξαρτήματα (βλ. κατάλογο ανταλλακτικών). Το αυτόματο φίλτρο συγκόλλησης συνδυάζει ένα παθητικό φίλτρο υπεριώδους ακτινοβολίας και ένα παθητικό φίλτρο υπέρυθρης ακτινοβολίας καθώς και ένα ενεργό φίλτρο με φωτοδιαπερατότητα που ποικίλει στην ορατή περιοχή του φάσματος, ανάλογα με την ένταση της ακτινοβολίας από το τόξο συγκόλλησης. Η φωτοδιαπερατότητα του αυτόματου φίλτρου συγκόλλησης έχει μία υψηλή αρχική τιμή (φωτεινή κατάσταση). Μετά από τη δημιουργία του τόξο συγκόλλησης και εντός ενός καθορισμένου χρόνου, η φωτοδιαπερατότητα του φίλτρου αλλάζει σε μία χαμηλή τιμή (κατάσταση συσκότισης). Ανάλογα με το μοντέλο, το κράνος μπορεί να συνδυαστεί με ένα κράνος προστασίας και / ή με ένα σύστημα PAPR (Powered Air Purifying Respirator, ηλεκτρικός αναπνευστήρας καθαρισμού αέρα).

Υποδείξεις ασφαλείας

Διαβάστε τις οδηγίες χειρισμού, προτού χρησιμοποιήσετε το κράνος. Ελέγξτε τη σωστή συναρμολόγηση του εξωτερικού τζαμιού. Όταν τα σφάλματα δεν μπορούν να διορθωθούν, δεν επιτρέπεται να χρησιμοποιηθεί πλέον η κασέτα αντικτυφωλωτής προστασίας.

Μέτρα προφύλαξης & Περιορισμός προστασίας / Κίνδυνοι

Κατά τη διαδικασία της συγκόλλησης ξευθερώνεται θερμότητα και ακτινοβολία, που μπορούν να οδηγήσουν σε τραυματισμούς των ματιών και του δέρματος. Αυτό το προϊόν προσφέρει προστασία για τα μάτια και το πρόσωπο. Τα μάτια σας προστατεύονται με τη χρήση του κράνους ανεξάρτητα από την επιλογή της βαθμίδας προστασίας πάντοτε από την υπεριώδη και υπέρυθρη ακτινοβολία. Για την προστασία του υπολοίπου σώματος πρέπει να φοράτε πρόσθετη κατάλληλη προστατευτική ενδυμασία. Σωματίδια και ουσίες, που ελευθερώνονται με τη διαδικασία της συγκόλλησης, υπό ορισμένες προϋποθέσεις μπορούν να προκαλέσουν σε άτομα με αντίστοιχη προδιάθεση αλλεργικές αντιδράσεις σε ευπαθή άτομα. Το προστατευτικό κράνος συγκολλητή επιτρέπεται να χρησιμοποιηθεί μόνο για τη συγκόλληση και λείανση και όχι για άλλες εφαρμογές. Η κατασκευαστής δεν αναλαμβάνει καμία ευθύνη εάν το κράνος συγκόλλησης χρησιμοποιείται για σκοπούς που διαφέρουν από την προβλεπόμενη χρήση ή εάν δεν τηρούνται οι οδηγίες λειτουργίας. Το κράνος είναι κατάλληλο για όλες τις συνηθισμένες μεθόδους συγκόλλησης, **με εξαίρεση τη συγκόλληση αερίου και λέιζερ**. *Προσέξτε παρακαλώ τη σύσταση των βαθμίδων προστασίας σύμφωνα με το πρότυπο EN169 στο εξώφυλλο. Αυτό το κράνος δεν αντικαθιστά ένα κράνος προστασίας. Ανάλογα με το μοντέλο, το κράνος μπορεί να συνδυαστεί με ένα κράνος προστασίας. Το κράνος μπορεί να επηρεάσει το πεδίο ορατότητας λόγω των χαρακτηριστικών της κατασκευής του (δεν υπάρχει ορατότητα στο πλάι χωρίς γύρισμα του κεφαλιού) καθώς και την αντίληψη των χρωμάτων λόγω της μετάδοσης του φωτός από φίλτρο αυτόματης συσκότισης. Αυτό σημαίνει ότι τυχόν φωτεινές σηματοδοτήσεις ή προειδοποιητικές ενδείξεις μπορεί να μην είναι ορατές. Επιπλέον, υπάρχει κίνδυνος κρούσης λόγω της μεγαλύτερης περιφέρειας (κεφάλι με τοποθετημένο κράνος). Το κράνος μειώνει, επίσης, την αντίληψη του ήχου και της θερμότητας.*

Λειτουργία ύπνου

Η κασέτα αντικτυφωλωτής προστασίας διαθέτει μια αυτόματη λειτουργία απενεργοποίησης, η οποία αυξάνει τη διάρκεια ζωής της μπαταρίας. Εάν στα ηλιακά κύτταρα δεν πέφτει φώς τουλάχιστον 1 Lux και για συνεχόμενη περίοδο 10 λεπτών της ώρας περίπου, τότε η κεφαλή (φωτίγγιο) σβήνει αυτόματα. Για την επαναλειτουργία της κασέτας πρέπει να εκτεθούν τα ηλιακά στοιχεία σύντομα στο φως της ημέρας. Εάν η κασέτα αντικτυφωλωτής προστασίας δεν μπορεί πλέον να ενεργοποιηθεί ή κατά την έναυση του τόξου ηλεκτροσυγκόλλησης δεν σκουραίνει πλέον, πρέπει να αντικατασταθούν οι μπαταρίες.

Εγγύηση & Ευθύνη

Για τους όρους εγγύησης, παρακαλούμε ανατρέξτε στις οδηγίες του εμπορικού αντιπροσώπου του κατασκευαστή στη χώρα σας. Για περισσότερες σχετικές πληροφορίες, παρακαλούμε να απευθυνθείτε στον εξουσιοδοτημένο έμπορο στην περιοχή σας. Τους όρους εγγύησης θα τους βρείτε στις υποδείξεις της εθνικής οργάνωσης πώλησης. Για περαιτέρω σχετικές πληροφορίες αποταθείτε παρακαλώ στον αντιπρόσωπο. Εγγύηση παρέχεται μόνο για σφάλματα υλικού και σφάλματα κατασκευής. Σε περίπτωση ζημιάς λόγω ακατάλληλης χρήσης, ανεπίτρεπτης επέμβασης ή από χρήση μη προβλεπόμενη από τον κατασκευαστή εκπίπτει η εγγύηση και η ευθύνη. Επίσης, η εγγύηση και η ευθύνη παύουν να ισχύουν σε περίπτωση χρήσης ανταλλακτικών που δεν προέρχονται από τον κατασκευαστή.

Αναμενόμενη διάρκεια ζωής

Το κράνος συγκόλλησης δεν έχει ημερομηνία λήξης. Το προϊόν μπορεί να χρησιμοποιείται, εφόσον δεν παρουσιάζει εμφανείς ή σθέτες βλάβες ή δυσλειτουργίες.

Χρήση (βλέπε εξώφυλλο)

1. **Ταινία της κεφαλής.** Ταιριάστε την επάνω ρυθμιζόμενη ταινία (σ 4) στο μέγεθος της κεφαλής σας. Σπρώξτε μέσα το κουμπί της καστάνιας (σ 4) και στρέψτε το, ώσπου η ταινία της κεφαλής να ακουμπά καλά, αλλά χωρίς πίεση.
2. **Απόσταση από τα μάτια και τη γωνία του κράνους.** Απελευθερώνοντας τους κοχλίες ασφάλισης (σελ. 4-5), η απόσταση μεταξύ της κασέτας και των ματιών μπορεί να ρυθμιστεί. Ρυθμίστε τις δύο πλευρές ξέχωρα και μην γέρετε. Στη συνέχεια σφίξτε ξανά τους κοχλίες ασφάλισης. Η γωνία του κράνους μπορεί να ρυθμιστεί χρησιμοποιώντας το περιστροφικό κουμπί (σελ. 5).
3. **Βαθμίδα προστασίας** Το επίπεδο σκίασης μπορεί να αλλάξει με την περιστροφή του επιλογέα από το επίπεδο σκίασης SL 8 στο SL 12.
4. **Τρόπος λειτουργίας τροχίσματος.** Πατώντας το κουμπί των βαθμίδων προστασίας (σ 6) τίθεται η κασέτα αντικτυφωλωτής προστασίας στον τρόπο λειτουργίας τροχίσματος. Σε αυτό τον τρόπο λειτουργίας είναι η κασέτα απενεργοποιημένη και παραμένει στη φωτεινή κατάσταση. Ο ενεργοποιημένος τρόπος λειτουργίας τροχίσματος αναγνωρίζεται με την κόκκινη αναβοσβήνουσα φωτοδίοδο (LED) (σ 6) στο εσωτερικό του κράνους. Για την απενεργοποίηση του τρόπου λειτουργίας τροχίσματος πατήστε ξανά το κουμπί των βαθμίδων προστασίας. Μετά 10 λεπτά ακυρώνεται αυτόματα το τρόπος λειτουργίας τροχίσματος.
5. **Ευαισθησία.** Με το κουμπί ευαισθησίας ρυθμίζεται η ευαισθησία φωτός ανάλογα με το τόξο συγκόλλησης και το φως περιβάλλοντος (σελίδα 7). Η μεσαία θέση αντιστοιχεί στη συνιστώμενη ρύθμιση ευαισθησίας σε τυπικές συνθήκες. Στην περιοχή «Super High» επιτυγχάνεται η μέγιστη φωτοευαισθησία.
6. **Σύρτης αισθητήρων.** Ο σύρτης των αισθητήρων μπορεί να τεθεί σε δύο διαφορετικές θέσεις. Ανάλογα με τη θέση μειώνεται ή γωνία για την αναγνώριση του φωτός του περιβάλλοντος (σ 7) ή αυξάνεται (σ 7), δηλ. η κασέτα αντιδρά ισχυρότερα ή λιγότερο ισχυρά στις γύρω ευριπκόμενες φωτεινές πηγές.
7. **Διακόπτης ανοίγματος.** Ο επιλογέας ανοίγματος (Delay)(σελ. 7) επιτρέπει να επιλέξτε την λειτουργία καθυστέρησης ανοίγματος από το σκοτάδι στο φως Ο επιλογέας επιτρέπει την απεριόριστη προσαρμογή από σκοτεινό σε φωτεινό μεταξύ 0,05 και 1,0 δευτερολέπτου.

Καθαρισμός και απολύμανση

Η κασέτα αντικτυφωλωτής προστασίας και το εξωτερικό τζάμι πρέπει να καθαρίζονται τακτικά με ένα μαλακό πανί. Δεν επιτρέπεται να χρησιμοποιηθούν ισχυρά υλικά καθαρισμού, διαλύτες, αλκοόλη ή καθαριστικά με συστατικά σάπωνα. Οι φακοί που φέρουν αμυχές ή έχουν υποστεί ζημία πρέπει να αντικαθίστανται.

Αποθήκευση

Το κράνος συγκολλητών πρέπει να αποθηκεύεται σε θερμοκρασία χώρου και χαμηλή υγρασία αέρα. Η φύλαξη του κράνους στην αρχική συσκευασία αυξάνει τη διάρκεια ζωής των μπαταριών.

Αντικατάσταση του εξωτερικού τζαμιού (σ 68-9)

Πιέστε το ένα πλευρικό κλιπ προς τα μέσα, έτσι ελευθερώνεται το εξωτερικό τζάμι και μπορεί να αφαιρεθεί. Πιέστε το νέο εξωτερικό τζάμι σ' ένα πλευρικό κλιπ. Σφίξτε το εξωτερικό τζάμι γύρω από το δεύτερο πλευρικό κλιπ και ασφαλίστε το. Αυτή η ενέργεια χρειάζεται λίγη πίεση, για να έχει η στεγανοποίηση πάνω στο εξωτερικό τζάμι το επιθυμητό αποτέλεσμα.

Αντικατάσταση των μπαταριών (σ 5)

Η κασέτα αντικτυφωλωτής προστασίας διαθέτει αντικαθιστούμενες κομβιόσχημες μπαταρίες λιθίου του τύπου CR2032. Σε περίπτωση που χρησιμοποιείτε ένα κράνος συγκολλητών με σύνδεση καθαρού αέρα, πρέπει πριν την αντικατάσταση των μπαταριών να αφαιρέσετε τη στεγανοποίηση του προσώπου. Απαιτείται αντικατάσταση των μπαταριών, όταν η ενδεικτική λυχνία LED της κασέτας αναβοσβήνει πράσινο.

1. Απομακρύνετε προσεκτικά το καπάκι των μπαταριών
2. Αφαιρέστε τις μπαταρίες και αποσύρετέ τις σύμφωνα με τους εθνικούς κανονισμούς για τα ειδικά απορρίμματα
3. Τοποθετήστε μπαταρίες του τύπου CR2032, όπως φαίνεται στην εικόνα
4. Συναρμολογήστε προσεκτικά το καπάκι των μπαταριών

Εάν δεν επιτυγχάνεται σκούρυανση της κασέτας σκίασης κατά την ανάφλεξη του τόξου συγκόλλησης, παρακαλούμε ελέγξτε την πολικότητα των μπαταριών. Για να ελέγξετε εάν οι μπαταρίες παραμένουν επαρκώς φορτισμένες, κρατήστε την κασέτα σκίασης μπροστά σε μια φωτεινή λυχνία. Εάν το πράσινο LED αναβοσβήνει, οι μπαταρίες έχουν εκφορτιστεί και απαιτείται αντικατάσταση τους αμέσως. Εάν η κασέτα σκίασης δεν λειτουργεί σωστά παρά την αντικατάσταση των μπαταριών, απαιτείται ο χαρακτηρισμός της ως άχρηστη και απαιτείται αντικατάσταση.

Αφαίρεση/τοποθέτηση της κασέτας αντικτυφωλωτής προστασίας (σ 8)

1. Τραβήξτε έξω το κουμπί των βαθμίδων προστασίας
2. Απομακρύνετε προσεκτικά το καπάκι των μπαταριών
3. Αποσφαλίστε το ελατήριο συγκράτησης της κασέτας, όπως φαίνεται στην εικόνα
4. Ανατρέψτε προς τα έξω προσεκτικά την κασέτα
5. Αποσφαλίστε τους δορυφόρους, όπως φαίνεται στην εικόνα
6. Τραβήξτε έξω τους δορυφόρους κατά 90° και σπρώξτε τους μέσα από την οπή του κράνους
7. Γυρίστε τους δορυφόρους κατά 90° και σπρώξτε τους μέσα από την οπή του κράνους
8. Αφαιρέστε / αντικαταστήστε την κασέτα σκιά

Η τοποθέτηση της κασέτας αντικτυφωλωτής προστασίας πραγματοποιείται με την αντίθετη σειρά.

Λύση προβλημάτων

Η κασέτα αντικτυφωλωτής προστασίας δε σκουραίνει

→ Προσαρμόστε την ευαισθησία → Αλλάξτε τη θέση του σύρτη των αισθητήρων
→ Καθαρίστε τους αισθητήρες ή το εξωτερικό τζάμι → Απενεργοποιήστε τον τρόπο λειτουργίας τροχίσματος
→ Ελέγξτε τη φωτεινή ροή προς τον αισθητήρα → Επιλέξτε το χειροκίνητο τρόπο λειτουργίας
→ Αντικαταστήστε τις μπαταρίες

Βαθμίδα προστασίας πολύ φωτεινή

→ επιλέξτε ένα υψηλότερο επίπεδο σκίασης

Βαθμίδα προστασίας πολύ σκούρα

→ επιλέξτε ένα χαμηλότερο επίπεδο σκίασης
→ Καθαρίστε ή αντικαταστήστε τον φακό που καλύπτει το μπροστινό μέρος

Η κασέτα αντικτυφωλωτής προστασίας τρεμοβήνει

→ Ρυθμίζοντας τον διακόπτη στη θέση «off», θα καθυστερήσει η διαδικασία συγκόλλησης
→ Αντικαταστήστε τις μπαταρίες

Κακιά ορατότητα

→ Καθαρίστε το εξωτερικό τζάμι ή το φίλτρο → Αυξήστε το φως περιβάλλοντος
→ Προσαρμόστε τη βαθμίδα προστασίας στη μέθοδο συγκόλλησης

Το κράνος συγκολλητών γλιστρά

→ Προσαρμόστε / σφίξτε ξανά την ταινία της κεφαλής

Προδιαγραφές

(Με την επιφύλαξη τεχνικών αλλαγών)

Βαθμίδα προστασίας	SL 2.5 (φωτεινή κατάσταση) SL8 – SL12 (σκοτεινή κατάσταση)
Προστασία UV/IR	Μέγιστη προστασία σε φωτεινή και σκοτεινή κατάσταση
Χρόνος αλλαγής κατάστασης από φωτεινό σε σκοτεινό	100µs (23°C / 73°F) 70µs (55°C / 131°F)
Χρόνος αλλαγής κατάστασης από σκοτεινό σε φωτεινό	0.05 - 1.0s
Διαστάσεις της κασέτας αντικτυφωλωτής προστασίας	90 x 110 x 7mm / 3,55 x 4,33 x 0,28"
Διαστάσεις πεδίου ορατότητας	50 x 100mm / 1,97 x 3,94"
Τροφοδοσία ρεύματος	Ηλιακά στοιχεία, 2 τεμ. Μπαταρίες λιθίου 3V αντικαθιστούμενες (CR2032)
Βάρος	Non PAPR: 489g / 17.25 oz PAPR: 689g / 24.3038 oz
Θερμοκρασία λειτουργίας	-10°C – 70°C / 14°F – 157°F
Θερμοκρασία αποθήκευσης	-20°C – 80°C / -4°F – 176°F
Κατάταξη κατά EN379	Οπτική κατηγορία = 1 Σκεδαζόμενο φως = 1 Ομογένεια = 1 Εξάρτηση από την οπτική γωνία = 2
Πρότυπα	CE, ANSI, EAC, compliance with CSA, KCS
Πρόσθετες επιγραφές για την έκδοση PAPR (κοινοποιημένος οργανισμός CE1024)	EN12941 (TH3 σε συνδυασμό με e3000/e3000X , TH2 για εκδόσεις με σκληρό δίσκο και e3000/e3000X) EN 14594 Class 3B

Ανταλλακτικά (σ 9)

-Κράνος χωρίς κασέτα (SP01)
-Κασέτα αντικτυφωλωτής προστασίας μαζί με δορυφόρους (SP02)
-εξωτερικό τζάμι (SP03)
-κιτ επισκευής 2 (SP04)
-Εσωτερικό τζάμι προστασίας (SP05)
-κιτ επισκευής 1 (Κουμπί ποτενσιόμετρου, Κουμπί ευαισθησίας, Καπάκι των μπαταριών (SP06)
-Ταινία κεφαλής με εξαρτήματα στερέωσης (SP07)
-Ταινία μετώπου για απορρόφηση του ιδρώτα (SP08 / SP09)

Για τον επακριβή αριθμό προϊόντος βλ. εσώφυλλο σε αυτό το εγχειρίδιο (2η τελευταία σελίδα).

Δήλωση συμμόρφωσης

Βλ. διαδικτυακό σύνδεσμο στην τελευταία σελίδα.

Νομικές πληροφορίες

Αυτό το έντυπο συμμορφώνεται με τις απαιτήσεις του κανονισμού της ΕΕ 2016/425 σημείο 1.4 στο Παράρτημα II.

Κοινοποιημένος οργανισμός

Βλ. τελευταία σελίδα για αναλυτικές πληροφορίες.

БЪЛГАРСКИ

Въведение

Заваръчният шлем представлява вид шапка, която се използва при извършването на определени видове заваръчна работа за защита на очите, лицето и шията от електрическо изгаряне, ултравиолетова светлина, искри, инфрачервена светлина и топлина. Шлемът се състои от няколко части (вижте списъка с резервни части). Автоматичният филтър при заваряване комбинира пасивен ултравиолетов и пасивен инфрачервен филтър с активен филтър, чиято ярко предаване варира във видимата област на спектъра, в зависимост от излъчването от заваръчната дъга. Яркото предаване на автоматичния заваръчен филтър има първоначална висока стойност (светло състояние). След като заваръчната дъга удари и в рамките на определено време на превключване, светлинното предаване на филтъра се променя към ниска стойност (тъмно състояние). В зависимост от модела, шлемът може да се комбинира със защитен шлем и/или с PAPR (Филтриращи респиратори с принудително подаване на въздух под качулката) система.

Указания за безопасност

Моля, прочетете инструкциите за работа, преди да използвате маската. Проверете дали предният прозрачен щит е монтиран правилно. Ако не е възможно да се отстранят грешките, трябва да спрете да използвате касетата.

Предпазни мерки и защитни ограничения / Рискове

По време на заваряване се отделят топлина и лъчение, които могат да причинят увреждане на очите и кожата. Това изделие предлага защита за очите и лицето. Когато носите маската, очите ви са винаги защитени от ултравиолетови и инфрачервени излъчвания, независимо от нивото на затъмняване. За да осигурите защита на останалите части от тялото си, трябва да носите също и подходящо защитно облекло. При определени обстоятелства, отделяните при заваряването частици и вещества могат да предизвикат алергични кожни реакции при хора със съответното предразположение. Материалите, които влизат в контакт с кожата, могат да причинят алергични реакции при хора с чувствителна кожа. Защитната маска за заваряване трябва да се използва само за заваряване и шлайфане, но не и за други работи. Производителят не поема отговорност, когато заваръчният шлем се използва за цели, различни от предназначението, или когато не се спазват инструкциите за работа. Маската е подходяща за всички широко използвани техники на заваряване, **с изключение на лазерното заваряване**. *Моля, имайте предвид препоръчителното ниво на защита в съответствие с EN 169 върху капака. Шлемът не заменства предпазния шлем. В зависимост от модела, шлемът може да се комбинира със защитен шлем. Шлемът може да окаже въздействие върху изгледа поради спецификацията на конструкцията (няма изглед настрани, ако не обърнете главата) и може да засегне възприемането на цветовете, поради предаването на светлината на филтъра за автоматично затъмняване. В резултат на това може да не видите сигнални светлини или индикатори за предупреждение. Освен това има опасност от удар (шлем на главата). Шлемът също така намалява осезанието на звуци и светлина.*

"Спящ" режим

Патронът има функция за автоматично изключване, което увеличава срока на експлоатация. Ако светлината пада върху catridge за период от около 10 минута по-малко от 1 Lux, тя автоматично се изключва. За да активирате отново касетата, тя трябва да бъде кратко излагане на дневна светлина. Ако сянка патрона не може да се активира или не потъмнява, когато дъгата се запалва, батериите трябва да се сменят.

Гаранция и отговорност

Моля, вижте инструкциите на националната организация на производителя за продажби за информация относно гаранцията. За допълнителна информация в това отношение се обърнете към дилъра във вашия район. Гаранция се дава само за дефекти на материалите и при производството. В случай на повреда поради неправилно използване, неразрешени намеси или използване не по предназначението, указано от производителя, гаранцията или отговорността губят валидност. Също така отговорността и гаранцията вече няма да бъдат в сила, ако се използват резервни части, различни от тези, които производителят продава.

Очакван живот на продукта

Заваряването каската не е изтекъл срок на годност. Продуктът може да се използва, докато се появят без видими или невидими увреждане или функционални проблеми.

живот на продукта

Как се използва (Quick Start Guide)

1. **Лента за глава.** Регулирайте горната регулираща се лента (стр. 4) според размера на главата си. Натиснете назъбеното копче (стр. 4) и го завъртете, докато лентата за глава прилегне здраво, но без да ви притиска.
2. **Разстояние от очите и ъгъл на маската.** Като освободите блокиращите копчета (стр. 4-5), можете да регулирате разстоянието между касетата и очите си. Регулирайте от двете страни, без да накланяте касетата. След това затегнете отново блокиращите копчета. Ъгълът на маската може да се регулира с въртящото се копче (стр. 5).
3. **Ниво на защита.** Чрез завъртане на бутона степента на потъмняване може да се регулира от 8 до 12 в.
4. **Режим на шлайфане.** Натиснете копчето за нивото на защита (стр. 6), за да превключите касетата в режим на шлайфане. В този режим касетата е дезактивирана и остава в режим на пропускане на светлината. Активирането на режима на шлайфане се указва чрез червения мигащ светодиоден (LED) индикатор (стр. 6) отвътре на маската. За да деактивирате режима на шлайфане, натиснете отново копчето за ниво на защитата. След 10 минути режимът на шлайфане се изключва автоматично.
5. **Чувствителност.** С бутона за чувствителност светлинната чувствителност се регулира според заваръчната дъга и околната светлина (стр 7). Граница с "Super High" е настройката по подразбиране. Чрез завъртане на ключа, това може да се персонализира. В "Super High" е постигната много висока чувствителност към светлина. -
6 **Плъзгач за сензорите.** Плъзгачът за сензорите може да се настройва в две различни положения. В зависимост от положението, ъгълът на детекция на околната светлина се намалява (стр. 7) или увеличава (стр. 7), т.е. касетата реагира по-силно или по-слабо на околните източници на светлина
7. **Превключвател за отваряне.** Бутонът за отваряне (Delay) (стр. 7) позволява да изберете забавяне на отварянето при преминаване от тъмно към светло. Посредством бутона е възможно безстепенно настройване на времето за преминаване от тъмно към светло между 0,05 до 1,0 сек

Почистване и дезинфекция

Касетата и предният прозрачен щит трябва да се почистват редовно с мека кърпа. Не трябва да се използват силни почистващи препарати, спирт или почистващи препарати с абразивно действие. Надраскане или повредени прозрачни щитове трябва да се подменят.

Съхранение

Маската за заваряване трябва да се съхранява на стайна температура и при ниска влажност. Съхранението на маската в оригинална опаковка ще удължи експлоатационния живот на батериите.

Смяна на предния прозрачен щит (стр. 8-9)

Натиснете едната от страничните щипки, за да освободите предния прозрачен щит, и го извадете. Закрепете новия преден прозрачен щит щъм едната странична щипка. Дръпнете и завъртете предния прозрачен щит към втората странична щипка и го закачете на място. Това действие изисква известен натиск, за да се гарантира, уплътнението на предния прозрачен щит ще постигне желания ефект.

Подмяна на батериите (стр. 5)

Касетата е снабдена със сменяеми литиеви батерии тип "копче", CR2032. Ако използвате шлем за заваряване с връзка за подаване на свеж въздух, трябва да отстраните лицевото уплътнение, преди да сменяте батериите. Батериите трябва да се подменят, когато LED индикаторът на касетата започне да мига в зелено.

1. Свалете внимателно капака над батериите
2. Извадете батериите и ги изхвърлете в съответствие с националните нормативни разпоредби за специални отпадъци
3. Поставете батериите тип CR2032, както е показано
4. Внимателно поставете обратно капака над батериите

Ако касетата с филтъра за затъмняване не се затъмнява при запалване на заваръчната дъга, проверете поляритета на батериите. За да проверите, дали батериите не са се изтощили, задръжте касетата срещу ярка лампа. Ако зеленият LED индикатор започне да мига, батериите са изтощени и трябва да се подменят незабавно. Ако касетата за затъмняване не работи изправно, върни чеи батериите са подменени правилно, тя трябва да се бракува и да се подмени.

Демонтиране/монтиране на касетата (стр. 8)

1. Дръпнете копчето за нивото на защита
2. Внимателно свалете капака над батериите
3. Отблокирайте притискащата пружина на касетата, както е показано
4. Внимателно наклонете касетата и я извадете
5. Деблокирайте сателита, както е показано
6. Извадете щита Satellite през пролуката в маската
7. Завъртете щита Satellite на 90° и го вкарайте през отвора в маската
8. Премахване / замени сянка касета

Монтирането на касетата става в обратния ред.

Отстраняване на проблеми

Касетата не се затъмнява

→ Регулирайте чувствителността
→ Почистете сензорите или предния прозрачен щит
→ Проверете потока на светлината до сензора
→ Подменете батериите

Прекалено светло ниво на защита

→ Изберете ене висока степен на защита

Прекалено тъмно ниво на защита

→Изберете по-ниска степен на защита

Блещукане на касетата

→ Сменете позицията на превключвателя за отваряне
→ Подменете батериите

Слаба видимост

→ Почистете предния прозрачен щит или касетата
→ Регулирайте нивото на защита според процедурата на заваряване
→ Усилете околната светлина

Маската за заваряване се плъзга

→ Регулирайте/затегнете лентата за глава

→ Смените позицията на плъзгача на сензорите
→ Деактивирайте режима на шлайфане
→ Изберете ръчен режим
→ Почистете или сменете лещата на визьора

Технически характеристики

(Запазваме си правото да извършваме технически промени)

Ниво на защита	SL2.5 (режим на светло) SL8 – SL12 (режим на затъмняване)
Защита от УВ/ИЧ лъчи	Максимална защита в режим на светло и на затъмняване
Време на превключване от светло на затъмняване	100µs (23°C / 73°F) 70µs (55°C / 131°F)
Време на превключване от затъмняване на светло	0.05 - 1.0 сек
Размери на касетата	90 x 110 x 7 мм / 3,55 x 4,33 x 0,28 инча
Размери на обзорното поле	50 x 100 мм / 1,97 x 3,94 инча
Захранване	Слънчеви елементи, 2 бр. литиеви батерии от 3 V, сменяеми (CR2032)
Тегло	489 г / 17,25 унции PAPR: 689 г / 24,3038 унции
Работна температура	-10°C – 70°C / 14°F – 157°F
Температура на съхранение	-20°C – 80°C / -4°F – 176°F
Класификация по EN 379	Оптичен клас = 1 Разсейване на светлината = 1 Хомогенност = 1 Зависимост от зрителния ъгъл = 2
Стандарти	CE, ANSI, EAC, compliance with CSA, KCS,
Допълнителни маркировки за версията PAPR (нотифициран орган CE1024)	EN12941 (TH3 в комбинация с e3000/e3000X , TH2 за версии с хардхат и e3000/e3000X) EN 14594 Class 3B

Резервни части (стр. 9)

-Маска без касета (SP01)
-Касета, вкл. щит Satellite (SP02)
-Преден прозрачен щит (SP03)
-ремонтен комплект 2 (SP04)
-Вътрешен прозрачен щит (SP05)
-ремонтен комплект 1 (Копче на потенциометъра, Копче за чувствителността, Капак над батериите) (SP06)
-Лента за глава със закопчалка (SP07)
-Опорна попиваща лента (SP08 / SP09)

За пълен номер на артикула, вижте вътрешната корица на настоящото ръководство (2-ра последна страница).

Декларация за съответствие

Вижте адреса на интернет връзката на последната страница.

Правна информация

Този документ отговоря на изискванията на регулацията на ЕС 2016/425 точка 1.4 от Анекс II.

Известен орган

За подробна информация вижте последната страница.

Slovensky

Návod

Zváračská prilba je špeciálnou pokrývkou hlavy, ktorá sa pri vykonávaní určitých druhov zváračských prác používa na ochranu zraku, tváre a krku pred zváracím svetelným oblúkom s viditeľným svetlom, ultrafialovým svetlom, iskrami, infračerveným svetlom a teplom. Prilba sa skladá z viacerých častí (pozri zoznam náhradných dielov). Automatický zvárací filter kombinuje pasívny UV a pasívny IR-filter s aktívnym filtrom, ktorého svetelná priepustnosť sa vo viditeľnej časti spektra obmieňa v závislosti od intenzity ožiarenia zváracieho svetelného oblúka. Svetelná priepustnosť automatického zváracieho filtra má počiatočnú vysokú hodnotu (svetlejší stav). Po rozsvietení zváracieho oblúka a počas definovanej doby spínania sa stupeň priechodnosti svetla filtra zmení na nižšiu hodnotu (tmavší stav). Podľa modelu sa môže prilba kombinovať s ochrannou prilbou a / alebo systémom PAPR (Powered Air Purifying Respirator).

Bezpečnostné inštrukcie

Pred použitím prilby si prečítajte návod na obsluhu. Skontrolujte, či je predné sklo správne nasadené. Ak nie je možné odstrániť chyby, musíte prestať používať kazetu.

Bezpečnostné opatrenia & obmedzenie ochrany / riziká

Tento výrobok poskytuje ochranu pre oči a tvár. Pri nosení prilby sú vaše oči permanentne chránené pred ultrafialovým a infračerveným žiarením nezávisle od výberu stupňa ochrany. Na ochranu zvyšnej časti vášho tela musíte tiež nosiť vhodný ochranný odev. Za niektorých okolností môžu častice a substancie uvoľnené v procese zvárania vyvolať u niektorých osôb s touto preddispozíciou alergické reakcie pokožky. Materiály, ktoré prichádzajú do styku s pokožkou, môžu u citlivých osôb spôsobiť alergické reakcie. Ochranná zváracia prilba sa smie používať len na zváranie, brúsenie a nie na iné druhy použitia. Tento výrobok poskytuje ochranu pre oči a tvár. Pri nosení prilby sú vaše oči permanentne chránené pred ultrafialovým a infračerveným žiarením nezávisle od výberu stupňa ochrany. Prilba je vhodná pre všetky známe postupy zvárania **s výnimkou zvárania laserom**. *Na obálke nájdete odporúčanú úroveň ochrany podľa EN169*. Výrobca neručí za odcudzenie zváračskej prilby ani za používanie prilby bez dodržiavania návodu na použitie. Prilba nenahrádza bezpečnostnú prilbu. V závislosti od modelu sa môže prilba kombinovať s bezpečnostnou prilbou. Na základe konštruktívnych daností môže prilba ovplyvniť zorné pole (postranné zorné pole je viditeľné len po otočení hlavy) a obmedziť vnímanie farieb z dôvodu priepustnosti svetla automatického zatemňovacieho filtra. Za určitých okolností je preto možné, že používateľ neuvidí signálne svetlá alebo výstražné signály. Okrem iného hrozí nebezpečenstvo nárazu z dôvodu väčšej kontúry (hlava s nasadenou prilbou). Prilba taktiež eliminuje vnímanie zvukov a tepla.

Pohotovostný režim

Kazeta má automatickú funkciu vypínania, ktorá predlžuje životnosť. Ak na solárne články nedopadá svetlo po dobu približne 10 minút menej ako 1 lux, kazeta sa automaticky vypne. Ak chcete kazetu opäť aktivovať, solárne články musia byť krátku dobu vystavené dennému svetlu. Ak sa filter zvárania nedá opäť aktivovať alebo nestmavne, ak sa zapáli zvárací oblúk, musí sa považovať za nefunkčný a vymeniť.

Záruka a zodpovednosť

Záručné podmienky nájdete v pokynoch národnej predajnej organizácie výrobcu. Ohľadom ďalších príslušných informácií sa obráťte na oficiálneho predajcu. Záruka sa poskytuje len na chyby materiálu a na výrobné chyby. Záruka platí len na vady materiálu a výroby. V prípade poškodenia spôsobeného nesprávnym používaním, neoprávneným zásahom alebo použitím na účel, na ktorý nebol výrobcom tento výrobok určený, stráca záruka platnosť a spoločnosť výrobcom za to nezodpovedá. Ručenie a záruka zanikajú aj v prípade, ak sa použijú iné náhradné diely ako tie, ktoré poskytuje výrobca.

Očakávaná životnosť

Zváračská prilba nemá žiadny dátum vypršania platnosti. Produkt je možné použiť dovtedy, kým nevznikne žiadne viditeľné alebo neviditeľné poškodenie alebo funkčné problémy.

Použitie (Quick Start Guide)

1. **Hlavový popruh.** Nastavte horný nastavovací popruh (s. 4) podľa veľkosti vašej hlavy. Stlačte gombík západkového mechanizmu (s. 4) a otáčajte ním dovtedy, kým nie je hlavový popruh pevne napnutý, ale tak, aby netlačil.
2. **Vzdialenosť od očí a uhol prilby.** Uvoľnením poistných gombíkov (s. 4-5) je možné nastavovať vzdialenosť medzi kazetou a očami. Obidve strany nastavte rovnako a nesklápajte ich. Potom znova dotiahnite poistné gombíky. Uhol prilby je možné nastaviť použitím otočného gombíka (s. 5).
3. **Úroveň ochrany.** Stupeň zatemnenia je možné meniť gombíkom od zatemnenia SL 8 až po zatemnenie SL 12.
4. **Režim brúsenia.** Stlačením tlačidla „Grind" (S. 6) sa kazeta s ochrannou clonou prestaví do režimu brúsenia. V tomto režime sa kazeta deaktivuje a zostáva v režime osvetlenia. Aktivovaný režim brúsenia sa zobrazuje pomocou červenej blikajúcej LED (s. 6) vo vnútri prilby. Ak chcete vypnúť režim brúsenie, znovu stlačte tlačidlo „Grind". Po 10 minútach sa režim brúsenia automaticky resetuje.
5. **Citlivosť.** S tlačidlom citlivosti sa citlivosť svetla nastavuje podľa zváracieho oblúka a okolitého svetla (s. 7). Hranicou oblasti „Super High" je štandardné nastavenie citlivosti. Otáčaním gombíka je možné ich prispôsobiť. V oblasti „Super High" sa môže dosiahnuť maximálna svetelná citlivosť.
6. **Posúvač snímača.** Posúvač snímača je možné nastaviť do dvoch rozličných polôh. V závislosti od polohy sa zmenší (s. 7) alebo zväčší (s. 7) detekčný uhol okolitého svetla, napr. kazeta reaguje silnejšie alebo slabšie na okolité zdroje svetla.
7. **Spínač otvorenia.** Otváracie tlačidlo (s oneskorením, pozri str. 7) umožňuje zvoliť oneskorenie otvorenia pri prechode z tmavého do svetlého stavu. Tlačidlo umožňuje plynulé prispôsobenie prechodu z tmavého do svetlého stavu medzi 0,05 až 1,0 s.

Čistenie a dezinfekcia

Kazetu a predné sklo je nutné pravidelne čistiť použitím jemnej látky. Nepoužívajte žiadne silné alebo abrazívne čistiace prostriedky a alkohol. Poškriabané alebo poškodené sklo sa musí vymeniť.

Skladovanie

Zváracia prilba sa musí skladovať pri izbovej teplote a nízkej vlhkosti. Skladovanie prilby v pôvodnom obale predĺži životnosť batérií.

Výmena predného skla (s. 8-9)

Stlačením bočnej spony sa predné sklo uvoľní a môžete ho vybrať. Do spony na jednej strane nasaďte nové predné sklo. Predné sklo potiahnite do spony na druhej strane a upevnite ho na svoje miesto. Pri tejto manipulácii sa musí trochu zatlačiť, aby tesnenie na prednom skle riadne priliehalo k prilbe.

Výmena batérií (s. 5)

Kazeta má vymeniteľné lítiové článkové batérie typu CR2032. Ak zváraciu prilbu používate s prípojkou čerstvého vzduchu, pred výmenou batérií musíte odobrať lícne tesnenie. Batérie je nutné vymeniť, ak LED na kazete bliká zelenou farbou.

1. Opatrne odoberte kryt batérie
2. Batérie vyberte a zlikvidujte ich v súlade s národnými predpismi o špeciálnom odpade
3. Vložte batérie typu CR2032 tak, ako je zobrazené
4. Opatrne opäť nasaďte kryt batérie

Ak tieniaca kazeta po zapálení zváracieho oblúka nestmavne, skontrolujte, prosím, polaritu batérie. Ak chcete skontrolovať, či sú batérie ešte dostatočne nabité, držte tieniacu kazetu oproti svietiacej lampe. Ak bliká zelená LED, batérie sú vybité a musia sa okamžite vymeniť. Pokiaľ kazeta s ochrannou clonou nefunguje správne aj napriek správnej výmene batérií, potom je už nepoužiteľná a musí sa nahradiť.

Vybratie/nasadenie obal (s. 8)

1. Vytiahnite gombík úrovne ochrany
2. Opatrne odoberte kryt batérie
3. Uvoľnite pružinu uchytenia kazety tak, ako je zobrazené
4. Kazetu opatrne vyklopte
5. Uvoľnite satelit tak, ako je zobrazené
6. Satelit vytiahnite cez otvor v prilbe
7. Satelit otočte o 90° a pretlačte ho cez otvor prilby
8. Odobrať / vymeniť odtieň kazetu

Kazetu nasaďte v opačnom poradí.

Riešenie problémov

Kazeta sa nestmavuje

→ Nastavte citlivosť
→ Zmeňte polohu posúvača snímača
→ Vyčistite snímače alebo predné sklo
→ Deaktivujte režim brúsenia
→ Skontrolujte prúd svetla k snímaču
→ Zvoľte ručný režim
→ Vymeňte batérie

Úroveň ochrany príliš svetlá

→ zvoľte vyšší stupeň zatemnenia

Úroveň ochrany príliš tmavá

→ zvoľte nižší stupeň zatemnenia
→ Očistite alebo vymeňte predné krycie sklo

Kazeta bliká

→ Upravte pozíciu vypínača oneskorenia na postupe zvárania.
→ Vymeňte batérie

Slabý výhľad

→ Vyčistite predné sklo alebo kazetu
→ Podľa spôsobu zvárania nastavte úroveň ochrany
→ Zvýšte okolité osvetlenie

Zváracia prilba sa posúva

→ Nastavte alebo dotiahnite hlavový popruh

Špecifikácie

(Vyhradzujeme si právo vykonať technické zmeny)

Úroveň ochrany	SL2.5 (režim osvetlenia) SL8 – SL12 (režim tmy)
Ochrana UV/IR	Maximálna ochrana v režimoch svetlo a tma
Doba prepnutia z režimu svetlo do režimu tma	100µs (23°C/ 73°F) 70µs (55°C/ 131°F)
Doba prepnutia z režimu tma do režimu svetlo	0.05 - 1.0s
Rozmery kazety	90 x 110 x 7 mm / 3,55 x 4,33 x 0,28"
Rozmery zorného poľa	50 x 100 mm / 1,97 x 3,94"
Elektrické napájanie	Solárne články, 2 ks Li batérie 3V vymeniteľné (CR2032)
Hmotnosť	Non PAPR: 489g / 17.25 oz PAPR: 689g / 24.3038 oz
Prevádzková teplota	-10°C – 70°C / 14°F – 157°F
Teplota skladovania	-20°C – 80°C / -4°F – 176°F
Klasifikácia podľa EN379	Optická trieda = 1 Rozptyl svetla = 1 Homogenita = 1 Závislosť zorného uhla = 1
Normy	CE, ANSI, EAC, compliance with CSA, KCS
Ďalšie označenia pre verziu PAPR (notifikovaný orgán CE1024)	EN12941 (TH3 v kombinácii s e3000/e3000X , TH2 pre verzie s prilbou a e3000/e3000X) EN 14594 Class 3B

Náhradné diely (s. 6-7)

-Prilba bez kazety (SP01)
-Kazeta spolu s bočnicami (satelitmi) (SP02)
-Predné sklo (SP03)
-Opravná sada 2 (SP04)
-Vnútorné ochranné sklo (SP05)
-Opravná sada (Gombík potenciometra, Gombík citlivosti, Kryt batérie) (SP06)
-Hlavový popruh so zapínaním (SP07)
-Čelenka (potítko) (SP08 /SP09)

Detailné čísla artiklov pozri obal (predposledná strana).

Vyhlásenie o zhode

Pozri internetovú adresu na poslednej strane.

Právne pokyny

Tento dokument zodpovedá požiadavkám nariadenia EÚ 2016/425 č. 1.4 prílohy II.

Menované miesto

Detailné informácie pozri poslednú stranu.

Slovensko

Uvod
Čelada za varjenje je tip naglavne opreme, ki jo uporabljate, ko izvajate določene postopke varjenja. Z njo zaščitite oči, obraz in vrat pred opeklinami sikajočega plamena, ultravijoličnо svetlobo, iskrami, infrardečo svetlobo in vročino. Čelada je sestavljena iz več delov (poglejte seznam dodatnih delov). Avtomatičen filter za varjenje je sestavljen iz pasivnega UV in pasivnega IR filtra z aktivnim filtrom, katerega prepustnost svetlobe se razlikuje v vidnem polju spektra, odvisno od sevanja, ki prihaja od varilnega loka. Prepustnost svetlobe avtomatičnega varilnega loka ima začetno visoko vrednost (svetlo stanje). Ko se poveča svetlost varilnega loka in v določenem preklopnem času, se prepustnost svetlobe filtra spremeni na nizko vrednost (temno stanje). Odvisno od modela, je čelado moč združiti z zaščitno čelado in / ali z PAPR (Powered Air Purifying Respirator) sistemom.

Varnostna navodila
Pred uporabo čelade preberite navodila za uporabo čelade. Preverite, če je čelna leča pravilno nameščena. Če napak ni možno popraviti, je treba prenehati z uporabo kasete.

Varnostni ukrepi in zaščitne omejitve / Tveganja
Med varjenjem se sproščata toplota in sevanje, ki lahko povzročita poškodbo oči in kože. Ta izdelek ščiti oči in obraz. Men nošenjem čelade so vaše oči že zaščitene pred ultravijoličastim in infrardečim sevanjem, ne glede na faktor zaščite. Za zaščito ostalih delov telesa nosite ustrezno zaščitno obleko. V nekaterih primerih lahko pri določenih osebah delci in med varjenjem sproščene substance povzročijo alergične kožne reakcije. Materiali, ki pridejo v stik s kožo, lahko pri občutljivih osebah povzročijo alergične reakcije. Varnostna varilna čelada se se sme uporabljati le za varjenje in brušenje, ne pa za druga dela. Proizvajalec ne prevzema nobene odgovornosti, če čelado uporabljate za druge namene, kot za to, čemur je namenjena ali ne sledite navodilom za uporabo. Čelada je primerna za vse varilne postopke, **razen zalasersko varjenje**. *Prosimo, upoštevajte priporočeni nivo zaščite na pokrovu v skladu z EN169.* Čelada ne nadomešča varnostne čelade. Odvisno od modela, je čelado možno združiti z zaščitno čelado. Čelada lahko vpliva na vidno polje zaradi svoje sestave (pogled na stran ni možen, razen, če obrnete glavo) in lahko vpliva na dojemanje barv zaradi prenosa svetlobe zaradi avtomatične potemnitve filtra. Zaradi tega morda ne boste opazili signalnih luč ali opozoril. Poleg tega obstaja nevarnost trka zaradi večje velikosti (ko imate na glavi čelado). Čelada prav tako zmanjša zaznavanje zvoka in vročine.

Stanje pripravljenosti
Kaseta ima funkcijo samodejnega izklopa, ki poveča življenjsko dobo storitve. Če je jakost svetlobe na filtrskem vložku približno 10 minut manjša od 1 luksa, se filtrski vložek samodejno izklopi. Za ponovno aktiviranje kasete mora biti solarna celica za kratek čas izpostavljena dnevni svetlobi. Če varilnega filtra ne morete ponovno aktivirati, in ne ugasne, ko nastane varilni oblok, pomeni, da ne deluje in ga je treba zamenjati.

Jamstvo in odgovornost
Prosimo, da si ogledate navodila nacionalne prodajne organizacije proizvajalca za določbe garancije. Za nadaljnje informacije, se prosim obrnite na svojega uradnega trgovca. Jamstvo velja le za material in napake pri izdelavi. V primeru poškodbe zaradi nepravilne uporabe, nepooblaščenega posega ali za uporabo, ki je proizvajalec ni predvidel, jamstvo in obveznosti prenehajo. Prav tako odgovornost in garancija nista več veljavni, če uporabljate rezervne dele, ki niso več uporabni, ali jih niste kupili pri proizvajalcu.

Rok uporabe
Rok uporabe varilne čelade je neomejen. Izdelček se lahko uporablja, dokler se ne pojavijo vidne ali nevidne poškodbe oziroma tako dolgo, dokler se na izdelku ne pojavijo funkcionalne težave.

Način uporabe(Quick Start Guide)
1. **Čelni trak.** Prilagodite zgornji čelni trak (s. 4) na velikost vaše glave. Pritisnite zobati gumb (s. 4) in ga obrnite dokler čelni trak varno ne sede, vendar brez stiskanja.
2. **Razdalja med očmi in kotom čelade.** S sprostitvijo zaklepnih gumbov (s. 4-5), je možno nastaviti razdaljo med kaseto in očmi. Namestite obe strani enako in ne nagibajte. Potem ponovno pričvrstite zaklepni gumb. Kot čelade je možno nastaviti sz vrtljivim preklopnikom (s. 5)
3. **Nivo zaščite.** Stopnjo zasenčenosti je mogoče spreminjati z vrtenjem gumba od stopnje SL 8 do SL 12 v skladu s standardom EN 379,
4. **Način brušenje.** Pritisnite gumb za nivo zaščite (s. 6) in preklopite kaseto v način brušenje. V tem načinu se kaseta deaktivira in ostane v svetlem načinu. Aktivirani način brušenje je označen z utripajočim rdečim LED (s. 6) v čeladi. Za dekativiranje načina brušenja pritisnite gumb za nivo zaščite. Po 10 minutah se način brušenje samodejno ponastavi.
5. **Občutljivost.** S tipko za občutljivost se občutljivost na svetlobo prilagodi glede na varilni oblok in svetlobo okolja (s. 7). Vrednost nastavitve "Super High" je privzeta nastavitev občutljivosti. Prilagodite jo lahko z obračanjem gumba. Območje "Super High" je območje zelo visoke svetlobne občutljivos ti. -
6. **Drsnik za občutljivost.** Drsnik za občutljivost lahko nastavite v dva položaja. Odvisno od položaja se zmanjša (s. 7) ali poveča (s. 7) kot detekcije osvetlitve okolice, t.j. kaseta reagira slabše na svetlobne vire.
7. **Začetno stikalo.** Gumb za odpiranje (zakasnitev) (str. 7) omogoča izbiro zakasnitve pri prehodu iz teme v svetlobo. Gumb omogoča brezstopenjsko prilagoditev pri prehodu iz teme v svetlobo med 0,05 do 1,0 sek.

Čiščenje in dezinfekcija
Kaseto in čelno lečo je treba redno čistiti z mehko krpo. Ni dovoljena uporaba močnih čistilnih sredstev, alkohola ali abrazivnih čistilnih sredstev. Opraskane in poškodovane leče je treba zamenjati.

Hramba
Varilno čelado je treba hraniti pri sobni temperaturi in na nizki vlažnosti. Hramba čelade v originalni embalaži poveča življenjsko dobo baterij.

Zamenjava čelne leče (s. 8-9)
Pritisnite na zaponko ter tako sprostite čelno lečo in jo odstranite. Namestite novo čelno lečo na eno strani v zaponko. Potegnite čelno lečo do druge zaponke in jo zapnite. To zahteva nekaj tlaka, da tako zagotovite tesnjenje tesnila na čelni leči.

Zamenjava baterij (s. 5)
Kaseta ima izmenljive litijeve baterije, tipa CR2032. Če uporabljate varilno čelado s povezavo na svež zrak, morate pred zamenjavo baterij najprej odstraniti čelno tesnilo. Baterije je treba zamenjati, ko LED na kaseti utripa v zeleni barvi.
1. Previdno odstranite pokrov baterij
2. Odstranite baterije in jih odložite skladno z nacionalnimi predpisi o posebnih odpadkih
3. Vstavite baterije tipa CR2032, kot je prikazuje
4. Previdno odstranite pokrov baterij

Če zaslon kasete ne potemni, ko se pojavi varilni oblok, preverite polarizacijo baterij. Da preverite ali imajo baterije zadostno moč, držite zaslon kasete na svetlobisvetilke. Če LED utripa v zeleni barvi, so baterije prazne in jih je treba takoj zamenjati. Če zaslon kasete ne deluje pravilno, kljub pravilno vstavljenim baterijam, je neuporaben in ga je treba zamenjati.

Odstranitev/namestitev kasete (s. 8)
1. Izvlecite gumb za nivo zaščite
2. Previdno odstranite pokrov baterij
3. Sprostite zadrževalno vzmet kasete, ko to prikazuje
4. Previdno nagnite kaseto
5. Odklenite satelit, kot to prikazuje
6. Izvlecite satelit skozi režo v čeladi
7. Satelit zavrtite za 90° in ga potisnite skozi odprtino v čeladi
8. Odobrat ' / vmeniť odtieň kazetu

Kaseto namestite v obratnem vrstnem redu.

Iskanje napak
Kaseta ne potemni
→ Nastavitev občutljivosti
→ Spremeni položaj drsnika senzorja
→ Očistite senzorje ali čelno lečo
→ Deaktiviranje načina brušenje
→ Preverite dostop svetlobe do senzorja
→ Izbira ročnega načina
→ Zamenjava baterij

Nivo zaščite je preveč svetel
→ izberite višjo raven zasenčenosti

Nivo zaščite je preveč temen
→ izberite nižjo raven zasenčenosti
→ očistite ali zamenjajte sprednjo pokrivno lečo

Motnje na kaseti
→ Položaj stikala zakasnitve prilagodite glede na vrsto varilnega procesa.
→ Zamenjava baterij

Slaba vidljivost
→ Očistite čelno lečo ali kaseto
→ Prilagodite nivo zaščite na varilni postopek
→ Pojavečajte svetlobo okolice

Zdrsi varilne čelade
→ Prilagodite/zategnite čelni trak

Podatki
(Pridržujemo si pravico do tehničnih sprememb)

Nivo zaščite	SL2.5 (svetel način) SL8– SL12 (temen način)
UV/IR zaščita	Največja stopnja svetlega in temnega načina
Čas preklopa iz svetlobe v temo	100µs (23°C / 73°F) 70µs (55°C / 131°F)
Čas preklopa iz svetlobe v temo	0.05 - 1.0s
Dimenzije kasete	90 x 110 x 7mm / 3.55 x4.33 x 0.28"
Dimenzije vidnega polja	50 x 100mm / 1.97 x 3.94"
Napajanje	Sončne celice, 2 Li 3V baterij, izmenljivi (CR2032)
teža	Non PAPR: 489g / 17.25 oz PAPR: 689g / 24.3038 oz
Delovna temperatura	-10°C – 70°C / 14°F – 157°F
Temeratura skladiščenja	-20°C – 80°C / -4°F – 176°F
Klasifikacija po EN379	Optični razred = 1 Razpršitev svetlobe = 1 Homogeneličnost = 1 Odvisnost od vidnega kota = 2
Standardi	CE, ANSI, EAC, compliance with CSA, KCS
Dodatne oznake za različico PAPR (priglašeni organ CE1024)	EN12941 (TH3 v kombinaciji z e3000/e3000X , TH2 za različice s hardhat in e3000/e3000X) EN 14594 Class 3B

Nadomestni deli (s. 9)
-Čelada (brez kasete (SP01)
-Kaseta s satelitom (SP02)
-Čelna leča (SP03)
-Opravna sada 2 (SP04)
-Notranja zaščitna leča (SP05)
-Opravna sada 1 (Gumb potenciometra, Gumb za občutljivost, Pokrov baterije) (SP.06)
-Čelni trak s sponko (SP07)
-Potni trak (SP08 / SP09)

Za podrobne številke artikla poglejte na notranjo stran naslovnice tega priročnika (2. zadnja stran).

Deklaracija o skladnosti
Poglejte na spletno stran na zadnji strani.

Pravne informacije
Ta dokument se sklada z zahtevami EU regulativ 2016/425 točka 1.4 aneksa II.

Obveščeno telo
Poglejte zadnjo stran za podrobne informacije.

Română

Introducere

Casca pentru sudură reprezintă un tip de echipament folosit la efectuarea anumitor lucrări de sudură şi servește la protecția ochilor, feţei şi gâtului împotriva arsurilor, luminii ultraviolete, scânteilor, luminii infraroşii şi căldurii. Casca are mai multe părţi componente (vezi lista cu piesele de schimb). Filtrul de sudură automat este format dintr-un filtru pasiv UV şi un filtru pasiv IR în combinaţie cu un filtru activ. Luminozitatea variază în spectrul vizibil în funcţie de radiaţia arcului de sudură. Nivelul de luminozitate a filtrului de sudură automat are o valoare iniţială ridicată (lumină). La apariţia arcului de sudură şi într-un interval de comutare predefinit, luminozitatea filtrului trece la o valoare inferioară (întuneric). În funcţie de model, casca de sudură poate fi utilizată împreună cu o cască de protecţie şi/sau cu un sistem de respiraţie PAPR (sistem de respiraţie electric cu funcţie de purificare a aerului).

Instrucţiuni de siguranţă

Vă rugăm să citiţi instrucţiunile de utilizare înainte de a folosi casca. Verificaţi ca lentila de acoperire faţă să fie corect pusă. Dacă nu pot eliminate erorile, trebuie să nu mai folosiţi cartuşul.

Precauţii şi restricţii de protecţie / Riscuri

În timpul procesului de sudare se degajă căldură şi radiaţii care pot cauza leziuni ale ochilor şi pielii. Acest produs oferă protecţie ochilor şi feţei. Când purtaţi casca, ochii sunt deja protejaţi la radiaţiile ultraviolete şi infraroşii indiferent de nivelul de umbrire. Pentru a vă proteja restul corpului, trebuie să purtaţi îmbrăcăminte de protecţie adecvată. În anumite situaţii particulele şi substanţele eliberate în timpul procesului de sudare pot genera la persoanele cu anumite predispoziţii reacţii alergice ale pielii. Materiale care vin în contact cu pielea pot cauza reacţii alergice la persoanele sensibile la astfel de reacţii. Casca de protecţie pentru sudură trebuie folosită numai la sudură sau polizare şi nu pentru alte aplicaţii. Fabricantul nu-şi asumă răspunderea în cazurile în care casca de sudură se utilizează în alte scopuri decât cele destinate sau cu nerespectarea instrucţiunilor de utilizare. Casca este adecvată pentru toate procedurile de sudură omologate, **cu excepţia sudurii cu laser**. *Vă rugăm să luaţi la cunoştinţă nivelul de protecţie recomandat în concordanţă cu EN169 de pe copertă.* Casca nu poate prelua rolul de cască de protecţie. În funcţie de model, casca de sudură poate fi utilizată împreună cu o cască de protecţie. Casca de sudură poate limita câmpul vizual din cauza structurii sale constructive (nu se poate privi în lateral fără a se întoarce capul) şi poate afecta percepţia culorilor datorită modului de transmisie a luminii de către filtrul automat de auto-întunecare. Astfel, este posibil ca semnalele luminoase sau indicatoarele de avertizare să nu poată fi văzute. În plus, există şi riscul de lovire din cauza unei suprafeţe mai mari (capul şi casca). De asemenea, casca diminuează percepţia auditivă şi termică.

Regim de repaus

Cartuşul are o funcţie automată de deconectare, care prelungeşte durata de utilizare. Dacă nicio lumină nu cade pe celulele solare timp de aproximativ 10 minute sub 1 Lux, cartuşul se opreşte automat. Pentru a reactiva cartuşul, celulele solare trebuie expuse un timp scurt la lumina zilei. Dacă filtrul de sudare nu poate fi reactivat sau nu se opacizează când arcul sudurii este amorsat, trebuie considerat ca nefuncţional şi înlocuit.

Garanţie şi responsabilitate

Consultaţi instrucţiunile departamentului de vânzări naţional al fabricantului privind clauzele garanţiei. Pentru informaţii suplimentare, luaţi legătura cu reprezentantul autorizat. Garanţia este acordată doar pentru defecte de material şi fabricaţie. În cazul în care apar defecţiuni datorate utilizării incorecte, intervenţiilor neautorizate sau unor utilizări neconforme cu cele prevăzute de producător, garanţia sau responsabilitatea producătorului nu mai sunt valabile. De asemenea, răspunderea şi garanţia se anulează dacă se utilizează piese de schimb care nu sunt achiziţionate de la fabricant.

Durata de viaţă aşteptată

Casca de sudură nu are o dată de expirare. Produsul poate fi folosit atâta timp cât nu apar daune vizibile sau invizibile sau probleme funcţionale.

Mod de utilizare (Quick Start Guide)

1. **Bandă pentru cap.** Ajustaţi banda superioară (p. 4) la mărimea capului dumneavoastră. Apăsaţi butonul cu clichet (p. 4) şi rotiţi până când banda pentru cap este prinsă în siguranţă, dar fără a exercita presiune.
2. **Distanţa de la ochi şi unghiul căştii.** Prin eliberarea butoanelor de blocare (p. 4-5), distanţa dintre cartuş şi ochi poate fi ajustată. Ajustaţi amândouă părţile în mod egal şi nu basculaţi. Apoi strângeţi din nou butoanele de blocare. Unghiul căştii poate fi reglat prin butonul rotativ (p. 5).
3. **Nivelul de protecţie.** Nivelul umbrei poate fi modificat prin rotirea butonului, pentru niveluri ale umbrei între SL 8 - SL 12, în conformitate cu standardul EN 379.
4. **Mod pentru polizare.** Apăsaţi butonul de nivel de protecţie (p. 6) pentru a comuta cartuşul la modul pentru polizare. În acest mod cartuşul este dezactivat şi rămâne în mod clar. Activarea modului pentru polizare este indicată de LED-ul (p. 6) roşu intermitent în interiorul căştii. Pentru a dezactiva modul pentru polizare, apăsaţi din nou butonul de nivel de protecţie. După 10 minute, modul pentru polizare este resetat în mod automat.
5. **Sensibilitate.** Cu ajutorul butonului de sensibilitate, sensibilitatea la lumină este reglată în funcţie de arcul de sudură şi de lumina ambientală (p. 7). Graniţa zonei „Superridicat“ este setarea de sensibilitate standard. Prin rotirea butonului, acestea pot fi personalizate. În zona „Super High “ se poate realiza o sensibilitate maximă la lumină.-
6. **Buton glisant senzor.** Butonul glisant al senzorului poate fi fixat în două poziţii diferite. În funcţie de poziţie, unghiul detectării luminii ambientale este redus (p. 7) sau majorat (p. 7), respectiv cartuşul reacţionează mai mult sau mai puţin puternic la sursele de lumină înconjurătoare
7. **Întrerupător pentru deschidere.** Butonul de deschidere (Delay) (pag. 7) vă permite să selectaţi o amânare a deschiderii de la întuneric la lumină. Butonul permite o infinitate de ajustări de la lumină la întuneric, între 0,05-1,0 s.

Curăţarea şi dezinfecţia

Cartuşul şi lentila lentila de acoperire faţă trebuie curăţate periodic cu o lavetă moale. Nu trebuie folosiţi agenţi puternici de curăţare, alcool sau agenţi de curăţare abrazivi. Lentilele zgâriate sau deteriorate trebuie înlocuite.

Depozitare

Casca de sudură trebuie depozitată la temperatura camerei şi la umiditate joasă. Depozitarea căştii în ambalajul original va creşte durata de viaţă funcţională a bateriilor.

Înlocuirea lentilei de acoperire faţă (p. 8-9)

Apăsaţi clema laterală pentru a elibera lentila de acoperire faţă şi o îndepărtaţi. Ataşaţi noua lentilă de acoperire faţă la clema laterală. Trageţi lentila de acoperire faţă în jurul celei de a doua cleme şi o fixaţi o în locaş. Această acţiune necesită o anume presiune pentru a ne asigura de efectul dorit al garniturii lentilei de acoperire faţă.

Înlocuirea bateriilor (p. 5)

Cartuşul are baterii Lithium tip pastilă ce pot fi înlocuite, tip CR2032. Dacă folosiţi casca de sudură cu un racord de aer proaspăt, trebuie să scoateţi garnitura de etanşare a feţei înainte de a înlocui bateriile. Bateriile trebuie înlocuite când LED-ul de pe cartuş luminează intermitent verde.

1. Îndepărtaţi cu atenţie capacul bateriilor
2. Îndepărtaţi bateriile şi evacuaţi-le conform reglementărilor naţionale privitoare la deşeurile speciale
3. Introduceţi bateriile de tip CR2032, aşa cum se arată la
4. Reaşezaţi cu atenţie capacul bateriilor

În cazul în care cartuşul de umbrire nu opacizează atunci când este amorsat arcul sudurii, vă rugăm să verificaţi polaritatea bateriilor. Pentru a verifica dacă bateriile mai au suficientă energie, ţineţi cartuşul de umbrire contra unei lămpii strălucitoare. Dacă LED-ul verde luminează intermitent, bateriile sunt consumate şi trebuie înlocuite imediat. Dacă cartuşul de umbrire nu funcţionează corect, cu toate că bateriile au fost corect înlocuite, trebuie declarat nefuncţional şi înlocuit.

Îndepărtarea/instalarea cartuşului (p. 8)

1. Extrageţi butonul de nivel de protecţie
2. Îndepărtaţi cu atenţie capacul bateriilor
3. Deblocaţi arcul de reţinere a cartuşului, aşa cum se arată
4. Basculaţi cu atenţie cartuşul în exterior
5. Deblocaţi satelitul, aşa cum se arată
6. Trageţi în exterior satelitul prin orificiul din cască
7. Rotiţi satelitul cu 90° şi împingeţi prin orificiu în cască
8. Scoateţi / înlocuiţi cartuşul de umbră

Cartuşul se montează în ordinea inversă.

Detectarea şi remedierea defecţiunilor

Cartuşul nu se opacizează

→ Reglaţi sensibilitatea
→ Schimbaţi poziţia butonului glisant al senzorului
→ Curăţaţi senzorii sau lentilele de acoperire din faţă
→ Dezactivaţi modul pentru polizare
→ Verificaţi fluxul de lumină către senzor
→ Selectaţi modul manual
→ Înlocuiţi bateriile

Nivelul de protecţie este prea clar

→ alegeţi un nivel al umbrei mai ridicat

Nivelul de protecţie este prea opac

→ alegeţi un nivel al umbrei mai scăzut
→ Curăţaţi sau înlocuiţi lentilele capacului frontal

Cartuşul pâlpâie

→ Reglaţi poziţia comutatorului cu temporizare la procedura de sudare
→ Înlocuiţi bateriile

Vizibilitate slabă

→ Curăţaţi lentilele de acoperire din faţă sau cartuşul
→ Adaptaţi nivelul de protecţie la procedura de sudare
→ Intensificaţi iluminarea ambientală

Casca de sudare alunecă

→ Ajustaţi/strângeţi banda capului

Specificaţii

(Ne rezervăm dreptul de a face modificări tehnice)

Nivelul de protecţie	SL2.5(mod clar) SL8– SL12 (mod opac)
Protecţie UV/IR	Protecţie maximă în modurile clar şi opac
Timpul de comutare de la clar la opac	100µs (23°C / 73°F) 70µs (55°C / 131°F)
Timpul de comutare de la opac la clar	0.05 - 1.0s
Dimensiunile cartuşului	90 x 110 x 7 mm / 3,55 x 4,33 x 0,28"
Dimensiunile câmpului vizual	50 x 100 mm / 1,97 x 3,94"
Alimentarea cu energie	Celule solare, 2 buc. baterii LI 3V Inlocuibile (CR2032)
Greutate	Non PAPR: 489g / 17.25 oz PAPR: 689g / 24.3038 oz
Temperatura de utilizare	-10°C – 70°C / 14°F – 157°F
Temperatura de depozitare	-20°C – 80°C / -4°F – 176°F
Clasificarea conform EN379	Clasa optică = 1 Dispersia luminii = 1 Omogenitate = 1 Dependenţa de unghiul de vedere = 2
Standarde	CE, ANSI, EAC, compliance with CSA, KCS
Marcaj suplimentar pentru versiunea PAPR (organism notificat CE1024)	EN12941 (TH3 In combinaţie cu e3000/e3000X., TH2 pentru versiunile cu hardhat şi e3000/e3000X) EN 14594 Class 3B

Piese de schimb (p. 9)

-Cască fără cartuş (SP01)
-Cartuş, inclusiv satelit (SP02)
-Lentilă de acoperire faţă (SP03)
-Kit de reparare 2 (SP04)
-Lentilă de protecţie interioară (SP05)
-Kit de reparare 1 (Buton potenţiometru, Buton sensibilitate, Capac baterii) (SP06)
-Banderolă de cap cu strângere (SP07)
-Bandă antitranspiraţie (SP08 / SP09)

Numărul de articol poate fi consultat pe coperta interioară a acestui manual (penultima pagină).

Declaraţia de conformitate

Vezi adresa de internet de pe ultima pagină.

Precizări legale

Documentul respectă cerinţele reglementării UE nr. 425/2016, punctul 1.4 din Anexa II.

Organismul notificat

Vezi ultima pagină cu detalii.

Eesti

Sissejuhatus

Keevituskiiver on peakate, mida kasutatakse teatud tüüpi keevitustöödel, et kaitsta silmi, nägu ja kaela sähvatuspõletuse, ultraviolettvalguse, sädemete, infrapunavalguse ja kuumuse eest. Kiiver koosneb mitmest osast (vt varuosade loendit). Automaatne keevitusfilter koosneb passiivsest UV-filtrist ja aktiivfiltriga varustatud passiivsest IR-filtrist, mille valgusläbivus varieerub spektri nähtavas osas, sõltuds keevituskaare kiirgusintensiivsusest. Automaatse keevitusfiltri valgusläbivus on algselt suur (hele olek). Pärast keevituskaare saavutamist muutub filtri valgusläbivus määratletud lülitusaja jooksul väikseks (tume olek). Mudelist sõltuvalt saab kiivrit kombineerida kaitsekiivri ja/või mootoriga käivitatava õhku puhastava respiraatori (Powered Air Purifying Respirator, PAPR) süsteemiga.

Ohutusjuhised

Palun lugege enne kiivri kasutamist läbi kasutusjuhised. Kontrollige, kas esikatte klaas on paigaldatud korrektselt. Kui vigade kõrvaldamine ei ole võimalik, tuleb sirmi kasutamine lõpetada.

Ettevaatusabinõud ja turvapiirangud / Riskid

Keevitustoimingu ajal eraldub kuumust ja kiirgust, mis võivad kahjustada silmi ja nahka. Antud toode pakub kaitseb silmadele ja näole. Kiivrit kandes on teie silmad, hoolimata varjetasemest, alati ultraviolett- ja infrapunakiirguse eest kaitstud. Ülejäänud kehapiirkondade kaitsmiseks tuleb kanda vastavat kaitserõivastust. Teatud asjaoludel võivad keevitustoimingu käigus eralduvad osakesed ja ained põhjustada vastava eelsoodumusega isikute nahal allergilisi reaktsioone. Nahaga kokkupuutuvad materjalid võivad põhjustada vastuvõtlikel isikutel allergilisi reaktsioone. Keevitamiseks mõeldud kaitsekiivrit tohib kasutada ainult keevitamisel ja lihvimisel, kuid mitte muude toimingute teostamiseks. Tootja ei võta endale mingit vastutust, kui keevituskiivrit kasutatakse ebaotstarbeliselt või kasutusjuhendit eirates. Kiiver sobib kasutamiseks kõigi väljakujunenud keevitustoimingute puhul, **välja arvatud laserkeevitus**. *Palun pöörake tähelepanu ümbrisel märgitud soovitatavale kaitsetasemele, mis on vastavuses standardiga EN169.* Kiiver ei asenda kaitsekiivrit. Mudelist sõltuvalt saab kiivrit kombineerida kaitsekiivriga. Konstruktsioonile kehtivate tehniliste nõuete tõttu võib kiiver mõjutada vaatevälja (kõrvale on võimalik vaadata vaid pead keerates) ja värvitaju (isetumeneva filtri valgusläbivuse tõttu). Seetõttu ei pruugi kiivri kasutaja märgata signaal- või hoiatuslampe. Lisaks kaasneb pähe tõmmatud kiivriga löögioht (kasutaja ei pruugi tajuda kiivri kontuure). Kiiver vähendab ka kasutaja heli- ja kuumustaju.

Puhkerežiim

Sirmil on automaatne väljalülitusfunktsioon, mis pikendab selle kasutusiga. Kui kassetile langeb valgust vähem kui 1 luks ligikaudu 10 minuti jooksul, lülitub kassett automaatselt välja. Sirmi sisselülitamiseks piisab päevavalguse lühiajalisest langemisest päikesepatareile. Kui keevitusfiltrit ei ole võimalik sisse lülitada või see ei tumene keevituskaare süttimisel, tuleb see lugeda mittetöötavaks ja välja vahetada.

Garantii ja vastutus

Garantiitingimused leiate tootja riikliku müügiasutuse juhistest. Lisateabe saamiseks võtke palun ühendust meie kohaliku edasimüüjaga. Garantii kehtib ainult materjali ja tootmisdefektide puhul. Sobimatust kasutamisest, omavolilisest sekkumisest või tootja poolt mitte ette nähtud kasutusviisist tingitud kahjude korral garantii ega vastutus ei kehti. Meie vastutus ja garantii kaotavad kehtivuse ka siis, kui te ei kasuta tootja varuosi.

Oodatav kasutusaeg

Keevituskiivril ei ole kasutusaeg piiratud. Toodet on võimalik kasutada kuni tekivad nähtavad või nähtamatud vigastused või funktsionaalsed probleemid

Kuidas kasutada (Quick Start Guide)

1. **Peapael.** Kohendage ülemist reguleerimispaela (p. 4) vastavalt oma pea mõõtmetele. Vajutage põrknupp (p. 4) sisse ja keerake seda, kuni peapael istub kindlalt, kuid survet avaldamata.
2. **Kaugus silmadest ja kiivri kaldenurk.** Lukustusnuppude vabastamisel (p. 4-5) saab reguleerida sirmi ja silmade vahelist kaugust. Reguleerige mõlemad küljed ühtemoodi ja ärge kallutage. Seejärel kinnitage uuesti lukustusnupud. Kiivri kaldenurka saab reguleerida pöördnupu (p. 5) abil.
3. **Kaitsetase.** Tumendamise taset saab muuta, keerates tasemenuppu SL 8 – SL 12.
4. **Lihvimisrežiim.** Sirmi lihvimisrežiimile lülitamiseks vajutage kaitsetaseme nuppu (p. 6). Antud režiimis on sirm deaktiveeritud ja püsib heledas režiimis. Sisselülitatud lihvimisrežiimi tähistab punane vilkuv LED-tuli (p. 6) kiivri sees. Lihvimisrežiimi deaktiveerimiseks vajutage uuesti kaitsetaseme nuppu. 10 minuti möödumisel lähtestatakse lihvimisrežiim automaatselt.
5. **Tundlikkus.** Tundlikkuse nupuga regulee ritakse valgustundlikkust vastavalt keevituskaarele ja ümbritsevale valgusele (p. 7). "Super High" ala piir on standardne valgustundlikkuse seadistus. Piire saab seadistada nuppu keerates. "Super High" alas saab saavutada maksimaalse valgustund likkuse. -
6. **Anduri liugur.** Anduri liugurit saab seadistada kahte eri asendisse. Olenevalt asendist vähendatakse (p. 7) või suurendatakse (p. 7) ümbritseva valguse tuvastamisnurka, st sirm reageerib ümbritsevatele valgusallikatele rohkem või vähem intensiivselt.
7. **Avamislüliti.** Avamislüliti (Delay) (lk 7) võimaldab valida avanemise viivitust tumedast heledaks. Nupuga on võimalik löputult reguleerida tumedast heledaks vahemikus 0,05 kuni 1,0 s.

Puhastamine ja desinfitseerimine

Sirmi ja esikatte klaasi tuleb puhastada regulaarselt pehme riidelapiga. Kasutada ei tohi tugevatoimelisi puhastusaineid, alkoholi ega söövitava toimega puhastusaineid. Kriimustatud või kahjustatud klaas tuleb välja vahetada.

Hoiustamine

Keevituskiivrit tuleb hoiustada toatemperatuuril madala õhuniiskusega ruumis. Kiivri hoiustamine originaalpakendis suurendab patareide kasutusiga.

Esikatte klaasi vahetamine (p. 8-9)

Vajutage esikatte klaasi vabastamiseks sisse üks külgklamber ja seejärel eemaldage klaas. Ühendage uus esikatte klaas ühe külgklambriga. Tõmmake esikatte klaasi teise külgklambrini ja kinnitage see oma kohale. Antud toiming vajab teatava surve rakendamist, et tagada esikatte klaasi tihendi soovitud toimet.

vahetamine (p. 5)

Sirmis kasutatakse CR2032-tüüpi vahetatavaid liitium-nööppatareisid. Kui te kasutate värske õhu ühendusega keevituskiivrit, tuleb enne patareide vahetamist eemaldada näotihend. Patareid tuleb välja vahetada siis, kui sirmi LED-tuli vilgub roheliselt.

1. Eemaldage ettevaatlikult patarei kate
2. Eemaldage patareid ja vabanege neist vastavalt erijäätmetele kehtestatud riiklikele normatiividele
3. Sisestage CR2032-tüüpi patareid nagu näidatud joonisel
4. Asetage ettevaatlikult tagasi patarei kate

Kui varjesirm ei tumene keevituskaare süttimisel, kontrollige patareide polaarsust. Kontrollimaks, kas patareide toitevõimsus on piisav, hoidke varjesirmi vastu eredat lambivalgust. Kui roheline LED-tuli vilgub, siis on patareid tühjenenud ja need tuleb viivitamatult välja vahetada. Kui varjesirm ei tööta, vaatamata korrektselt teostatud patareivahetusele, korralikult, tuleb sirm lugeda kasutamiskõlbmatuks ja välja vahetada.

Sirmi eemaldamine / ümbriselt (p. 8)

1. Tõmmake välja kaitsetaseme nupp
2. Eemaldage ettevaatlikult patarei kate
3. Avage sirmi kinnitusvedru nagu näidatud joonisel
4. Kallutage sirm ettevaatlikult välja
5. Avage satelliit nagu näidatud joonisel
6. Tõmmake satelliit kiivri lõhe kaudu välja
7. Pöörake satelliiti 90° ja lükake see läbi kiivri ava
8. Eemalda / asenda varjus kassett

Sirmi paigaldamine toimub vastupidises järjekorras.

Veaotsing

Sirm ei tumene

→ Reguleerige tundlikkust
→ Muutke anduri liuguri asendit
→ Puhastage andurid või esikatte klaas
→ Lülitage lihvimisrežiim välja
→ Kontrollige andurile langevat valgusvoogu
→ Valige manuaalrežiim
→ Vahetage patareid

Kaitsetase liiga hele

→ valige kõrgem tumendamise tase

Kaitsetase liiga tume

→ valige madalam tumendamise tase
→ Puhastage või asendage eesmine kattelääts

Sirm väreleb

→ Reguleerige asendit viitelülitiga keevitusprotseduuris.
→ Vahetage patareid

Kehv nähtavus

→ Puhastage esikatte klaas või sirm
→ Reguleerige kaitsetaset vastavalt keevitustoimingule
→ Suurendage ümbritseva valguse taset

Keevituskiiver libiseb

→ Reguleerige/pinguldage peapaela

Tehnilised andmed

(Me jätame endale õiguse viia läbi tehnilisi muudatusi)

Kaitsetase	SL2.5 (hele režiim)	SL8 – SL12 (tume režiim)
UV/IR-kaitse	Maksimaalne kaitse heledas ja tumedas režiimis	
Lülitumisaeg heledast tumedasse	100µs (23°C / 73°F)	70µs (55°C / 131°F)
Lülitumisaeg tumedast heledasse	0,05-1.0s	
Sirmi mõõtmed	90 x 110 x 7 mm / 3,55 x 4,33 x 0,28"	
Vaatevälja mõõtmed	50 x 100 mm / 1,97 x 3,94 "	
Toide	Päikesepatareid, 2 tk, LI-patareid 3V, vahetatavad (CR2032)	
Kaal	Non PAPR: 489g / 17.25 untsi PAPR: 689g / 24.3038 untsi	
Töötemperatuur	-10°C – 70°C / 14°F – 157°F	
Hoiustamistemperatuur	-20°C – 80°C / -4°F – 176°F	
Klassifikatsioon vastavalt standardile EN379	Optiline klass = 1 Homogeensus = 1	Valguse hajutus = 1 Nähtavuse sõltuvuse nurk = 2
Standardid	CE, ANSI, EAC, compliance with CSA, KCS	
Lisatähised PAPR versiooni jaoks (teavitatud asutus CE1024)	EN12941 (TH3 kombineerituna e3000/e3000X-ga, TH2-ga versioonide puhul, millel on hardhat ja e3000/e3000X) EN 14594 Class 3B	

Komplekti osad (p. 9)

-Kiiver ilma sirmita (SP01)
-Sirm, sh satelliit (SP02)
-Esikatte klaas (SP03)
-Repair kit 2 (SP04)
-Sisemine kaitseklaas (SP05)
-Repair kit 1 (Potentsiomeetri nupp, Tundlikkusnupp, Patarei kate (SP06)
-Kinnitiga peapael (SP07)
-Higipael (SP08 / SP09)

Täpse tootenumbri leiate selle kasutusjuhendi kaane siseküljelt (eelviimaselt lehelt).

Vastavusdeklaratsioon

Vt viimasel lehel asuvat veebiaadressi.

Õigusteave

See dokument vastab EL-i määruse 2016/425 II lisa punktile 1.4.

Teavitatud asutus

Täpsema teabe leiate viimaselt lehelt.

Lietuviškai

Įvadas

Suvirintojo šalmas – tai ant galvos dėvimas įrenginys, naudojamas atliekant tam tikro tipo suvirinimo darbus, siekiant apsaugoti akis, veidą ir kaklą nuo spindulinio nudegimo, ultravioletinių spindulių, kibirkščių, infraraudonųjų spindulių ir kaitros. Šalmą sudaro kelios dalys (žr. atsarginių dalių sąrašą). Automatiniame suvirinimo filtre dera pasyvieji ultravioletinių ir infraraudonųjų spindulių filtrai bei aktyvusis filtras, kurio šviesos praleidimo faktorius priklauso nuo suvirinimo lanko apšvitos. Automatinio suvirinimo filtro šviesos praleidimo faktorius pasižymi didele pradine verte (šviesos būsena). Po suvirinimo lanko žybsnio per nustatytą perjungimo laikotarpį filtro šviesos praleidimo faktorius pakinta į mažesnę vertę (tamsioji būsena). Atsižvelgiant į modelį, šalmą galima derinti su apsauginiu šalmu ir (arba) PAPR (elektrinis oro gryninimo respiratorius) sistema.

Saugos nurodymai

Prieš naudodami apsauginį šalmą prašom perskaityti naudojimo instrukcijas. Patikrinkite, ar priekinio dangtelio lęšis įtaisytas tinkamai. Jei nepavyksta pašalinti trikčių, privalote nutraukti kasetės naudojimą.

Atsargumo priemonės ir apribojimai apsaugos sumetimais / Pavojai

Suvirinimo proceso metu išsiskiria šiluma ir spinduliuotė, kurios gali pažeisti akis ir odą. Šis gaminys teikia akių ir veido apsaugą. Užsidėjus apsauginį šalmą, jūsų akys visada būna apsaugotos nuo ultravioletinės ir infraraudonosios spinduliuotės, nepriklausomai nuo užtamsinimo lygio. Norėdami apsaugoti kitas savo kūno dalis, taip pat privalote vilkėti tinkamus apsauginius drabužius. Esant tam tikroms aplinkybėms, suvirinimo proceso metu išsiskyrusios dalelės ir medžiagos į alergiją linkusiems asmenims gali sukelti alerginę odos reakciją. Medžiagos, kurios patenka ant odos, jautriems asmenims gali sukelti alerginę reakciją. Suvirintojo apsauginis šalmą leidžiama naudoti tik atliekant suvirinimo ir šlifavimo, o ne bet kokius kitus darbus. Gamintojas neprisiima jokios atsakomybės, kai suvirintojo šalmas naudojamas ne pagal paskirtį arba nepaisant naudojimo instrukcijų.Šis apsauginis šalmas tinka visoms žinomoms suvirinimo procedūroms, **išskyrus lazerinį suvirinimą**. *Prašom atkreipti dėmesį į rekomenduojamą apsaugos lygį pagal EN 169, nurodytą ant dangtelio.* Šis šalmas nėra skirtas pakeisti saugos šalmą. Atsižvelgiant į modelį, šį šalmą galima derinti su apsauginiu šalmu. Dėl tam tikrų konstrukcinių specifikacijų šis šalmas gali paveikti regos lauką (nepasukus galvos nesimato vaizdo šonuose) ir dėl automatiškai pritemstančio filtro spalvos praleidimo ypatumų gali paveikti spalvų suvokimą. Dėl šios priežasties gali nesimatyti šviesos signalų ar įspėjamųjų indikatorių. Be to, dėl padidėjusių kontūrų (galvos su šalmu) kyla pavojus į ką nors atsitrenkti. Šalmas papildomai slopina garso ir šilumos pojūčius.

Neaktyvusis režimas

Kasetėje įdiegta automatinio išsijungimo funkcija, kuri pailgina naudojimo trukmę. Jei maždaug 10 minučių ant kasetės krentanti šviesa yra silpnesnė nei 1 liuksas, kasetė automatiškai išsijungs. Norint vėl įjungti kasetę, saulės elementus trumpą laiką turi veikti dienos šviesa. Jei suvirinimo filtro neįmanoma vėl įjungti arba jis nepatamsėja uždegus suvirinimo lanką, suvirinimo filtras laikytinas neveikiančiu ir jį būtina pakeisti.

Garantija ir atsakomybė

Garantijos sąlygas rasite gamintojo nacionalinio prekybos atstovo instrukcijose. Dėl papildomos informacijos apie tai kreipkitės į savo oficialų įgaliotąjį atstovą. Garantija suteikiama tik medžiagų ir gamybos brokui. Atsiradus gedimų, kurių priežastis yra netinkamas naudojimas, ardymas be leidimo arba naudojimas ne pagal gamintojo nurodytą paskirtį, garantija arba atsakomybė nebegalioja. Analogiškai, jei bus naudojamos kitos atsarginės dalys nei parduoda gamintojas, bus anuliuotas atsakomybės ir garantijos galiojimas.

Numatomas galiojimo laikas

Suvirinimo šalmas neturi galiojimo termino. Produktas tinkamas naudoti tol kol neatsiranda matomų ar nematomų pažeidimų ar funkcinių problemų

Kaip naudoti (Quick Start Guide)

1. **Antgalvinė juosta.** Sureguliuokite viršutinę reguliavimo juostą (psl. 4) pagal savo galvos dydį. Įspauskite reketinę rankenėlę (psl. 4) ir ją sukite tol, kol antgalvinė juosta priglus tvirtai, tačiau nespaus galvos.
2. **Atstumas nuo akių ir apsauginio šalmo kampas.** Atleidus fiksavimo rankenėles (psl. 4-5), galima sureguliuoti atstumą tarp kasetės ir akių. Abi puses sureguliuokite vienodai ir nepakreipkite. Paskui vėl užveržkite fiksavimo rankenėles. Apsauginio šalmo kampą galima sureguliuoti sukamąja rankenėle (psl. 5).
3. **Apsaugos lygis.** Tamsinimo lygį galima pakeisti sukant rankenėlę nuo tamsinimo lygio SL 8 iki SL 12.
4. **Šlifavimo režimas.** Norėdami perjungti kasetę į šlifavimo režimą, paspauskite apsaugos lygio rankenėlę (psl. 6). Įjungus šį režimą, kasetė atjungiama ir toliau veikia šviesiuoju režimu. Įjungtą šlifavimo režimą rodo raudonas blyksintis šviesos diodas (psl. 6), esantis apsauginio šalmo viduje. Norėdami išjungti šlifavimo režimą, dar kartą paspauskite apsaugos lygio rankenėlę. Po 10 minučių šlifavimo režimas automatiškai atstatomas.
5. **Jautris.** Naudojant jautrumo mygtuką, šviesos jautrumas nustatomas pagal suvirinimo lanką ir aplinkos šviesą (psl. 7). Itin aukštos srities („Super High“) riba yra standartinis jautrumo nustatymas.
6. **Jutiklių slankiklis.** Jutiklių slankiklį galima nustatyti į dvi skirtingas padėtis. Priklausomai nuo padėties, išorinio apšvietimo aptikimo kampas sumažėja (psl. 7) arba padidėja (psl. 7), t. y. kasetė stipriau arba silpniau reaguoja į išorinio apšvietimo šaltinius.
7. **Atidarymo perjungiklis.** Atidarymo (Delay) rankenėle (p. 7) galima pasirinkti atidarymo delsą perjungiant iš tamsiojo į šviesųjį režimą. Rankenėle galima reguliuoti perėjimą iš tamsiojo į šviesųjį režimą be ribų – nuo 0,05 iki 1,0 s.

Tirišana un dezinfekcija

Kasetę ir priekinio dangtelio lęšį būtina reguliariai valyti minkštu audeklu. Negalima naudoti stiprių valiklių, spirito ar abrazyvinių valiklių. Subraižytus ar apgadintus lęšius būtina pakeisti.

Laikymas

Suvirintojo apsauginis šalmas turi būti laikomas kambario temperatūros ir mažos drėgmės sąlygomis. Laikant apsauginį šalmą originaliojoje pakuotėje, pailgėja baterijų naudojimo trukmė.

Priekinio dangtelio lęšio keitimas (psl. 8-9)

Įspauskite vieną šoninį gnybtą, kad priekinio dangtelio lęšis atsilaisvintų, paskui jį nuimkite. Naują priekinio dangtelio lęšį įspauskite į vieną šoninį gnybtą. Priekinio dangtelio lęšį patraukite prie antro šoninio gnybto ir įspauskite į gnybtą. Šis veiksmas atliekamas nestipriai spaudžiant, kad priekinio dangtelio lęšio tarpiklis tinkamai atliktų savo funkciją.

Baterijų keitimas (psl. 5)

Kasetėje naudojami keičiamieji tabletės tipo ličio elementai (tipas CR2032). Jei naudojate suvirintojo apsauginį šalmą su šviežio oro jungtimi, prieš keisdami baterijas turite nuimti veido sandariklį. Baterijas būtina pakeisti, kai kasetės šviesos diodas blyksi žalia šviesa.

1. Atsargiai nuimkite baterijų dangtelį
2. Išimkite baterijas ir išmeskite jas pagal šalyje galiojančias specialiųjų atliekų tvarkymo taisykles
3. Įdėkite CR2032 tipo baterijas, kaip pavaizduota paveiksle
4. Atsargiai uždėkite baterijų dangtelį

Jei užtamsinimo kasetė nepatamsėja uždegus suvirinimo lanką, prašom patikrinti baterijų poliariškumą. Norėdami patikrinti, ar baterijose dar yra pakankamai energijos, palaikykite užtamsinimo kasetę priešais skaisčią lempą. Jei žalias šviesos diodas blyksi, baterijos yra išsieikvojusios ir jas būtina nedelsiant pakeisti. Jei užtamsinimo kasetė neveikia tinkamai, nors baterijos buvo pakeistos taisyklingai, jį laikytina netinkama naudoti ir ją būtina pakeisti.

Šalinate / montuojate kasetę (psl. 8)

1. Ištraukite apsaugos lygio rankenėlę
2. Atsargiai nuimkite baterijų dangtelį
3. Atkabinkite kasetės fiksavimo spyruoklę, kaip pavaizduota paveiksle
4. Kasetę atsargiai pakreipkite ir ištraukite
5. Atkabinkite priedėlį, kaip pavaizduota paveiksle
6. Priedėlį ištraukite per šalme esantį tarpą
7. Priedėlį pasukite 90° kampu ir išstumkite per šalme esančią skylę
8. Pašalinti / pakeisti atspalvį kasetę

Kasetė įdedama atvirkštine tvarka.

Gedimai ir jų šalinimas

Kasetė nepatamsėja

→ Sureguliuokite jautrį
→ Nuvalykite jutiklius arba priekinio dangtelio lęšį
→ Patikrinkite šviesos srautą į jutiklį
→ Pakeiskite baterijas
→ Pakeiskite jutiklių slankiklio padėtį
→ Išjunkite šlifavimo režimą
→ Pasirinkite rankinį režimą

Apsaugos lygis per žemas

→ pasirinkite aukštesnį tamsinimo lygį

Apsaugos lygis per aukštas

→ pasirinkite žemesnį tamsinimo lygį
→ Nuvalykite arba pakeiskite priekinį dengiamąjį lęšį

Kasetė mirga

→ Pakoreguokite atidėjimo jungiklio padėtį suvirinimo procedūrai.
→ Pakeiskite baterijas

Prastas matomumas

→ Nuvalykite priekinio dangtelio lęšį arba kasetę
→ Padidinkite išorinį apšvietimą
→ Apsaugos lygį nustatykite pagal suvirinimo procedūrą

Suvirintojo apsauginis šalmas nuslysta

→ Sureguliuokite / įtempkite antgalvinę juostą

Techniniai duomenys

(Mes pasiliekame teisę daryti techninio pobūdžio pakeitimų)

Apsaugos lygis	SL2.5 (šviesusis režimas) SL8 – SL12 (tamsusis režimas)
Apsauga nuo UV / IR spinduliuotės	Maksimali apsauga naudojant šviesųjį ir tamsųjį režimus
Persijungimo iš šviesiojo režimo į tamsųjį režimą laikas	100µs (23°C / 73°F) 70µs (55°C / 131°F)
Persijungimo iš tamsiojo režimo į šviesųjį režimą laikas	0.05 - 1.0s
Kasetės matmenys	90 x 110 x 7 mm / 3,55 x 4,33 x 0,28 colio
Regos lauko matmenys	50 x 100 mm / 1,97 x 3,94 colio
Elektros maitinimas	Saulės elementai, 2 vnt. Ličio jonų baterijos, 3 V, keičiamosios (CR2032)
Masė	Non PAPR: 489g / 17.25 uncijos PAPR: 689g / 24.3038 uncijos
Darbinė temperatūra	-10 °C – 70 °C / 14 °F – 157 °F
Laikymo temperatūra	-20 °C – 80 °C / -4 °F – 176 °F
Klasifikacija pagal EN 379	Optinė klasė = 1 Šviesos sklaida = 1 Vienalytiškumas = 1 Regos kampo priklausomybė = 2
Standartai	CE, ANSI, EAC, compliance with CSA, KCS
Papildomi PAPR versijos ženklai (notifikuotoji įstaiga CE1024)	EN12941 (TH3 kartu su e3000/e3000X , TH2 versijoms su hardhat ir e3000/e3000X) EN 14594 Class 3B

Atsarginės dalys (psl. 9)

-Apsauginis šalmas be kasetės (SP01)
-Kasetė su priedėliu (SP02)
-Priekinio dangtelio lęšis (SP03)
-Remontinis komplektas 2 (SP04)
-Vidinis apsauginis lęšis (SP05)
-Remontinis komplektas 1 (Potenciometro rankenėlė, Jautrio rankenėlė, Baterijų dangtelis (SP06)
-Antgalvinė juosta su tvirtiklių (SP07)
-Prakaitą sulaikanti juosta (SP08)

Išsamų artikulo numerį rasite šio vadovo viršelio viduje (priešpaskutiniame puslapyje).

Atitikties deklaracija

Žr. paskutiniame puslapyje pateiktą saitą.

Teisinė informacija

Šis dokumentas atitinka ES reglamento 2016/425 II priedo 1.4 punktą.

Paskelbtoji įstaiga

Žr. paskutinį puslapį, kur rasite išsamios informacijos.

Latviešu

Levads
Metināšanas ķivere ir tāda tipa galvassega, ko izmanto noteikta veida metināšanas darbiem, lai aizsargātu acis, seju un kaklu no uzliesmojumu apdegumiem, ultravioletās gaismas, dzirkstelēm, infrasarkanās gaismas un siltumu. Ķiveri veido vairākas daļas (skatiet rezerves daļu sarakstu). Automātiskais metināšanas filtrs kombinē pasīvo UV un pasīvo IR filtru ar aktīvo filtru, kura gaismas caurlaidība variē spectra redzamajā spektrā atkarībā no starojuma no metināšanas loka. Automātiskā metināšanas filtram gaismas caurlaidībai sākotnēji ir augsta vērtība (gaišs stāvoklis). Pēc tam, kad izveidojas metināšanas loks un definētajā pārslēgšanās laikā filtra gaismas caurlaidība mainās uz zemu vērtību (tumšs stāvoklis). Atkarībā no modeļa ķiveri var kombinēt ar aizsargķiveri un/vai ar PAPR (Powered Air Purifying Respirator – elektriskā gaisa attīrīšanas respiratora) sistēmu.

Drošības tehnikas noteikumi
Pirms ķiveres lietošanas, izlasiet, lūdzu, ekspluatācijas instrukciju. Pārbaudiet, vai priekšējais caurspīdīgais vāks ir uzstādīts pareizi. Ja no kļūdām nav iespējams izvairīties, jums ir jāpārtrauc kārtridža lietošana.

Piesardzības pasākumi un ierobežojumi / Riski
Metināšanas laikā izdalās siltums un starojums, kas var bojāt acis un ādu. Šis izstrādājums nodrošina acu un sejas aizsardzību. Ķiveres lietošanas laikā jūsu acis visu laiku ir aizsargātas pret ultravioleto un infrasarkano starojumu, neatkarīgi no tumšuma pakāpes. Citu ķermeņa daļu aizsardzībai jums ir jāvalkā piemērots aizsargapģērbs. Dažos gadījumos metināšanas laikā radušās daļiņas un vielas var izraisīt ādas alerģisku reakciju cilvēkiem, kuri pret tām ir jutīgi. Materiāli, kas nonāk saskarē ar ādu, var izraisīt alerģisku reakciju cilvēkiem, kuri pret tiem ir jutīgi. Metināšanas aizsargķivere ir jāizmanto tikai metināšanas un slīpēšanas laikā un to nedrīkst izmantot, veicot citus darbus. Ražotājs neuzņemas nekādas saistības, kad metināšanas ķivere tiek lietota citiem mērķiem, kuriem tas nav paredzēts, vai, ignorējot darba instrukcijas. Ķivere ir piemērota visiem standarta metināšanas procedūrām, **izņemot lāzermetināšanu**. *Informāciju par ieteicamo aizsardzības līmeni saskaņā ar standartu EN169 skatiet uz vāka.* Ķivere neaizvieto drošības ķiveri. Atkarībā no modeļa ķiveri var kombinēt ar aizsargķiveri. Ķivere var ietekmēt skata lauku konstruktīvo īpatnību dēļ (nav skata uz sāniem, nepagriežot galvu) un var ietekmēt krāsu uztveri automātiskās aptumšošanās filtra gaismas caurlaidības dēļ. Kā rezultātā var netikt pamanītas signāllampiņas vai brīdinājuma indikatori. Turklāt pastāv trieciena risks lielāka kontūra dēļ (galva ar ķiveri virsū). Ķivere arī slāpē skaņas un siltuma izjūtu.

Miega režīms
Kārtridžs ir aprīkots ar automātisko izslēgšanas funkciju, kas pagarina tā kalpošanas laiku. Ja gaisma, mazāk nekā 1 Lux, krīt uz saules baterijas apmēram 10 minūšu laika periodā, kārtridžs automātiski izslēdzas. Lai atkārtoti ieslēgtu kārtridžu, gaismai ir neilgu laiku jāļauj krist uz saules baterijām. Ja metināšanas filtru neizdodas atkārtoti ieslēgt vai, ja tas nekļūst tumšs pēc metināšanas loka aizdedzināšanas, tas ir bojāts un tas ir jānomaina.

Garantija un atbildība
Lūdzu, skatiet ražotāja vietējās pārdošanas organizācijas instrukcijas par garantijas noteikumiem. Lai saņemtu plašāku informāciju par šo tēmu, lūdzu, sazinieties ar savu oficiālo dīleri. Garantija attiecas tikai uz materiāla un ražošanas defektiem. Garantija un atbildība tiek anulēta, ja bojājumi ir radušies nepareizas lietošanas, neatļautu modifikāciju vai ražotāja neatļautas lietošanas dēļ. Tāpat garantijas saistības tiek atceltas ja tiek izmantotas citas rezerves daļas, nevis ražotāja tirgotās.

Lietošana (Quick Start Guide)
1. **Galvas siksna.** Noregulējiet augšējo regulējamo siksnu (p. 4) atbilstoši jūsu galvas izmēram. Nospiediet sprūda rokturi (p. 4) un grieziet to līdz galvas siksna pieguļ droši, bet bez pārmērīga spiediena.
2. **Attālums no acīm un ķiveres leņķis.** Atbrīvojot bloķēšanas rokturus (p. 4-5), var noregulēt attālumu starp kārtridžu un acīm. Noregulējiet abas puses vienādi un bez noliekuma. Tad pievelciet bloķēšanas rokturus. Ķiveres leņķi var noregulēt ar grozāmrokturi (p. 5) palīdzību.
3. **Aizsardzības līmenis.** Griežot pogu, ēnojuma līmeni iespējams mainīt no ēnojuma līmeņa SL 8 līdz SL 12 saskaņā ar standartu EN 379.
4. **Slīpēšanas režīms.** Nospiediet aizsardzības līmeņa pogu (p. 6), lai pārslēgtu kārtridžu slīpēšanas režīmā. Šajā režīmā kārtridžs tiek izslēgts un paliek gaišā režīmā. Uz slīpēšanas režīma ieslēgšanos norāda sarkana mirgojoša gaismas diode (p. 46 ķiveres iekšpusē. Lai izslēgtu slīpēšanas režīmu, vēlreiz nospiediet aizsardzības līmeņa pogu. Pēc 10 minūtēm slīpēšanas režīms tiek automātiski atiestatīts.
5. **Jutīgums.** Ar jutības pogu gaismas jutība tiek noregulēta atbilstoši metināšanas loka un apkārtējās vides apgaismojumam (p. 7). "Super High" ("Ļoti augsts") zonas robeža ir standarta jutība iestatījums. To var pielāgot, pagriežot pogu. Zonā "Super High" ("Ļoti augsts") iespējams sasniegt maksimālo gaismas jutību. -
6. **Devēja slīdnis.** Devēja slīdni var iestatīt divos dažādos stāvokļos. Atkarībā no stāvokļa, apkārtējās gaismas noteikšanas leņķis tiek samazināts (p. 7) vai palielināts (p. 7), proti, kārtridžs vairāk vai mazāk izteiksmīgi reaģē uz apkārtējiem gaismas avotiem
7. **Atvēršanas slēdzis.** Atvēršanas poga (Delay) (7. lpp.) ļauj izvēlēties atvēršanas aizkavi no tumsas uz gaismas režīmu. Izmantojot šo pogu, var veikt neierobežotu pielāgošanu no tumsas uz gaismu diapazonā no 0,05 līdz 1,0 s.

Tīrīšana un dezinfekcija
Kārtridžs un priekšējais caurspīdīgais vāks ir regulāri jātīra ar mīkstu lupatiņu. Nedrīkst izmantot spēcīgus tīrīšanas līdzekļus, spirtu vai abrazīvus tīrīšanas līdzekļus. Saskrāpēti vai bojāti filtri ir jānomaina.

Uzglabāšana
Metināšanas ķivere ir jāglabā istabas temperatūrā vietā ar zemu mitrumu. Ķiveres uzglabāšana oriģinālajā iepakojumā ļaus pagarināt bateriju kalpošanas laiku.

Priekšējā caurspīdīgā vāka nomaiņa (p. 8-9)
Nospiediet vienu sānu sprostu, lai atbrīvotu priekšējo caurspīdīgo vāku un tad noņemiet to. Piestipriniet jaunu priekšējo caurspīdīgo vāku pie viena sānu sprosta. Pagrieziet priekšējo caurspīdīgo vāku otrā pusē esošajā sprostā un nofiksējiet to. Šīs operācijas laikā vāks ir jāpiespiež, lai nodrošinātu priekšējā caurspīdīgā vāka blīves efektivitāti.

Bateriju nomaiņa (p. 5)
Kārtridžā ir uzstādītas maināmas litija pogveida CR2032 tipa baterijas. Ja jūsu ķiverei ir svaiga gaisa savienojums, pirms bateriju nomaiņas jums ir jānoņem sejas blīve. Baterijas ir jāmaina, kad sāk mirgot kārtridža zaļa gaismas diode.
1. Uzmanīgi noņemiet bateriju nodalījuma vāku
2. Izņemiet baterijas un utilizējiet tās saskaņā ar vietējiem noteikumiem par īpašiem atkritumu veidiem
3. Ievietojiet CR2032 tipa baterijas, kā parādīts
4. Uzmanīgi uzstādiet atpakaļ bateriju nodalījuma vāku

Ja aptumšojošs kārtridžs nekļūst tumšs pēc metināšanas loka aizdedzināšanas, lūdzu, pārbaudiet bateriju polaritāti. Lai pārbaudītu, vai baterijām ir pietiekošs lādiņš, turiet aptumšojošo kārtridžu iepretim spilgtai lampai. Ja mirgo zaļa gaismas diode, baterijas ir izlādējušas un tās ir nekavējoties jānomaina. Ja aptumšojošs kārtridžs nedarbojas pareizi arī pēc bateriju nomaiņas, tas ir jāatzīst par bojātu un ir jānomaina.

Kārtridža noņemšana/uzstādīšana (p. 8)
1. Izvelciet aizsardzības līmeņa rokturi
2. Uzmanīgi noņemiet bateriju nodalījuma vāku
3. Atbloķējiet kārtridža fiksācijas atsperi, kā parādīts
4. Uzmanīgi nolieciet kārtridžu un izņemiet to
5. Atbloķējiet satelītu, kā parādīts
6. Izvelciet satelītu caur ķiveres spraugu
7. Pagrieziet satelītu par 90° un ievietojiet to ķiveres atverē
8. Noņemt / nomainīt ēnā kasetni

Lai uzstādītu kārtridžu, veiciet šo procedūru apgrieztā secībā.

Traucējummeklēšana
Kārtridžs neaptumst
→ Noregulējiet jutīgumu
→ Iztīriet devējus var priekšējo caurspīdīgo vāku
→ Pārbaudiet gaismas plūsmu uz devēju
→ Nomainiet baterijas
→ Izmainiet devēja slīdņa stāvokli
→ Izslēdziet slīpēšanas režīmu
→ Izvēlieties manuālo režīmu

Aizsardzības līmenis ir pārāk gaišs
→ izvēlieties augstāku ēnojuma līmeni

Aizsardzības līmenis ir pārāk tumšs
→ izvēlieties zemāku ēnojuma līmeni
→ Notīriet vai nomainiet priekšējā pārsega lēcu

Kārtridža indikatori
→ Pielāgot aiztures slēdža pozīciju metināšanas procedūrai
→ Nomainiet baterijas

Slikta redzamība
→ Iztīriet priekšējo caurspīdīgo vāku vai kārtridžu
→ Noregulējiet aizsardzības līmeni, lai tas atbilstu metināšanas procedūrai
→ Palieliniet apkārtējo apgaismojumu

Metināšanas ķivere slīd
→ Noregulējiet/pievelciet galvas siksnu

Specifikācija
(Mēs paturam tiesības veikt tehniskās izmaiņas)

Aizsardzības līmenis	SL2.5 (gaišais režīms) SL8 – SL12 (tumšais režīms)
Apsauga nuo UV / IR spinduliuotės	Aizsardzība pret ultravioleto un infrasarkano starojumu Maksimālā aizsardzība gaišajos un tumšajos režīmos
Pārslēgšanās no gaišā uz tumšo stāvokli	100µs (23°C / 73°F) 70µs (55°C / 131°F)
Pārslēgšanās no tumšā uz gaišo stāvokli	0.05 -1.0s
Kārtridža izmēri	90 x 110 x 7mm / 3,55 x4,33 x 0,28“
Skata lauka izmēri	50 x 100mm / 1,97 x 3,94“
Barošanas avots	Saules baterijas, 2 gab. 3V maināmas LI baterijas (CR2032)
Svars	Non PAPR: 489g / 17.25 oz PAPR: 689g / 24.3038 oz
Darba temperatūra	-10 °C – 70 °C / 14 °F – 157 °F
Uzglabāšanas temperatūra	-20 °C – 80 °C / -4 °F – 176 °F
Klasifikācija atbilstoši EN379	Optiskā klase = 1 Gaismas izkliedēšana = 1 Homogēnums = 1 Skata leņķa atkarība = 2
Standarti	CE, ANSI, EAC, compliance with CSA, KCS
Papildu marķējumi PAPR versijai (paziņotā institūcija CE1024)	EN12941 (TH3 kombinācijā ar e3000/e3000X , TH2 versijām ar hardhat un e3000/e3000X) EN 14594 Class 3B

Rezerves daļas (p. 8-9)
-Ķivere bez kārtridža (SP01)
-Kārtridžs ar satelītu (SP02)
-Priekšējais caurspīdīgais vāks (SP03)
-Remonta komplekts 2 (SP04)
-Iekšējais caurspīdīgais aizsargvāks (SP05)
-Remonta komplekts 1 (SP06) (Potenciometra rokturis, Jutīguma rokturis, Akumulatoru nodalījuma vāks)
-Galvas siksna ar sprādzi (SP07)
-Svīšanas siksna (SP08 / SP09)
Detalizētu artikula numuru skatiet šīs rokasgrāmatas iekšējā vākā (2. pēdējā lappuse).

Atbilstības deklarācija
Skatiet interneta saites adresi pēdējā lapā.

Juridiskā informācija
Šis dokuments atbilst ES Regulas 2016/425 II pielikuma punktam 1.4.

Atbildīgā iestāde
Skatiet detalizētu informāciju pēdējā lappusē.

한국어

제품 소개
용접면은 특수 머리보호장비로서 용접작업 시 용접유해광선, UV, 적외선, 뜨거운 열과 불꽃으로부터 눈과 얼굴 및 목을 보호해 줍니다. 용접면은 여러 부품으로 구성되어 있습니다(부속품 목록 참조). 자동 용접 필터는 수동 UV 및 수동 적외선을 능동 필터와 결합하여, 스펙트럼의 밝은 상태에서 볼륨조절방식으로 차광도를 조절합니다. 자동 용접 필터의 광투과도는 초기의 높은 수치(밝은 상태)에 있습니다. 용접 아크가 발생한 후 지정된 전환 시간이내에 필터의 광투과율은 낮은 값(어두운 상태로)으로 변경됩니다. 모델에 따라 용접면은 안전모와 PAPR(Powered Air Purifying Respirator) 시스템과 결합할 수 있습니다.

사용 전 확인
사용 전 [사용설명서]를 반드시 읽어 주시기 바랍니다.
커버 렌즈, 카트리지, 헤드밴드 가 올바르게 장착되었는지 확인하고 사용하시기 바라며 이상 발생 시 사용을 즉각 중단 하시고 해결하시기 바랍니다.

주의 및 안전 사항 / 위험
용접 시 안구 및 피부 손상을 일으킬 수 있는 열과 유해한 용접광이 방출됩니다. 본 제품은 사용자의 눈과 얼굴을 보호해 줍니다. 용접면의 착용은 안전 등급 선택에 상관없이 사용자의 눈을 지속적으로 자외선, 적외선으로부터 보호할 수 있습니다. 그러나 신체의 나머지 부분을 보호하기 위해서는 적절한 안전 의류를 착용해야 합니다. 용접 동안 방출되는 미세 입자, 흄 등에 의해 알레르기 반응을 일으킬 수 있으며 피부 접촉 재료에 예민한 사람에게 알레르기 반응을 일으킬 수 있습니다. 용접면을 다른 목적으로 사용하거나 사용 지침을 무시하는 경우 제조사는 책임지지 않습니다. 본 용접용 보안면은 산소 아세틸렌 용접을 제외하고 모든 용접에 적합합니다. 차광도는 EN169 기준에 따라 사용하십시오. 용접면은 안전모가 아닙니다. 모델에 따라 용접면은 안전모와 결합시킬 수 있습니다. 용접면은 설계 사양으로 인해 시야에 영향을 줄 수 있으며 (측면은 머리를 돌려야 볼 수 있음) 자동 차광 필터의 광선 투과로 인해 색상 인식에 영향을 미칠 수 있습니다. 이에 따라 신호 표시등이나 경고 표시기가 보이지 않을 수 있습니다. 또한 더 큰 머리 사이즈(용접면을 착용한 상태)로 인해 부딪히는 위험이 발생할 수 있습니다. 용접면은 오디오 및 열에 대한 감지도 또한 감소시킵니다.

절전 모드
카트리지의 사용 수명을 연장하기 위해 자동 절전 모드 기능을 갖습니다. 1LUX 미만의 밝기에서 약 10분간 카트리지가 노출되면 자동으로 카트리지 회로가 절전 모드로 전환되어 배터리 수명을 연장합니다. 카트리지를 다시 사용하기 위해서는 일반적인 자연광에 노출시켜 카트리지 회로를 활성화 시켜야 합니다. 사용 중 회로가 활성화 되지 않거나 차광이 되지 않을 경우에는 배터리를 교체하시기 바랍니다.

품질 보증
보증 조항에 대해서는 제조사의 국내 영업 기준을 참고하시기 바랍니다. 자세한 사항은 공식 대리점에 문의하시기 바랍니다. 품질 보증은 재료 및 제품 결함에 대해서만 적용됩니다. 실시 하며 소비자 과실에 의한고장 및 임의의 개조 및 수리 시 발생한 고장에 대해서는책임지지 않습니다. 또한 제조사에서 제작하고 판매한 부품외 다른 부품이 사용되었을 경우에 대해서도 책임지지 않습니다.

예상 수명
용접 헬멧은 유효 기간이 없습니다. 제품은 보이거나 보이지 않는 손상 또는 기능에 문제가 발생하지 않는 한 사용될 수 있습니다.

용접면 착용 방법
1) **헤드밴드** 상단의 조절밴드로(페이지4) 머리 깊이를 조절합니다. 헤드밴드 조절 노브을 돌려 편안하고 안정적인 상태까지 고정합니다.

2) **눈과의 거리 및 면체 각도 조절** 잠김 노브를 풀어 (페이지4-5) 카트리지와 눈과의 거리를 조절합니다. 한쪽으로 기울어 지지 않게 양쪽을 동일하게 조절 한 뒤 잠김 노브를 이용하여 고정합니다. 면체 각도는 로터리 노브를 이용하여 조절할 수 있습니다 (페이지5)

3) 기준에 따라 SL8~SL12까지 노브를 돌려 조절할 수 있습니다.

4) "그라인드" 버튼(p.6)을 눌러 카트리지를 그라인드 모드로 전환시켜주십시오. 그라인드 모드에서는 차광도 SL2.5의 밝기로 유지되며 면체 내부의 카트리지에서 적색 LED 불의 점멸로 그라이드 모드 상태임을 알려줍니다. 그라인드 모드 해지를 위해서는 "그라인드" 버튼을 다시 눌러주십시오. 그라인드 모드는 작동 10분 후 자동으로 꺼지며.

5) **감도 조절** 감도 버튼을 사용하면 용접 아크 및 주변 광에 따라 빛의 감도가 조정됩니다 (페이지7). 일반적인 경우 중간 위치의 민감도에서 사용하시길 권합니다.

6) **센서 슬라이더** 센서 슬라이더는 광 검출 각도를 2가지 영역으로 확장하거나 축소시킬 수 있습니다. **(페이지7)**

7) **지연시간 조절** 열림 지연 노브를 **(페이지7)** 이용하여 카트리지가 어두운 상태에서 밝은 상태로 전환되는 시간을 0.1초 에서 1.0초까지 조절할 수 있게 하여 아크의 잔상 및 잔류 용접 전류에서 눈을 보호할 수 있습니다.

세척 및 소독
카트리지와 커버필터는 정기적으로 부드러운 천으로 깨끗하게 닦거나 알코올을 이용하여 부드럽게 닦아 내어 사용 하십시오. 손상 된 카트리지나 커버렌즈는 반드시 교체하시기 바랍니다.

보관
자동 용접용 보안면은 습도가 낮은 상온에서 보관하시기 바랍니다. 상품 구매 시 포장된 박스를 이용하시면 배터리 수명을 연장할 수 있습니다.

커버렌즈 교환(페이지8-9)
한 면체 클립을 누르면 커버 렌즈가 풀려 분리 시킬 수 있습니다. 새 커버렌즈의 보호필름을 벗겨낸 후 면체의 클립에 한쪽을 고정 시키고 반대쪽을 당겨 나머지 클립에 고정합니다. 커버 렌즈의 기밀장치가 헬멧 쉘에 맞춰지려면 교체 시 약간의 압력이 필요합니다.

배터리 교환(페이지5)
카트리지는 교체 가능한 CR2303 리튬 동전형 배터리를 사용하고 있습니다. 배터리 수명이 다하면 초록색 LED가 점멸되어 교체 시기를 알리오니 p.3-3과 같이 배터리를 교체해 주십시오.
1. 배터리 커버를 분리합니다.
2. 그림과 같이 CR2303 배터리를 삽입합니다. (p.3)
3. 배터리 커버를 원 상태로 장착합니다.

배터리 교체 후에도 카트리지가 작동하지 않는다면 배터리의 극성(+,-)을 확인하여 주십시오. 배터리 용량을 확인하기 위해서는 밝은 램프에 카트리지를 근접시켜 작동 상태를 확인 할 수 있습니다. 배터리를 적절하게 교체한 후에도 카트리지가 작동하지 않는다면 카트리지를 사용할 수 없으므로 교체하셔야 합니다.

카트리지 교체(페이지8)
1. 차광도 조절 노브를 당겨 면체와 분리합니다.
2. 면체 내부의 배터리 커버를 조심스럽게 분리합니다.
3. 면체 내부의 카트리지 상단의 고정 스프링을 상측으로 밀어 고정을 해지 합니다.
4. 카트리지를 기울여 조심스럽게 면체와 분리합니다.
5. 카트리지 조절부의 고정레버를 눌러 잠금을 해제 시킵니다.
6. 면체와 카트리지 조절부 틈새를 통해 조절부를 분리합니다.
7. 카트리지를 제거하고 새로운 카트리지를 삽입합니다.
8. 카트리지 설치는 역순으로 설치하십시오.

오작동 조치 방법
카트리지가 어두워 지지 않을 때
→ 민감도를 조절하세요.
→ 센서 슬라이더를 조절하세요
→ 세선 또는 커버렌즈를 청소하세요
→ 그라인드 모드를 해지시켜 주세요
→ 센서와 용접 아크가 일직선이 있도록 유지하세요.
→ 배터리를 교체하세요

카트리지 차광 수준이 너무 밝을 때
→ 차광도를 높은 수준으로 조절하세요.

카트리지 차광 수준이 어두울 때
→ 차광도를 낮은 수준으로 조절하세요.
→ 커버렌즈를 교체하거나 청소해 주세요.

카트리지가 깜박 거릴 때
→ 지연시간을 조절하세요.
→ 배터리를 교체하세요.

시야가 흐릴 때
→ 커버렌즈나 카트리지를 청소해 주세요.
→ 용접 수준에 맞는 차광도로 조절 하세요.
→ 작업장 조명을 밝혀 주세요.

용접용 보안면이 벗겨 질 때
→ 헤드밴드를 조절 하세요.

제품 사양
(제품 특성 상 일부 사양은 변경 될 수 있습니다.)

차광 농도	SL2.5 (light mode) SL8 – SL12 (dark mode)
UV/IR 보호	Maximum protection in light and dark modes
차광 속도	밝음⇒ 어두움 100μs (23℃/73℉) 70μs (55℃/131℉)
	어두움⇒ 밝음 0.1~1.0s
카트리지 크기	90 x 110 x 70㎜/ 3.55 x 4.33 x 0.28"
시야 크기	50 x 100㎜/ 1.97 x 3.94"
전원	태양 전지, 동전형 배터리 CR 2032(3V) 2개
무게	Non PAPR: 489g / 17.25 oz PAPR: 689g / 24.3038 oz
작동 온도	-10℃~70℃/ 14℉~157℉
보관 온도	-20℃~80℃/ -4℉~175℉
EN379 레벨	Optical class = 1 Light scatter = 1 Homogeneity = 1 Angle of vision dependency = 2
Standards 기준	CE, ANSI, EAC, compliance with CSA, KCS
PAPR 버전에 대한 추가 표시 (신체 CE 1024)	EN12941 (THE e3000 / e3000X, TH3, 산업용 헬멧 및 e3000 / e3000X 버전의 경우 TH2) EN 14594 Class 3B

구성 부품(페이지9)
- 면체
- 카트리지
- 커버 렌즈
- 안쪽 커버 렌즈
- 조임형 헤드밴드
- 땀받이
- 차광도 조절 노브
- 민감도 조절 노브
- 배터리 커버
- 커버 렌즈 고정 클립

자세한 제품번호는 겉표지를 참고하시기 바랍니다(끝에서 두번째 페이지).

자기적합성선언
마지막 페이지에 있는 인터넷 주소를 참고하시기 바랍니다.

법적 고지
이 문서는 첨부 II의 EU 규정2016/425 Nr. 1.4의 요구사항을 준수하고 있습니다.

인증 기관
자세한 정보는 마지막 페이지를 참고하시기 바랍니다.

Hrvatska

Uvod

Šljem za zavarivanje je specijalni pokrov za glavu koji se koristi kod izvođenja određenih vrsta zavarivačkih radova kao zaštita za oči, lice i vrata od zavarivačkog svjetlosnog luka s vidljivim svjetlom, ultra-violetnim svjetlom, iskrama, infracrvenim svjetlom i vrućinom. Šljem se sastoji iz više dijelova (vidi popis rezervnih dijelova). Automatski zavarivački filtar kombinira pasivni UV filtar i pasivni IR filtar s aktivnim filtrom, čije propuštanje svjetla u vidljivom području spektra varira ovisno o jačini zračenja zavarivačkog svjetlosnog luka. Propusnost na svjetlo automatskog zavarivačkog filtra na početku je velika (svijetlo stanje). Nakon paljenja zavarivačkog svjetlosnog luka i unutar definiranog vremena uključivanja, stupanj transmisije svjetlosti prelazi na nisku vrijednost (tamno stanje). Ovisno o modelu, šljem se može kombinirati sa zaštitnim šljemom i / ili sa sustavom PAPR (Powered Air Purifying Respirator).

Sigurnosne napomene

Prije upotrebe šljema pročitajte uputu za rukovanje. Provjerite pravilnu montažu staklenog nastavka. Ako se greške ne mogu odstraniti, onda se kaseta za zaštitu od zasljepljivanja više ne smije koristiti.

Mjere predostrožnosti i ograničenje zaštite/ rizici

Kod postupka zavarivanja oslobađa se toplina i zračenje, što može dovesti do povreda očiju i kože. Ovaj proizvod pruža zaštitu za oči i lice. Vaše oči su kod nošenja šljema, neovisno o odabiru stupnja zaštite, permanentno zaštićene od ultra-violetnog i infracrvenog zračenja.. Radi zaštite ostalih dijelova tijela dodatno je potrebno nošenje odgovarajuće zaštitne odjeće. Čestice i tvari, koje se oslobađaju postupkom zavarivanja, u nekim okolnostima kod odgovarajuće predisponiranih osoba mogu izazvati alergijske reakcije na koži. Kod osjetljivih osoba kontakt kože s dijelom za glavu može dovesti do alergijske reakcije. Zaštitni šljem za zavarivanje smije se koristiti samo za zavarivanje i brušenje i za nikakve druge primjene. Ako se šljem za zavarivanje koristi nenamjenski ili bez pridržavanja uputa za rukovanje, onda proizvođač ne preuzima nikakvu odgovornost. Šljem je pogodan za sve uobičajene postupke zavarivanja, s izuzetkom plinskog i laserskog zavarivanja. Molimo da obratite pažnju na preporučeni stupanj zaštite u skladu s EN169 na omotu. Izgrebena ili neispravna stakla treba zamijeniti. Šljem nije zamjena za sigurnosni šljem. Ovisno o modelu, šljem se može kombinirati sa sigurnosnim šljemom.
Zbog konstrukcijskih zahtjeva, šljem može imati negativnog utjecaja na vidno polje (bočno vidno polje vidljivo tek nakon okretanja glave) i na percepciju boja zbog propusnosti na svjetlo automatskog filtra za zatamnjivanje. Zbog toga u određenim okolnostima nije moguće registrirane signalnih svjetala ili indikatora za upozorenje. Osim toga postoji opasnost od udaranja zbog povećane konture (glava sa stavljenim šljemom). Šljem smanjuje i osjetljivost na zvuk i toplinu.

Režim spavanja

Kaseta za zaštitu od zasljepljivanja posjeduje automatsku funkciju isključivanja, koja produžuje vijek trajanja baterije. Ako kroz otprilike 10 min. na kasetu za zaštitu od zasljepljivanja padne manje od 1 Luxa svjetla, onda se kaseta za zaštitu od zasljepljivanja automatski isključuje. Za ponovno uključivanje kasete solarne ćelije treba na kratko izložiti dnevnom svjetlu. Ako se kaseta za zaštitu od zasljepljivanja više ne može aktivirati ili ako kod paljenja zavarivačkog luka više ne može zatamniti, onda treba zamijeniti baterije.

Jamstvo i odgovornost

Jamstvene odredbe možete pronaći u naputku nacionalne organizacije za prodaju proizvođača. Za ostale informacije s tim u vezi molimo da se obratite službenom trgovcu. Jamstvo se odnosi samo na greške u materijalu i izradi. U slučaju šteta, nastalih zbog nepravilne primjene, nedozvoljenih zahvata ili zbog upotrebe, koje proizvođač nije predvidio, prestaje jamstvo i odgovornost. Odgovornost i jamstvo prestaju i ako se koriste rezervni dijelovi, koje ne distribuira proizvođač.

Očekivani vijek trajanja

Šljem za zavarivanje nema rok trajanja. Proizvod se može koristiti sve dok ne dođe do vidljivih ili nevidljivih oštećenja ili smjetnji u funkcioniranju.

Primjena (Quick Start Guide)

1. **Traka za glavu.** Prilagodite gornju prilagodivu traku (S.4) veličini Vaše glave. Pritisnite gumb za zahvaćanje (S.4) i okrećite ga, sve dok traka za glavu dobro ne nalegne, ali bez pritiska.
2. **Razmak od očiju i nagib šljema.** Otpuštanjem gumba za blokiranje (S. 4-5) podešava se razmak između kaseteiočiju. Jednako podesite obje strane i nemojte nakriviti. Zatim ponovno pritegnite gumbe za blokiranje. Nagib šljema se može prilagoditi okretnim gumbom (S.5).
3. **Stupanj zaštite.** Podešavanje stupnja zaštite se može izvesti ručno okretanjem gumba potenciometra. Može se odabrati u područjima SL 8 do SL 12.
4. **Režim brušenja.** Pritiskom na gumb „Grind" (S. 6) kaseta za zaštitu od zasljepljivanja se prebacuje u režim brušenja. U ovom režimu je kaseta deaktivirana i ostaje u svijetlom stanju sa stupnjem zaštite SL 2.5. Aktivirani režim brušenja se može prepoznati po treperenju crvenog LED-a (S.6) u unutrašnjosti šljema. Za isključivanje režima brušenja ponovno pritisnite gumb „Grind". Režim brušenja se nakon 10 minuta automatski isključuje.
5. **Osjetljivost.** S tipkom osjetljivosti osjetljivost na svjetlo se prilagođava prema luku zavarivanja i ambijentalnom svjetlu (S. 7). Granica prema "Super High" odgovara standardnoj postavci. Okretanjem okretnog gumba to se može individualno podesiti. U području "Super High" postiže se vrlo velika osjetljivost na svjetlo. -
6. **Klizač senzora.** Klizač senzora se može postaviti u dva različita položaja. Ovisno o položaju, kut za detekciju okolnog svjetla se smanjuje (S. 7) ili povećava (S. 7).
7. **Regulator vremena otvaranja.** Regulator vremena otvaranja (Delay) (S. 7) dopušta biranje zadrške otvaranja s tamnog na svijetlo. Okretni gumb omogućuje klizno podešavanje s tamnog na svijetlo u rasponu od 0.05 - 1.0 s.

Čišćenje i dezinfekcija

Kasetu za zaštitu od zasljepljivanja i stakleni nastavak redovito trebate čistiti mekom krpom. Ne smiju se koristiti jaka sredstva za čišćenje, otapala, alkohol ni sredstva za čišćenje s udjelom abrazivnih sredstava. Izgrebena ili oštećena stakla vizira treba zamijeniti.

Skladištenje

Šljem za zavarivanje treba skladištiti na sobnoj temperaturi uz malo vlage u zraku. Radi produžavanja vijeka trajanja baterija, šljem trebate skladištiti u originalnom pakovanju.

Zamjena staklenog nastavka (S. 8-9)

Pritiskom na kopču sa strane stakleni nastavak se otpušta i može se skinuti. Zakvačite novi stakleni nastavak u kopču sa strane. Stakleni nastavak sprovedite do druge kopče sa strane i pustite da uskoči. Ovaj zahvat zahtjeva mali pritisak, kako bi se brtva na staklenom nastavku oblikovala prema tijelu šljema.

Zamjena baterija (S. 5)

Kaseta za zaštitu od zasljepljivanja posjeduje zamjenjivim litijskim gumb-baterijama tipa CR2032. Ako koristite šljem za zavarivanje s priključkom za svježi zrak, onda prije zamjene baterija trebate skinuti brtvilo za lice. Baterije trebate zamijeniti, ako LED kasete treperi zelenom bojom.

1. Pažljivo skinite poklopac za baterije.
2. Izvadite baterije i zbrinite ih u skladu s uobičajenim propisima zemlje u pogledu specijalnog otpada.
3. Umetnite baterije tipa CR2032 kao što je prikazano.
4. Pažljivo montirajte poklopac za baterije.

Ako kaseta za zaštitu od zasljepljivanja kod paljenja zavarivačkog luka više ne zatamni, onda molimo da provjerite polaritet baterija. Za kontrolu, da li baterije imaju još dovoljno energije, postavite kasetu za zaštitu od zasljepljivanja prema nekoj svjetlo lampi. Ako sad treperi zeleni LED, onda su baterije prazne i treba ih odmah zamijeniti. Ako kaseta za zaštitu od zasljepljivanja unatoč pravilnoj zamjeni baterija ne funkcionira ispravno, onda ona više nije upotrebljiva i treba ju zamijeniti.

Vađenje/ugradnja kasete za zaštitu od zasljepljivanja (S. 8)

1. Izvucite gumb za stupanj zaštite
2. Pažljivo skinite poklopac za baterije
3. Deblokirajte opругu držača kasete, kao što je prikazano
4. Oprezno istresite kasetu van
5. Deblokirajte satelit kao što je prikazano
6. Izvucite satelit kroz prorez u šljemu
7. Okrenite satelit za 90° i provucite kroz ovaj otvor u šljemu
8. Odstranjivanje / zamjena kasete za zaštitu od zasljepljivanja

Ugradnja kasete za zaštitu od zasljepljivanja vrši se obrnutim redoslijedom.

Rješavanje problema

Kaseta za zaštitu od zasljepljivanja ne zatamni

→ Podešavanje osjetljivosti
→ Čišćenje senzora ili staklenog nastavka
→ Provjera svjetlosnog strujanja prema senzoru
→ Promjena položaja klizača senzora
→ Deaktiviranje režima brušenja
→ Zamjena baterija

Stupanj zaštite previše svijetao

→ podesite viši stupanj zaštite ili koristite obojena unutrašnja stakla vizira

Stupanj zaštite previše taman

→ odaberite niži stupanj zaštite
→ Očistite ili zamijenite stakleni nastavak

Kaseta za zaštitu od zasljepljivanja titra

→ Prilagodite položaj regulatora vremena otvaranja postupku zavarivanja
→ Zamjena baterija

Loša vidljivost

→ Očistite stakleni nastavak ili kasetu za zaštitu od zasljepljivanja
→ Pojačajte okolno osvjetljenje
→ Prilagodite stupanj zaštite postupku zavarivanja

Šljem za zavarivanje klizi

→ Ponovno prilagodite / pritegnite traku za glavu

Specifikacije

(Tehničke izmjene pridržane)

Stupanj zaštite	SL2.5 (svijetlo stanje) SL8 – SL12 (tamno stanje)
UV/IR zaštita	Maksimalna zaštita u svijetlom i tamnom stanju
Vrijeme prebacivanja sa svijetlog na tamno	100µs (23°C / 73°F) / 70µs (55°C / 131°F)
Vrijeme prebacivanja s tamnog na svijetlo	0.05 - 1.0s
Dimenzije kasete za zaštitu od zasljepljivanja	90 x 110 x 7mm / 3.55 x4.33 x 0.28"
Dimenzije vidnog polja	50 x 100mm / 1.97 x 3.94"
Napajanje naponom	Solarne ćelije, 2 kom. Litijske baterije, 3V, zamjenjive (CR2032)
Težina	Non PAPR: 489g / 17.25 oz PAPR: 689g / 24.3038 oz
Radna temperatura	-10°C – 70°C / 14°F – 157°F
Temperatura skladištenja	-20°C – 80°C / -4°F – 176°F
Klasifikacija prema EN379	Optička klasa= 1 raspršeno svjetlo= 1
Dozvole	Homogenost = 1 Ovisnost od kuta gledanja= 2
Dozvole	CE, ANSI, EAC, compliance with CSA, KCS
Dodatne oznake za PAPR verziju (tijelo CE1024)	EN12941 (TH3 u kombinaciji s e3000/e3000X , TH2 za verzije s hardhatom i e3000/e3000X) EN 14594 Class 3B

Rezervni dijelovi (stranica 9)

- Šljem bez kasete (SP01)
- Kaseta za zaštitu od zasljepljivanja zajedno sa satelitom (SP02)
- Stakleni nastavak (SP03)
- Set za popravke 2 (bočne kopče) (SP04)
- Unutrašnje zaštitno staklo (SP05)
- Set za popravke 1 (gumb „Sensitivity" Gumb potenciometra i poklopac baterija) (SP06)
- Traka za glavu s kopčom (SP07)
- Trake za znoj (SP08 / SP09)

Za detaljnije brojeve artikala vidi omot (predzadnja stranica).

Izjava o sukladnosti

Vidi internet adresu na posljednjoj stranici.

Pravne napomene

Ovaj dokument zadovoljava zahtjevima EU uredbe 2016/425 br. 1.4 Priloga II.

Navedena služba

Za detaljne informacije vidi na posljednjoj stranici.

Gaeilge

Réamhrá

Píosa ceannbhirt speisialta is ea clogad táthúcháin, a úsáidtear nuair a thugtar faoi chineálacha áirithe oibre táthúcháin chun na súile, an aghaidh agus an muineál a chosaint in aghaidh solas infheicthe, solas ultraivialait, solas infridhearg, spréacha, agus teas ón stua táthúcháin. Tá roinnt páirteanna sa chlogad (féach liosta na bpáirteanna spártha). Tá sa scagaire uathoibríoch táthúcháin scagaire éighníomhach ultraivialait agus scagaire éighníomhach infridhearg, mar aon le scagaire gníomhach a n-athraíonn a tharchurras solais sa raon infheicthe den speictream de réir dhéine an Isolais sa stua táthúcháin. Bíonn tarchurras solais an scagaire uathoibríoch táthúcháin ard (an staid gheal) ar dtús. Tar éis lasadh an stua táthúcháin, agus laistigh d'aga sonraithe lasctha, athraíonn comhéifeacht tarchuir solais an scagaire chuig luach íseal (an staid dhorcha). Ag brath ar an múnla, is féidir an clogad a úsáid le clogad sábháilteachta agus/nó córas análaitheora ionaithe aeir faoi chumhacht (PAPR).

Treoracha Sábháilteachta

Léigh an lámhleabhar sula n-úsáidfidh tú an clogad. Déan cinnte de go bhfuil an críochnaitheoir suite i gceart. Mura féidir fabhtanna a réiteach, caithfear éirí as an gcaiséad frithdhallraithe a úsáid láithreach bonn.

Réamhchúraimí agus Srianta/Rioscaí

Le linn an phróisis táthúcháin scaoiltear teas agus radaíocht, rudaí a d'fhéadfadh a bheith ina gcúis le gortuithe súile agus craicinn. Tugann an táirge seo cosaint do na súile agus don aghaidh. Cosnaítear do súile go buan in aghaidh radaíocht ultraivialait agus infridhearg nuair atá an clogad á chaitheamh agat, beag beann ar an leibhéal cosanta atá roghnaithe. Caithfear éadaí cosanta cuí a chaitheamh freisin leis an gcuid eile de do chorp a chosaint. Cáithníní agus substaintí a scaoiltear le linn an phróisis táthúcháin, is féidir leo bheith ina gcúis le frithghníomhuithe ailléirgeacha craicinn i ndaoine a bhíonn tugtha dá leithéid. I gcás daoine a bhfuil craiceann bog acu, d'fhéadfadh teagmháil idir an craiceann agus an cheannpháirt a bheith ina cúis le frithghníomhuithe ailléirgeacha.

Ní ceadmhach an clogad táthúcháin a úsáid ach amháin le haghaidh feidhmeanna táthúcháin agus meilte agus ní le haghaidh aon fheidhmeanna eile. Má úsáidtear an clogad táthúcháin chun aon chríche eile, nó má dhéantar neamhairí de na treoracha oibriúcháin, ní hlacfaidh an monaróir le haon dliteanas as sin. Tá an clogad oiriúnach do gach gnáthphróiseas táthúcháin, **seachas táthúchán gáis agus léasair**. Tabhair faoi deara an leibhéal cosanta a mholtar de réir EN169 ar an gcumhdach. Caithfear pánaí lochtacha a athsholáthar. Ní thagann an clogad in ionad clogad sábháilteachta. Ag brath ar an múnla, is féidir an clogad a úsáid le clogad sábháilteachta. Mar gheall ar shonraíochtaí an dearaidh, féadann an clogad dul i bhfeidhm ar an réimse radhairc (ní féidir an réimse cliathánach radhairc a fheiceáil ach amháin má chastar an ceann) agus cur isteach ar aireachtáil dathanna de bharr tarchur solais an scagaire uathoibríoch maolaithe. D'fhéadfadh sé nach mbeadh soilse comhartha ná táscairí rabhaidh infheicthe mar thoradh air sin. Ina theannta sin, tá baol tuairte ann de bharr go bhfuil an imlíne níos mó (ceann agus an clogad air). Nuair a chaitear an clogad, laghdaítear an aireachtáil fuaime agus theirmeach freisin.

Mód Codlata

Tá feidhm múchta uathoibríoch ag an gcaiséad frithdhallraithe, a mhéadaíonn saolré an chadhnra. Má bhíonn níos lú ná 1 lucsa de sholas ag teacht isteach sa chaiséad frithdhallraithe ar feadh thart ar 10 nóiméad, múchtar an caiséad frithdhallraithe go huathoibríoch. Leis an gcaiséad a chur ar siúl arís, caithfear na cealla fótavoltacha a nochtadh do sholas an lae. Más rud é nach féidir an caiséad frithdhallraithe a ghníomhachtú a thuilleadh nó nach n-éiríonn sé dorcha nuair a lastar an stua táthúcháin, ní mór cadhnraí nua a chur isteach ann.

Baránta agus Dliteanas

Is i dtreoracha na heagraíochta díolacháin náisiúnta de chuid an mhonaróra a fhaightear na coinníollacha baránta. Le tuilleadh eolais a fháil, déan teagmháil leis an miondíoltóir oifigiúil. Ní thugtar baránta ach i dtaca le lochtanna ábhair agus monaraíochta. I gcás damáiste a dhéanfar mar thoradh ar úsáid mhíchuí, nó idirghabháil nó úsáid neamhúdaraithe nach ndéanann an monaróir foráil dóibh, beidh an baránta agus an dliteanas ar neamhní. Beidh an dliteanas agus an baránta ar neamhní chomh maith má úsáidtear páirteanna spártha seachas na cinn a ndíolann an monaróir iad.

Saolré ionchais seirbhíse

Níl dáta deiridh ré ag baint leis an gclogad táthúcháin. Is féidir an táirge a úsáid chomh fada agus nach bhfuil aon damáiste déanta dó, cibé infheicthe nó dofheicthe, agus nach dtarlaíonn aon mífheidhmeanna.

Feidhmiú (Treoir Mhearthosaithe)

1. **Strapa cinn.** Coigeartaigh an strapa uachtarach coigeartaithe (Ich. 4) le go mbeadh sé in oiriúint do mhéad do chinn. Brúigh an cnaipe raicíneach isteach (Ich. 4) agus cas é go dtí go n-oiriúnóidh an ceannbheart i gceart, ar chuntar nach gcuireann brú ar do cheann.
2. **Fad súil agus claonadh an chlogaid.** Scaoil na cnaipí glasála (Igh. 4-5) leis an bhfad idir an caiséad agus na súile a choigeartú. Coigeartaigh an dá thaobh go cothrom agus déan iarracht a chinntiú nach bhfuil sé claonta. Ansin teann na cnaipí glasála arís. Is féidir claonadh an chlogaid a choigeartú ach an cnaipe a chasadh (Ich. 5).
3. **Leibhéal cosanta.** Is féidir socrú an leibhéil cosanta a choigeartú de láimh ach an cnaipe poitéinsiméadair a chasadh. Is féidir é a roghnú sna raonta SL 8 go SL 12.
4. **Mód meilte .** Brúigh an cnaipe "Meil" (Ich. 6) leis an gcaiséad frithdhallraithe a shocrú chuig an mód meilte. Sa mhód sin, díghníomhaítear an caiséad agus fanann i mód geal le leibhéal cosanta SL 2.5. Nuair atá an mód meilte i bhfeidhm, splancálann LED dearg (Ich. 6) ar thaobh istigh an chlogaid. Leis an mód meilte a mhúchadh, brúigh an cnaipe "Meil" arís. Múchtar an mód meilte go huathoibríoch tar éis 10 nóiméad.
5. **Íogaireacht.** Úsáid an cnaipe íogaireachta (Ich. 7) leis an íogaireacht ar shoilas comhthimpeallach a choigeartú. Is í an teorainn "Rí-ard" an gnáthshocrú. Is féidir é sin a choigeartú ach an cnaipe rothlach a chasadh. Sa raon "Rí-ard", baintear amach leibhéal an-ard íogaireachta ar sholas. -
6. **Sleamhnán braiteora.** Leis an gcnaipe íogaireachta déantar an íogaireacht solais a choigeartú de réir an stua táthaithe agus an tsolais chomhthimpeallaigh (Ich. 7) nó méadaítear (Ich. 7) an uillinn braite solais chomhthimpeallaigh.
7. **Rialaitheoir ama oscailte.** Cuireann an rialaitheoir ama oscailte (Moill) (Ich. 7) ar do chumas an mhoill ama oscailte ó gheal go dorcha a roghnú. Is féidir an cnaipe rothlach a úsáid leis an socrú a choigeartú go leanúnach ó dhorcha go solas idir 0.05 - 1.0 s.

Glanadh agus díghalrú

Caithfear an caiséad frithdhallraithe agus an críochnaitheoir a ghlanadh go rialta le héadach bog. Ná húsáid oibreáin ghlantacháin, tuaslagóirí, alcól ná oibreáin glantacháin a bhfuil scrábaigh iontu. Ba chóir lionsaí nua a chur in ionad lionsaí scríobtha nó damáistithe.

Stóráil

Ní mór an clogad táthúcháin a stóráil ag teocht an tseomra agus ar íseal taise. Le saolré na gcadhnraí a shíneadh, stóráil an clogad sa phacáistíocht bhunaidh.

Críochnaitheoir nua a fheistiú (Igh. 8-9)

Brúigh fáisceán taoibh isteach leis an gcríochnaitheoir a scaoileadh, rud is féidir a bhaint ansin. Ceangail an críochnaitheoir nua le ceann de na fáisceáin taoibh. Tarraing an críochnaitheoir anonn chuig an dara fáisceán taoibh agus feistigh ina áit é. Caithfear é a brú isteach go daingean ionas go gcoigeartóidh an séala ar an gcríochnaitheoir do chruth sceall an chlogaid.

Cadhnraí nua a chur isteach (Ich. 5)

Na cadhnraí lítiam in-athsholáthraithe atá sa chaiséad frithdhallraithe, is cealla cnaipe CR2032 iad. Má tá tú ag úsáid clogad táthúcháin a bhfuil nasc aeir úir aige, bain an séala aghaidhe sula gcuirfidh tú cadhnraí nua isteach. Caithfear na cadhnraí nua a chur isteach nuair atá an LED ar an gcaiséad ag splancáil i ndath glas.

1. Bain an clúdach cadhnra go cúramach.
2. Bain na cadhnraí agus faigh réidh leo de réir na rialachán áitiúil is infheidhme maidir le dramhaíl ghuaiseach .
3. Cuir isteach cadhnraí CR2032 mar atá léirithe.
4. Cuir an clúdach cadhnra ar ais go cúramach.

Mura n-éiríonn an caiséad frithdhallraithe dorcha nuair a lastar an stua táthúcháin, seiceáil polaraíocht na gcadhnraí. Lena sheiceáil go bhfuil go leor fuinnimh fós fágtha sna cadhnraí, tabhair an caiséad frithdhallraithe gar do lampa geal. Má thosaíonn an LED ag splancáil i ndath glas, níl go leor cumhachta fágtha sna cadhnraí agus caithfear cinn nua a chur ina n-ionad láithreach bonn. Mura bhfeidhmíonn an caiséad frithdhallraithe i gceart fiú tar éis cadhnraí nua a chur isteach ann, ní féidir é a úsáid a thuilleadh agus caithfear ceann nua a fháil.

An caiséad frithdhallraithe a bhaint/a fheistiú (Ich. 8)

1. Tarraing amach an cnaipe leibhéil cosanta
2. Bain an clúdach cadhnra go cúramach
3. Díghlasáil língeán coinneála an chaiséid, mar atá léirithe
4. Claon an caiséad amach go cúramach
5. Díghlasáil an tsatailít mar atá léirithe
6. Tarraing an tsatailít amach tríd an gcuas sa chlogad
7. Rothlaigh an tsatailít 90° agus brúigh amach trí chuas an chlogaid í
8. An caiséad frithdhallraithe a bhaint/a fheistiú

Déantar an caiséad frithdhallraithe a fheistiú ach na céimeanna a leanúint ina malairt d'ord.

Fabhtcheartú

Teipeann ar an gcaiséad frithdhallraithe dorchú

→ Coigeartaigh an íogaireacht
→ Athraigh suíomh an tsleamhnáin braiteora
→ Glan na braiteoirí nó an críochnaitheoir
→ Díghníomhachtaigh an mód meilte
→ Seiceáil an sreabhadh solais chuig an mbraiteoir
→ Cuir cadhnraí nua isteach

Tá an leibhéal cosanta rógheal

→Socraigh leibhéal cosanta níos airde nó úsáid lionsaí daite istigh

Tá an leibhéal cosanta ródhorcha

→Roghnaigh leibhéal cosanta níos ísle
→Glan an críochnaitheoir nó faigh ceann nua

Bíonn an caiséad frithdhallraithe ag preabarnach

→ Ceartaigh suíomh an rialaitheora ama oscailte le haghaidh an phróisis táthúcháin
→ Cuir cadhnraí nua isteach

Drochléargas

→ Méadaigh leibhéal an tsolais thimpeallaigh
→ Cuir an leibhéal cosanta in oiriúint don phróiseas táthúcháin

Sleamhnaíonn an clogad táthúcháin

→ Coigeartaigh/teann an strapa cinn arís

Sonraíochtaí

(Faoi réir athruithe teicniúla)

Leibhéal cosanta	SL2.5 (staid gheal) SL8 – SL12 (staid dhorcha)
Cosaint UV/IR	Uaschosaint i ndálaí geala agus dorcha
Aga lasctha ó gheal go dorcha	100µs (23°C / 73°F) 70µs (55°C / 131°F)
Aga lasctha ó dhorcha go geal	0.05- 1.0s
Toisí an chaiséid frithdhallraithe	90 x 110 x 7mm / 3,55 x 4,33 x 0,28"
Toisí an réimse radhairc	50 x 100mm / 1,97 x 3,94"
Soláthar voltais	Cealla fótavoltacha, 2 ceann Cadhnraí LI, 3V, in-athsholáthraithe (CR2032)
Meáchan	Non PAPR: 489g / 17.25 oz PAPR: 689g / 24.3038 oz
Teocht oibriúcháin	-10°C – 70°C / 14°F – 157°F
Teocht stórála	-20°C – 80°C / -4°F – 176°F
Aicmiú de réir EN379	Aicme optúil = 1 Solas scaipithe = 1 Aonchineálacht = 1 Spleáchas ar an réimse radhairc = 2
Ceaduithe	CE, ANSI, EAC, in oiriúint le CSA, KCS
Marcálacha breise le haghaidh leagan PAPR (comhlacht dá dtugtar fógra CE1024)	EN12941 (TH3 i dteannta le e3000/e3000X , TH2 le haghaidh leaganacha le hardhat agus e3000/e3000X) EN 14594 Class 3B

Páirteanna spártha (Leathanaigh 9)

-Clogad gan chaiséad (SP01))
-Caiséad frithdhallraithe lena n-áirítear satailít (SP02)
-Críochnaitheoir (SP03)
-Tacar deisiúcháin 2 (fáiscíní taoibh) (SP04)
-Lionsa inmheánach cosanta (SP05)
-Tacar deisiúcháin 1 (Cnaipe "íogaireachta", cnaipe poitéinsiméadair agus clúdach cadhnra) (SP06)
-Strapa cinn agus glas (SP07)
-Bandaí allais (SP08/SP09)

Le huimhreacha beachta na n-earraí a fháil, féach an rapar (an dara leathanach ón deireadh)..

Dearbhú Comhréireachta

Féach an seoladh Idirlín ar an leathanach deiridh.

Faisnéis Dlí

Comhlíonann an doiciméad seo ceanglais Rialachán 2016/425 ón AE, Uimh. 1.4 d'larscríbhinn II.

An Comhlacht ar Tugadh Fógra dó

Le mionsonraí a fháil, féach an leathanach deiridh.

Malti

Introduzzjoni
L-elmu tal-iwweldjar huwa xedd ir-ras speċjali li jintuża meta jitwettqu xogħlijiet speċifiċi ta' wweldjar, sabiex jiġu protetti l-għajnejn, il-wiċċ u l-għonq mill-ark tal-iwweldjar b'dawl viżibbli, dawl ultravjola, xrar, dawl infraaħmar u mis-sħana. L-elmu jikkonsisti f'diversi partijiet (ara l-lista tal-parts tal-bdil). Filter tal-iwweldjar awtomatiku jikkombina filtru UV passiv u filtru IR passiv ma' filtru attiv, li t-trażmissjoni tad-dawl tiegħu fil-firxa viżibbli tal-ispettru tvarja skont ir-radjazzjoni tal-ark tal-iwweldjar. It-trażmissjoni tad-dawl tal-filtru tal-iwweldjar awtomatiku għandha valur inizjali għoli (stat imdawwal). Wara li jinxtegħel l-ark tal-iwweldjar u fi ħdan żmien iddefinit tal-iswiċċjar, il-livell tat-trażmissjoni tad-dawl tal-filtru jinbidel għal valur aktar baxx (stat skur). Skont il-mudell, l-elmu jista' jiġi kkombinat ma' elmu tas-sigurtà u / jew ma' sistema PAPR (Respiratur Purifikatur li Jitħaddem bl-Arja).

Struzzjonijiet
Aqra l-manwal tal-użu qabel tibda tuża l-elmu. Iċċekkja li l-lenti tal-kaver ta' quddiem huwa mmuntat kif suppost. F'każ li l-iżbalji ma jkunux jistgħu jiġu solvuti, il-cassette li jipproteġi kontrija d-dija ma jistax jibqa' jintuża.

Miżuri ta' prekawzjoni & Limitu tal-protezzjoni/ Riskji
Matul il-proċess tal-iwweldjar jiġu rilaxxati sħana u radjazzjoni, li jistgħu jagħmlu ħsara lill-għajnejn u lill-ġilda. Dan il-prodott joffri protezzjoni għall-għajnejn u għall-wiċċ. Meta tilbes l-elmu, għajnejk se jkunu protetti dejjem kontra r-radjazzjoni ultravjola u infrared irrispettivament mill-għażla tal-livell ta' protezzjoni. Sabiex tipproteġi l-bqija tal-ġisem, għandek tilbes ilbies protettiv addizzjonali xieraq. Il-partikoli u s-sustanzi rilaxxati mill-proċess tal-iwweldjar jistgħu jikkawżaw reazzjonijiet allerġiċi tal-ġilda f'individwi suxxettibbli għalihom. Għall-persuni sensittivi, il-kuntatt tal-ġilda mall-parti tar-ras jista' jwassal għal reazzjonijiet allerġiċi.
L-elmu tal-iwweldjar għandu jintuża biss għall-iwweldjar u t-tħin u m'għandux jintuża għal applikazzjonijiet oħra. F'każ li l-elmu tal-iwweldjar ma jintużax kif suppost jew jintuża ħażin u għalhekk ma jiġux osservati l-istruzzjonijiet għat-tħaddim, il-manifattur mhu se jassumi l-ebda responsabbiltà. L-elmu huwa adatt għall-proċeduri komuni kollha tal-iwweldjar, ħlief għall-iwweldjar bil-gass u bil-laser. Jekk jogħġbok osserva r-rakkomandazzjoni tal-livell ta' protezzjoni skont EN169 fuq il-kaver. Id-diski migrufa jew difettużi għandhom jiġu sostitwiti. L-elmu ma jissostitwixxix elmu tas-sikurezza. Skont il-mudell, l-elmu jista' jiġi kkombinat ma' elmu tas-sikurezza. Minħabba l-ispeċifikazzjonijiet tad-disinn, l-elmu jista' jinfluwenza l-firxa tal-viżjoni (wieħed jista' jara l-firxa tal-viżjoni laterali biss billi jdawwar rasu) u jxekkel il-perċezzjoni tal-kuluri minħabba t-trażmissjoni tad-dawl tal-filtru awtomatiku li jbaxxi d-dawl. B'riżultat ta' dan, id-dwal tas-sinjali jew indikaturi ta' twissija jistgħu ma jidhrux. Barra minn hekk, hemm ir-riskju ta' impulsjoni minħabba kurva akbar (meta r-ras ikollha l-elmu milbus). L-elmu jnaqqas ukoll il-perċezzjoni tal-awdjo u tas-sħana.

Il-modalità sospensjoni
Il-cassette li jipproteġi kontrija d-dija għandu funzjoni awtomatika li jintefa, u din iżżid il-ħajja tal-batterija. F'każ li jkun hemm inqas minn 1 lux ta' dawl fuq il-cassette li jipproteġi kontra d-dija għal madwar 10 minuti, il-cassette li jipproteġi kontra d-dija jixgħel awtomatikament. Sabiex terġa' tixgħel il-cassette, iċ-ċelloli solari għandhom jiġu esposti għad-dawl tax-xemx. F'każ li l-cassette li jipproteġi kontra d-dija ma jkunx jista' jiġi attivat jew ma jiskurax meta l-ark tal-iwweldjar jinxtegħel, il-batteriji għandhom jiġu sostitwiti.

Garanzija&Responsabbiltà
It-termini tal-garanzija jistgħu jinstabu fl-istruzzjonijiet tal-organizzazzjoni tal-bejgħ nazzjonali tal-manifattur. Għal aktar informazzjoni, jekk jogħġbok ikkuntattja lin-negozjant uffiċjali. Il-garanzija tingħata biss f'każ ta' difetti fil-materjal u fil-manifattura. F'każ ta' ħsara minħabba użu mhux xieraq, intervent mhux awtorizzat jew użu mhux maħsub mill-manifattur, il-garanzija u r-responsabbiltà huma nulli. Bl-istess mod, ir-responsabbiltà u l-garanzija ma japplikawx jekk jintużaw partijiet tal-bdil minbarra dawk mibjugħa mill-manifattur.

It-tul tal-ħajja mistenni
L-elmu tal-iwweldjar m'għandu l-ebda data ta' skadenza. Il-prodott jista' jintuża sakemm ma sseħħ l-ebda ħsara viżibbli jew mhux viżibbli jew ma jkunx soġġett għal funzjoni ħażina.

Applikazzjoni (Quick Start Guide)
1. **Strixxa tar-ras** Aġġusta l-istrixxa ta' aġġustament ta' fuq (p. 4) skont id-daqs tar-ras tiegħek.Imbutta 'l ġewwa l-buttuna tar-ratchet (p.4) u dawwar sakemm l-istrixxa tar-ras tkun immuntata b'mod sikur iżda mingħajr pressjoni.
2. **Distanza mill-għajnejn u inklinazzjoni tal-elmu** Id-distanza bejn il-cassette u l-għajnejn tiġi regolata billi jiġu rilaxxati l-buttuni tal-issikkar (p. 4-5). Issettja ż-żewġ naħat bl-istess mod u bbilanċjahom. Imbagħad, erġa' ssikka l-buttuni tal-issikkar.L-inklinazzjoni tal-elmu tista' tiġi aġġustata bil-buttuna li ddur (p.5).
3. **Livell ta' protezzjoni.** L-issettjar tal-livell ta' protezzjoni jista' jiġi aġġustat manwalment billi ddawwar il-buttuna tal-potenzjometru.Tista' tirregola l-protezzjoni minn SL 8 sa SL 12.
4. **Modalità sospensjoni.** Meta tagħfas il-buttuna "Grind" (p. 6), il-cassette li jipproteġi kontra d-dija jiġi ssettjat għall-modalità tat-tħin. F'din il-modalità, il-cassette jiġi diżattivat u jibqa' fl-istat imdawwal bil-livell ta' protezzjoni SL 2.5. Il-modalità tat-tħin attivata tista' tiġi rikonoxxuta mill-LED aħmar li jteptep (p. 6) ġewwa l-elmu. Sabiex titfi l-modalità tat-tħin, erġa' agħfas il-buttuna "Grind".Il-modalità tat-tħin tintefa b'mod awtomatiku wara 10 minuti.
5. **Sensittività.** Bil-buttuna tas-sensittività s-sensittività għad-dawl tiġi aġġustata skond l-ark tal-welding u d-dawl ta 'l-ambjent (p. 7). Il-livell limitu "Super High" jimplika l-issettjar standard tas-sensittività. Billi ddawwar il-buttuna rotatorja, dan jista' jiġi aġġustat individwalment.Fil-firxa "Super High" jintlaħaq livell tas-sensittività tad-dawl għoli ħafna.-
6. **Slajder tas-senser** Is-slajder tas-senser jista' jiġi ssettjat f'żewġ pożizzjonijiet differenti.Skont il-pożizzjoni, l-angolu tad-ditekter tad-dawl ambjentali jitnaqqas (p.7) jew jiżdied (p. 7).
7. **Regolatur tal-ħinijiet tal-ftuħ** Ir-regolatur tal-ħinijiet tal-ftuħ (Delay) (p. 7) jippermettilek tagħżel id-dewmien tal-ftuħ minn skur għal ċar.Il-buttuna rotatarja tippermetti aġġustament stabbli minn skur għal ċar ta' bejn 0.05 - 1 .0 s.

Tindif u Diżinfezzjoni
Il-cassette li jipproteġi kontra d-dija u l-lenti tal-protezzjoni għandhom jiġu mnaddfa regolarment b'biċċa drapp ratba. Tużax materjali tat-tindif qawwija, solventi, alkoħol, jew abrażivi li jkun fihom materjali tat-tindif li joborxu. Lenti mibruxa jew danneġġati għandhom jiġu sostitwiti.

Ħżin
L-elmu tal-iwweldjar għandu jinħażen f'temperatura ambjentali u f'post fejn l-umidità tkun baxxa. Sabiex il-ħajja tal-batterija titawwal, aħżen l-elmu fl-imballaġġ oriġinali tiegħu.

Sostituzzjoni tal-lenti tal-kaver ta' quddiem (p. 8-9)
Imbotta 'l ġewwa klipp tal-ġenb biex tirrilaxxa l-lenti tal-kaver ta' quddiem u mbagħad neħħiha. Waħħal il-lenti tal-kaver ta' quddiem il-ġdida ma' klipp laterali. Qabbad il-lenti tal-kaver ta' quddiem mat-tieni klipp laterali u llokkjaha f'postha. Din l-azzjoni tirrikjedi ċerta pressjoni, sabiex jiġi żgurat li s-siġill fuq il-lenti tal-kaver ta' quddiem iħalli l-effett mixtieq.

Bdil tal-batterija (p. 5)
Il-cassette li jipproteġi kontra d-dija għandu batteriji sostitwibbli taċ-ċelluli tal-litju tat-tip CR2032. F'każ li tuża elmu tal-iwweldjar b'konnessjoni ta' arja esterna, trid tneħħi s-siġill tal-wiċċ qabel ma tissostitwixxi l-batterija. Il-batteriji għandhom jiġu sostitwiti meta l-LED tal-cassette iteptep aħdar.
1. Neħħi b'kawtela l-kaver tal-batterija
2. Neħħi l-batteriji u armihom skont ir-regolamenti nazzjonali dwar ir-rimi ta' skart speċjali
3. Daħħal il-batteriji tat-tip CR2032 kif muri
4. Immonta b'kawtela il-kaver tal-batterija

F'każ li l-cassette li jipproteġi kontra d-dija ma jiskurax meta l-ark tal-iwweldjar jinxtegħel, iċċekkja li l-polarità tal-batteriji hija korretta. Sabiex tikkontrolla jekk il-batteriji għadx għandhom biżżejjed enerġija, poġġi l-cassette li jipproteġi kontra d-dija f'dawl qawwi. Jekk l-LED iteptep aħdar, il-batteriji huma vojta u jridu jitbiddlu immedjatament. F'każ li wara li tibdel il-batteriji kif suppost, il-cassette li jipproteġi kontra d-dija ma jiffunzjonax kif xieraq, dan m'għandux jibqa' jintuża u jrid jinbidel.

Żmuntar u mmuntar tal-cassette li jipproteġi kontra d-dija (p. 8)
1. Neħħi l-buttuna tal-livell tal-protezzjoni
2. Neħħi b'kawtela l-kaver tal-batterija
3. Neħħi l-lock tal-molla tal-cassette kif muri
4. Oħroġ bil-mod il-cassette
5. Neħħi s-satellita mil-lock kif muri
6. Iġbed is-satellita mill-parti ċentrali tal-elmu
7. Dawwar is-satellita 90° u daħħalha mit-toqba li tinsab fl-elmu
8. Neħħi / ibdel il-cassette li jipproteġi kontra d-dija

L-installazzjoni tal-cassette li jipproteġi kontra d-dija ssir f'ordni inversa.

Soluzzjoni tal-problemi
Il-cassette li jipproteġi kontra d-dija ma jiskurax
→ Aġġusta s-sensittività → biddel il-pożizzjoni tas-slajder tas-senser
→ Naddaf is-sensers jew il-lenti tal-kaver ta' quddiem → Iddiżattiva l-modalità tat-tħin
→ Iċċekkja l-fluss tal-luminożità fis-senser → Ibdel il-batteriji

Il-livell ta' protezzjoni qawwi wisq
→ Issettja livell ogħla ta' protezzjoni jew uża lenti interna kkulurita

Il-livell ta' protezzjoni skur wisq
→ Agħżel livell ta' protezzjoni aktar baxx → Naddaf jew ibdel il-lenti tal-kaver ta' qauddiem

Il-cassette li jipproteġi kontra d-dija qed iteptep
→ Aġġusta l-pożizzjoni tal-kontroll tal-ħin tal-ftuħ għall-proċedura tal-iwweldjar → Ibdel il-batteriji

Viżjoni batuta
→ Naddaf il-lenti tal-kaver ta' quddiem jew il-cassette li jipproteġi kontra d-dija → żid id-dawl ambjentali
→ Aġġusta l-livell ta' protezzjoni għall-proċedura tal-iwweldjar

L-elmu tal-iwweldjar jaqa'
→ Erġa' aġġusta / issikka l-istrixxa tar-ras

Speċifikazzjonijiet
(Aħna nirriservaw id-dritt li nagħmlu tibdiliet tekniċi)

Livell ta' protezzjoni	SL2.5 (modalità ċara) SL8 – SL12 (modalità skura)
Protezzjoni UV/IR	Protezzjoni massima f'modalità ċara u skura
Il-ħin tat-tibdil minn ċar għal skur	100µs (23°C / 73°F) / 70µs (55°C / 131°F)
Il-ħin tat-tibdil minn skur għal ċar	0.05 - 1.0s
Id-dimensjonijiet tal-cassette li jipproteġi kontra d-dija	90 x 110 x 7 mm / 3,55 x4,33 x 0,28"
Id-dimensjonijiet tal-firxa tal-viżjoni	50 x 100 mm / 1,97 x 3,94"
Provvista tal-enerġija	Ċelloli solari, 2Stk. Batteriji LI 3V sostitwibbli (CR2032)
Ponderazzjoni	Non PAPR: 489g / 17.25 oz PAPR: 689g / 24.3038 oz
Temperatura tat-tħaddim	-10 °C – 70 °C / 14 °F – 157 °F
Temperatura tal-ħażna	-20 °C – 80 °C / -4 °F – 176 °F
Klassifikazzjoni skont EN379	Klassi ottika= 1 Dawl imferrex= 1 Omoġeneità = 1 Angolu tad-dipendenza tal-viżjoni= 2
Standards	CE, ANSI, EAC, compliance with CSA, KCS
Marki addizzjonali għall-verżjoni PAPR (korp notifikat CE1024)	EN12941 (TH3 flimkien ma 'e3000/e3000X, TH2 għal verżjonijiet b 'hardhat u e3000/e3000X) EN 14594 Class 3B

Parts tal-bdil (paġni 9)
-Elmu mingħajr cassette (SP01)
-Cassette li jipproteġi kontra d-dija inkluża satellita (SP02)
-Lenti tal-kaver ta' quddiem (SP03)
-Sett tat-tiswija 2 (klipps laterali) (SP04)
-Lenti protettiva interna (SP05)
-buttuna tal-potenzjometru u, kopertura tal-batterija (SP06)
-strixxa tar-ras li tista' tiġi ssikata (SP07)
-Strixxi li jassorbu l-għaraq (SP08 / SP09)

Tista' ssib in-numri preċiżi tal-artiklu fuq il-kaver (it-tieni paġna tal-aħħar).

Dikjarazzjoni tal-konformità
Tista' ssib l-indirizz elettroniku fuq l-aħħar paġna.

Avviż legali
Dan id-dokument jikkonforma mar-rekwiżiti tar-Regolament UE 2016/425 Nru. 1.4 tal-Anness II.

Korp notifikat
Għal informazzjoni ddettaljata ara l-aħħar paġna.

Notes:

spare parts list

	SP01	5001.635 PAPR: 4261.005
	SP02	5012.470
	SP03	5000.210
	SP04	5003.501
	SP05	5000.001
	SP06	5003.500
	SP07	5003.250
	SP08	5004.073
	SP09	5004.020

accessories	
parking buddy	5002.900
chest protection	4028.015
head & neck protection	4028.016

spare parts/accessories PAPR	
head & neck protection PAPR	4028.031
faceseal for PAPR	4160.400
air hose holder for PAPR	4551.024

accessories		
	5002.840	Bumpcap black to attach to the headband
	5003.530	Headgear "HALO" to clip on the headband

optrel tec ag
industriestrasse 2
ch-9630 wattwil

phone: +41 (0)71 987 42 00
fax: +41 (0)71 987 42 99

info@optrel.com
www.optrel.com

2+1 YEAR WARRANTY

1883 CE
Notified body
ECS GmbH
European Certification Service
Hüttfeldstrasse 50
DE 73430 Aalen
Germany

For PAPR Version only:
1024 CE
Notified body
Occupational Safety
Research Institute
Jeruzalémská 1283/9
CZ-110 00 Praha 1
Czech Republic

ANSI
compl. with CSA Z94.3-15

Serial No.:	Sorszám:
Numéro de série:	Seri No .:
Seriennummer:	シリアル番号:
Serienummer:	Αύξων αριθμός:
Numero di serie:	Пореден номер:
Número de serie:	Výrobné číslo:
Número de série:	Serijska št.:
Serienr.:	Număr de serie:
Sarjanumero:	Seerianumber:
Serienummer:	Serijos Nr.:
Serienummer:	Sērijas numurs:
Numer seryjny:	일련 번호:
Sériové číslo:	Serijski broj:
Серийный номер:	Sraithuimhir:
序列号:	Numru tas-Serje.:

Date of sale:	Eladás dátuma:
Date de vente:	Satış tarihi:
Verkaufsdatum:	販売日:
Försäljningsdatum:	Ημερομηνία πώλησης:
Data di vendita:	Дата на продажба:
Fecha de venta:	Dátum predaja:
Data de venda:	Datum prodaje:
Datum van verkoop:	Data vânzării:
Myyntipäivä:	Müügi kuupäev:
Salgsdato:	Pardavimo data:
Dato for salg:	Pārdošanas datums:
data sprzedaży:	판매 날짜:
Datum prodeje:	Prodaja Datum:
Дата продажи:	Díol Dáta:
销售日期:	Data tal-bejgħ:

Dealer's stamp:	Kereskedő pecsétje:
Cachet du revendeur:	Bayi damgası:
Händlerstempel:	ディーラーのスタンプ:
Försäljarens stämpel:	Σφραγίδα αντιπροσώπου:
francobollo del rivenditore:	Печат на дилъра:
Sello del comerciante:	Pečiatka predajcu:
carimbo do concessionário:	Žig trgovca:
Dealerstempel:	□tampila distribuitorului:
Jälleenmyyjän leima:	Müüja tempel:
Forhandlers frimærke:	Pardavėjo antspaudas:
Forhandlerens stempel:	Izplatītāja zīmogs:
pieczęć sprzedawcy:	딜러 스탬프:
Razítko prodejce:	Pečat trgovca:
печать дилера:	Stampa an déileálaí:
经销商的印章:	Timbru tal-bejjieġħ:

optrel®
swiss made

visit our homepage
http://www.optrel.com/

declaration of conformity
https://www.optrel.com/service/downloads/