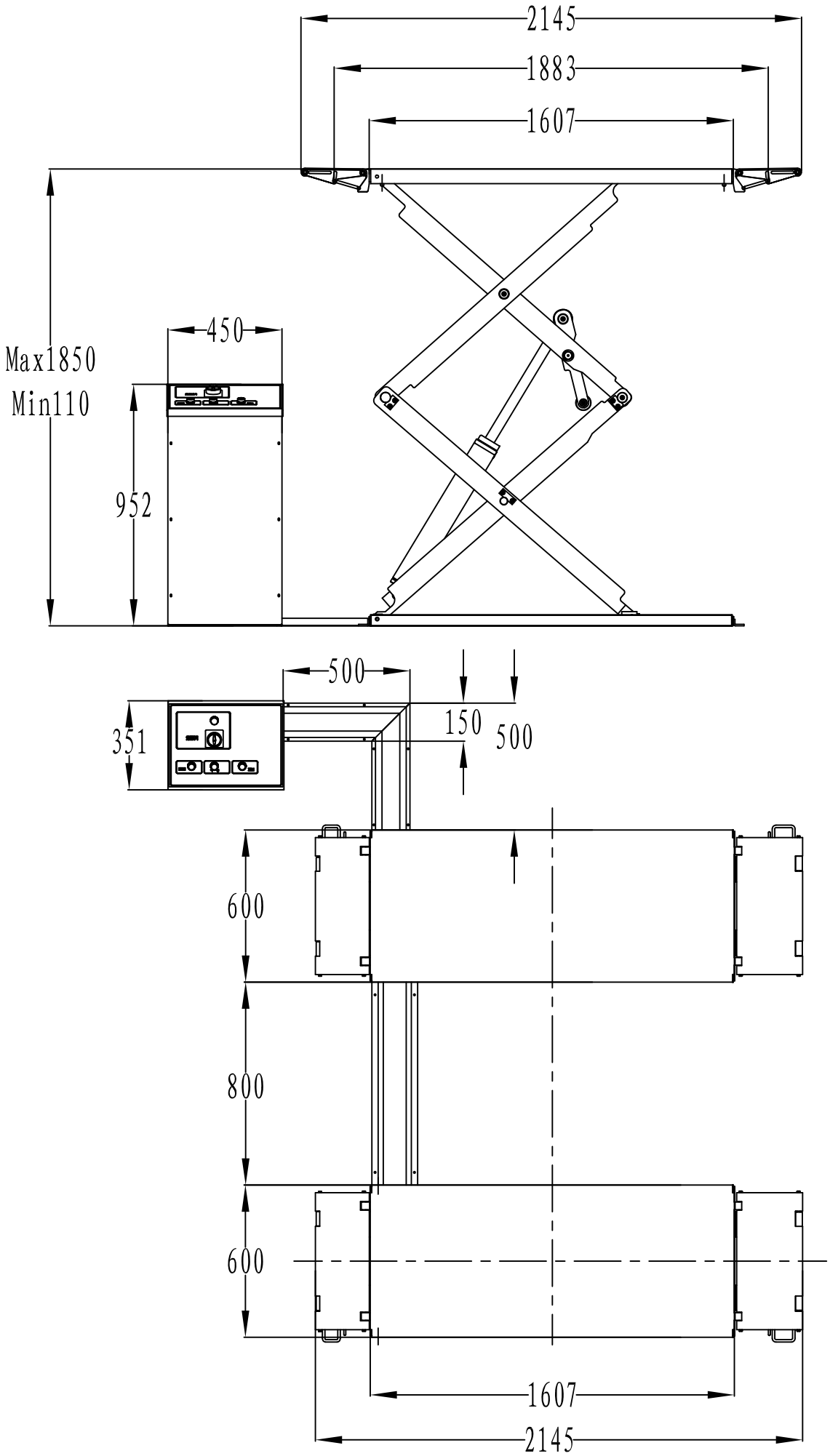
2145
1883
1607
450
Max1850
Min110
952
500
150
500
351
600
800
600
1607
2145