# МОНТАЖНЫЙ КОМПЛЕКТ ВИНТОВОЙ

## ПАРАМЕТРЫ

| | |
|---|---|
| Тип крепления | Крепление к плоской поверхности |
| Материал | ABS + PC пластик |
| Вес | 2x5 г |
| Шурупы в комплекте | Philips Винт с полукруглой головкой #6-32×3/16, 2 шт |
| Размеры | 25 мм x 48 мм x 7.5 мм |
| Соответствие RoHS | v |

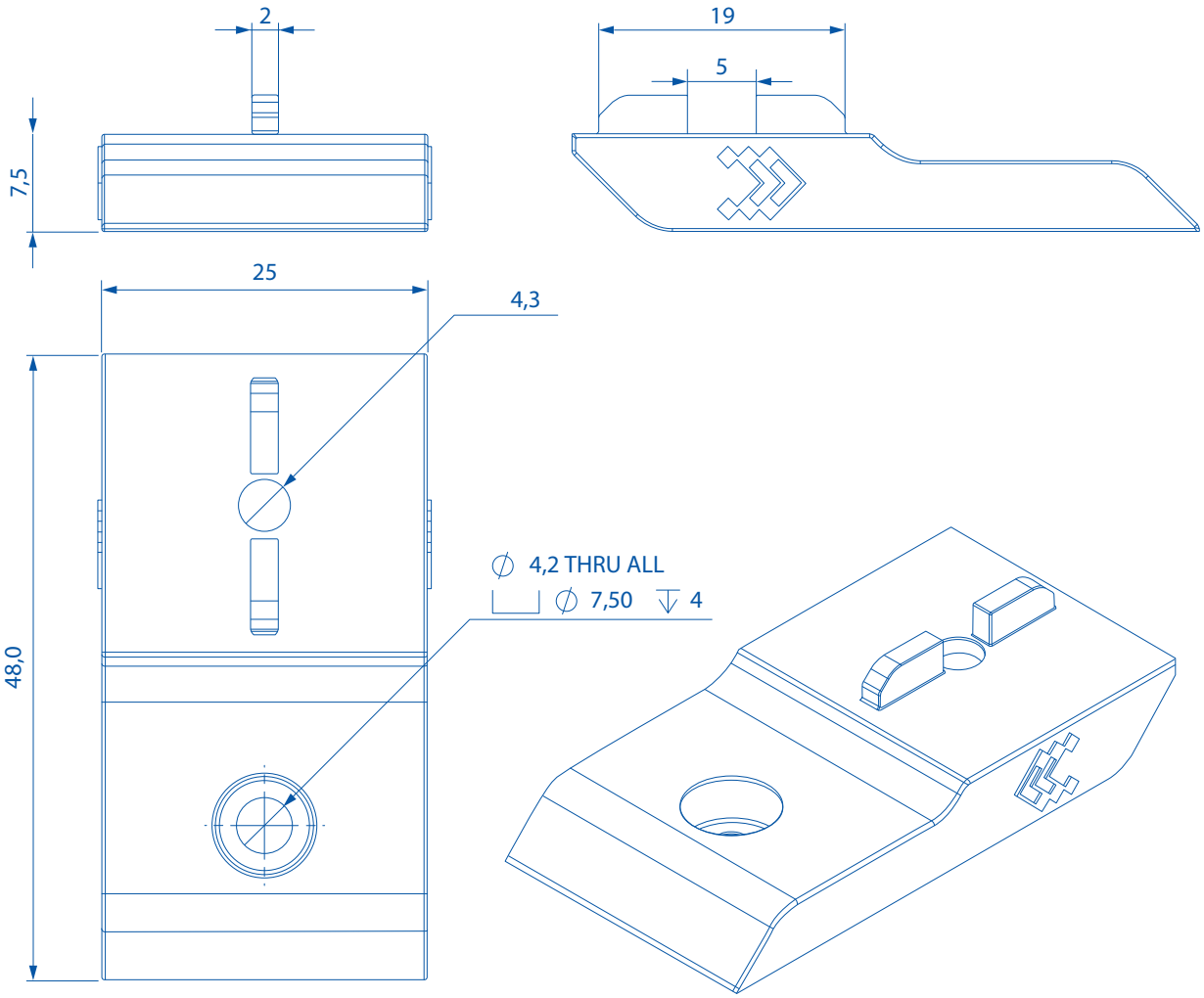


Авторские права © 2022, TELTONIKA NETWORKS. Технические характеристики и информация, приведенные в этом документе, могут быть изменены TELTONIKA NETWORKS без предварительного уведомления.