Частное предприятие «Белстройсегмент»
www.stroysegment.deal.by
stroysegment@mail.ru
Тел/ф. 017-299-97-00
Моб. тел.: 029 742-45-42; 029 751-45-42

РАЗМЕРЫ ПРОФИЛЕЙ ИЗ СИЛИКОНОВЫХ РЕЗИН (КРОМЕ ИЗДЕЛИЙ ДЛЯ ВАКУУМНЫХ СИСТЕМ)

Профили резиновые (силиконовые) предназначаются для использования в качестве уплотнений различного вида соединений, могут эксплуатироваться в любых климатических зонах в среде воздуха, озона, электрического поля в интервале температур от минус 50 ^{0}С до плюс 250 ^{0}С.

Пример обозначений: Профиль 27-1 резиновый (силиконовый)

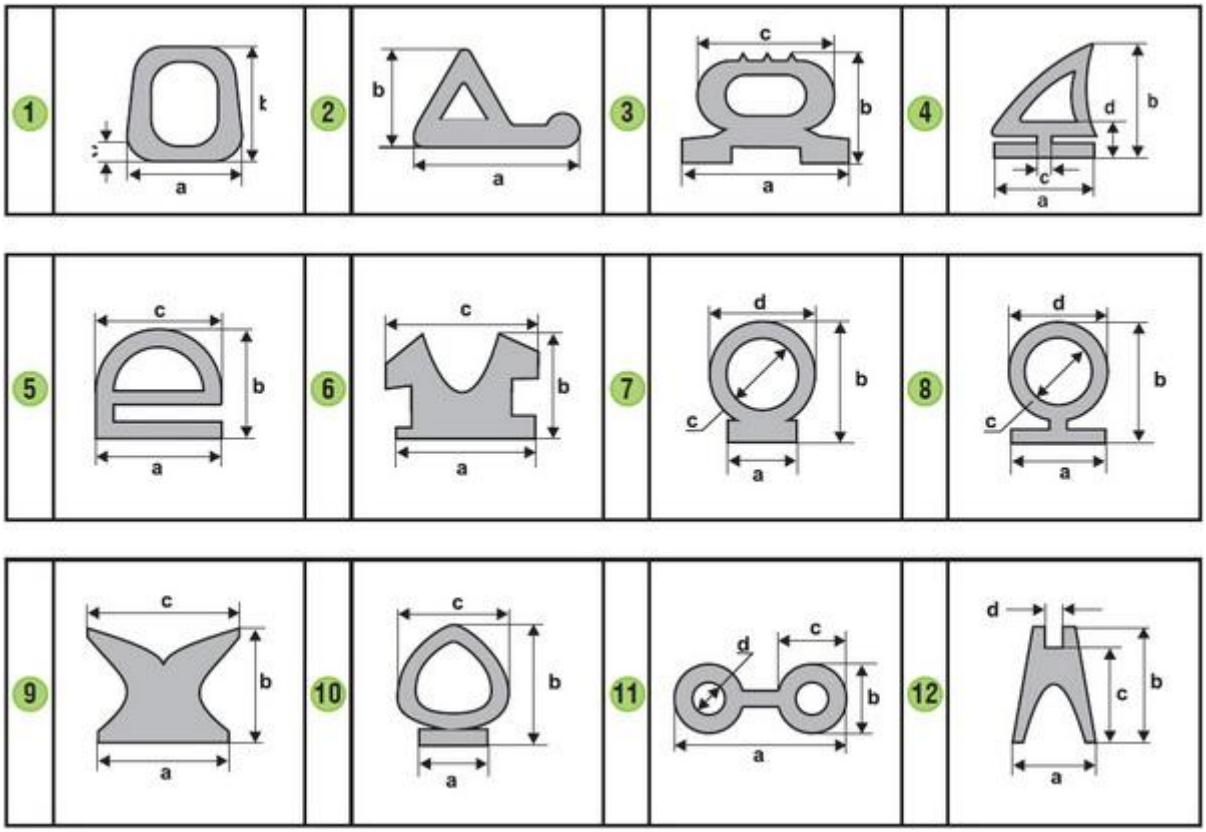

ТАБЛИЦА №1. РАЗМЕРЫ ПРОФИЛЕЙ (1-12) ИЗ СИЛИКОНОВЫХ РЕЗИН (КРОМЕ ИЗДЕЛИЙ ДЛЯ ВАКУУМНЫХ СИСТЕМ), ММ

Обозначение профиля	Основные размеры a x b x c x d (мм)	Масса 1 п.м. (грамм) справочно	Обозначение профиля	Основные размеры a x b x c x d (мм)	Масса 1 п.м. (грамм) справочно
1	18x24x3,5	220	7-4	10x17x8x16	195
2	37x22	400	7-5	11x18x9x18	235
3-1	23x14x19	210	7-6	13x11x6x11	100
3-2	23x12x18	170	7-7	13x12x8x11	85
3-3	23x14x17	180	7-8	11x17,5x12x15	100
3-4	20x12x17	160	8-1	11x21x13x18	165
3-5	16x19x19	260	8-2	16x21x13x18	210
4-1	17x19x7,0x5,5	170	8-3	16x21x10x18	250
4-2	17x19x4,5x4,5	170	8-4	8x13x8x12	90

5	22x18x20	220	8-5	13x13x8x12	100
6-1	13x11x16	110	8-6	19x26x16,5x24	300
6-2	20x11x16	140	9	14x15x20	175
7-1	11x16x8x14	155	10	18x24x22	320
7-2	11x16x9x16	180	11	24x10x10x5	320
7-3	11x15x9x14	150	12	10x20x14x4	170

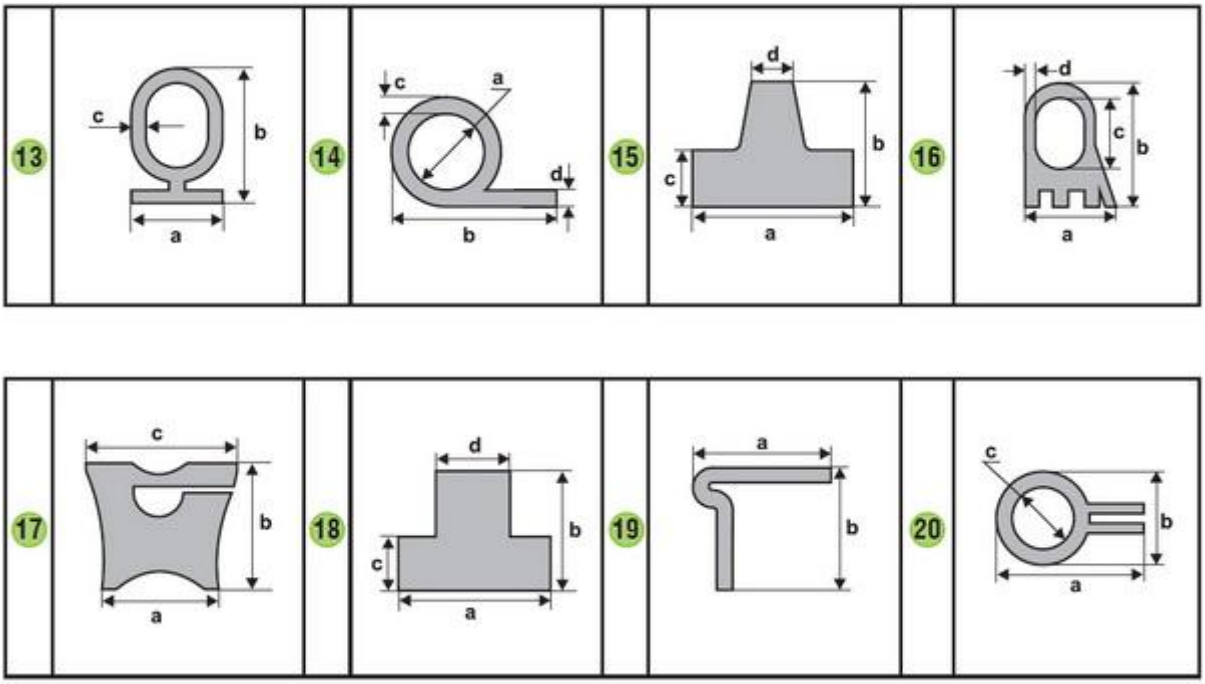

ТАБЛИЦА №2. РАЗМЕРЫ ПРОФИЛЕЙ (13-20) ИЗ СИЛИКОНОВЫХ РЕЗИН (КРОМЕ ИЗДЕЛИЙ ДЛЯ ВАКУУМНЫХ СИСТЕМ), ММ

Обозначение профиля	Основные размеры a x b x c x d (мм)	Масса 1 п.м. (грамм) справочно	Обозначение профиля	Основные размеры a x b x c x d (мм)	Масса 1 п.м. (грамм) справочно
13	12x20x2	150	14-20	10,5x33x3,5x2,0	250
14-1	2,5x20x1,5x1,5	53	14-21	10,5x25x1,5x2,0	105
14-2	3,5x21x2,0x2,5	83	14-22	11,5x41x3,5x4,0	320
14-3	3,5x25x2,0x2,5	92	14-23	3,0x19x1,5x1,5	50
14-4	5,0x28x4,0x3,0	174	14-24	14,5x40x2,5x3,5	180
14-5	4,0x31x2,0x2,5	106	14-25	42x85x4,0x4,0	950
14-6	7,0x25x15x2,5	110	15-1	15,5x10x6x5	130
14-7	13x32x2,0x2,0	180	15-2	20x156,5x6	235
14-8	7,5x28x3,0x3,0	175	15-3	18,5x18,5x7x8	290
14-9	12x35x2,5x2,5	210	16	18x24x13x3	260
14-10	14x52x4,0x5,0	460	17	14x15x22	210
14-11	15x54x6,0x5,5	650	18-1	17x12x6x6x	160
14-12	7,5x28x1,5x2,5	120	18-2	11x8,5x3x4,5	75
14-13	9,0x30x2,5x3,0	190	18-3	16x10x5x5	130
14-14	9,0x35x3,0x3,0	230	18-4	13x8x3x4	75
14-15	4,0x28x1,0x2,0	60	18-5	6,5x6,5x2,7x3	40
14-16	10,5x40x2,0x4,0	230	18-6	5x6x3x3,6	35

14-17	9,0x36x3,5x3,5	260	18-7	16x7x3x8	100
14-18	8,5x30x2,0x3,5	160	19	21x20	110
14-19	8,5x27x3,0x3,0	195	20	11x6,5x2,5	50

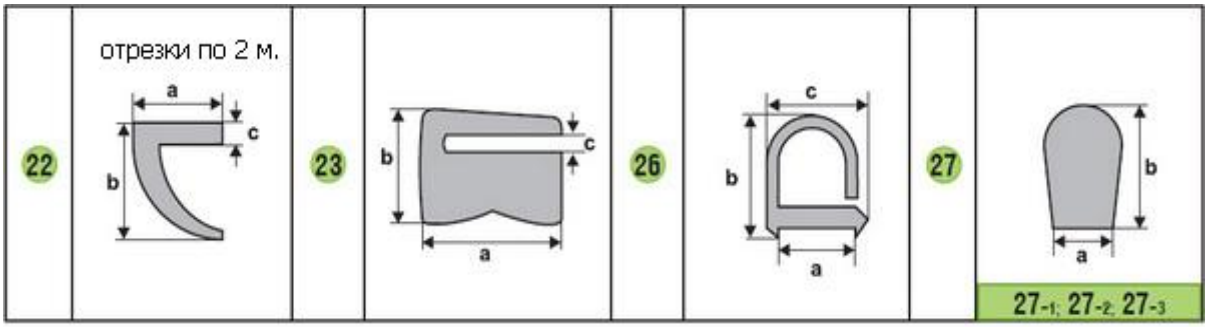

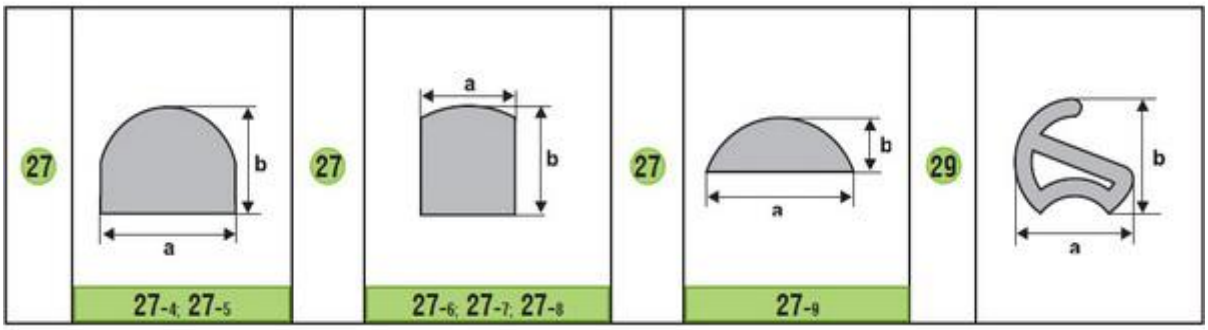

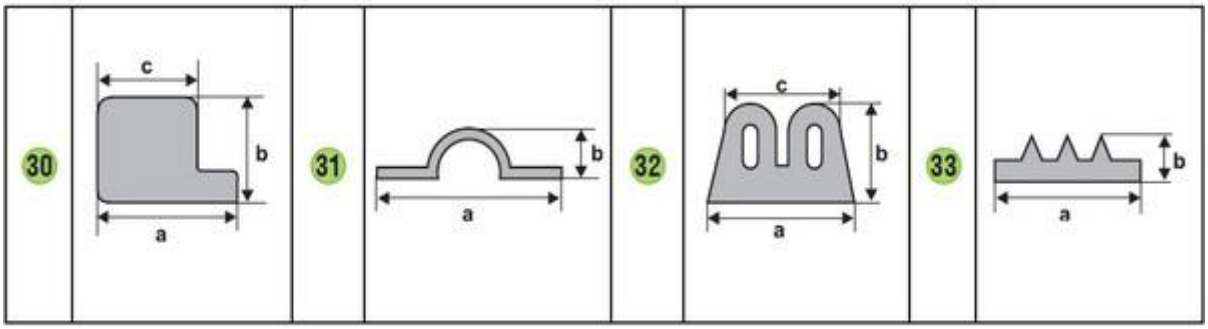

ТАБЛИЦА №3. РАЗМЕРЫ ПРОФИЛЕЙ (22-33) ИЗ СИЛИКОНОВЫХ РЕЗИН (КРОМЕ ИЗДЕЛИЙ ДЛЯ ВАКУУМНЫХ СИСТЕМ), ММ

Обозначение профиля	Основные размеры a x b x c x d (мм)	Масса 1 п.м. (грамм) справочно	Обозначение профиля	Основные размеры a x b x c x d (мм)	Масса 1 п.м. (грамм) справочно
22-1	20x15x2	85	27-7	13x24	335
22-2	19x15x2,5	90	27-8	7,5x6,1	50
23	6x6x1	25	27-9	19,5x11,5	220
26	10x10x4,5	60	29	7x7	30
27-1	12x17	240	30	7x5,5x5	32
27-2	17x20	385	31	36x8,5	90
27-3	17x24	480	32-1	11x7x9	80
27-4	16x12	210	32-2	9x6x9	50
27-5	6x6	37	33-1	9,5x1,9	10
27-6	7x16	115	33-2	9,5x1,7	10

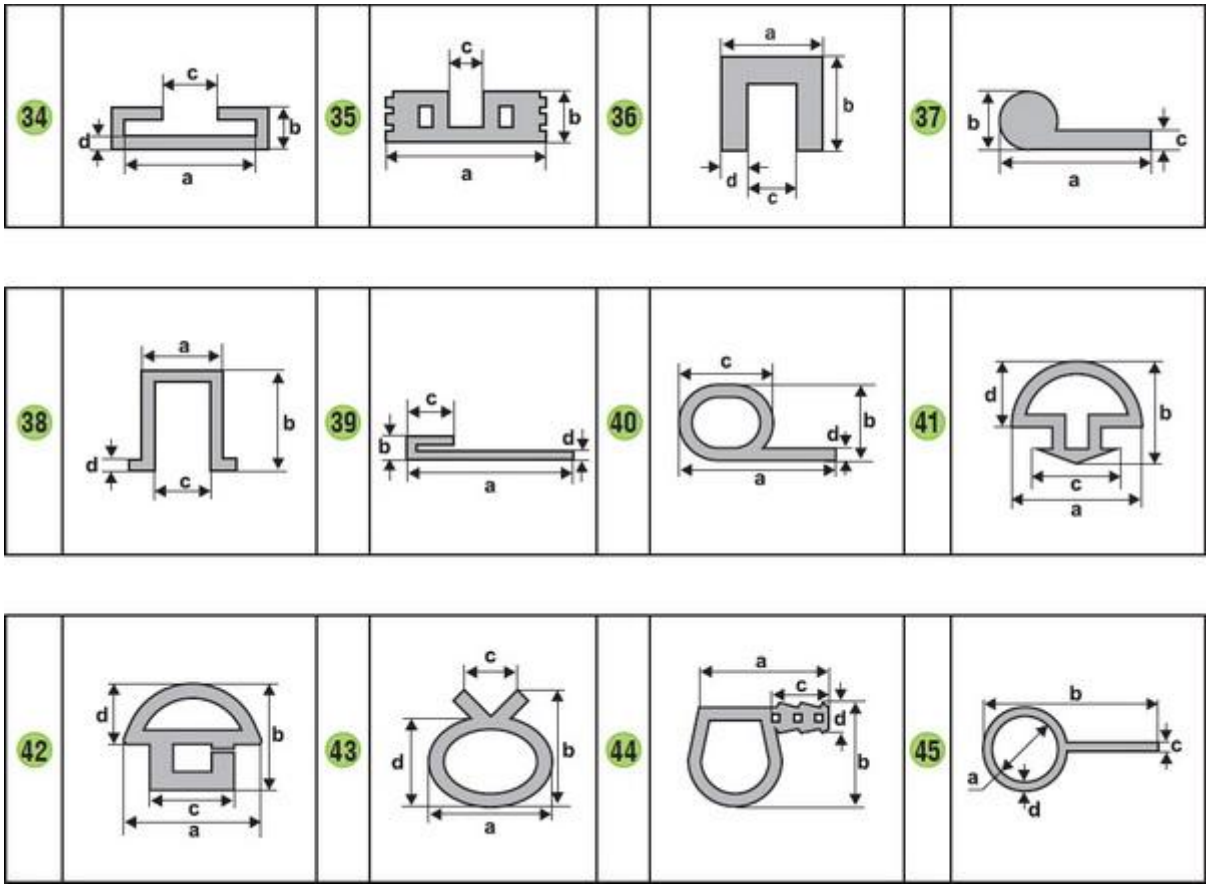

ТАБЛИЦА №4. РАЗМЕРЫ ПРОФИЛЕЙ (34-45) ИЗ СИЛИКОНОВЫХ РЕЗИН (КРОМЕ ИЗДЕЛИЙ ДЛЯ ВАКУУМНЫХ СИСТЕМ), ММ

Обозначение профиля	Основные размеры a x b x c x d (мм)	Масса 1 п.м. (грамм) справочно	Обозначение профиля	Основные размеры a x b x c x d (мм)	Масса 1 п.м. (грамм) справочно
34-1	13x3,6x6x0,8	40	36-12	16x16x10x3	160
34-2	13x4,8x6,5x1,5	55	37-1	21x4x1,5	45
34-3	13x5,5x6,5x1,8	70	37-2	27x4x1	50
34-4	14x5,5x7x2,5	65	37-3	25x4x1	40
34-5	18,4x7x10,4x2	100	38-1	8,5x13x5x2	70
34-6	20x4,5x14x1,5	150	38-2	7,5x13x5,5x1	50
35	19,5x7x4,5	80	38-3	7,5x9,5x5x1	35
36-1	10x14x3x3,5	110	38-4	7x12x5x1	30
36-2	10x15x4,5x2,5	90	38-5	10x13x7x1	70
36-3	10x15x5x2,5	95	39	23x8x11x3	120
36-4	11x11x5x3,5	95	40-1	43x13x18x3	220
36-5	10x11x5x2,5	80	40-2	44x15x21x3	270
36-6	15x18x6x4,5	200	41	20x18x14x12	165
36-7	12x12x5x3,5	120	42	15x18x12x10	135
36-8	12x25x5x3,5	270	43	12x7x8x4	55
36-9	10x22x5x3	225	44	30x18x10x9	260
36-10	6x8x2,5x1,5	40	45-1	9x30x1,5x1,5	100
36-11	5x10x2x1,5	40	45-2	9x26x1,6x1,6	90

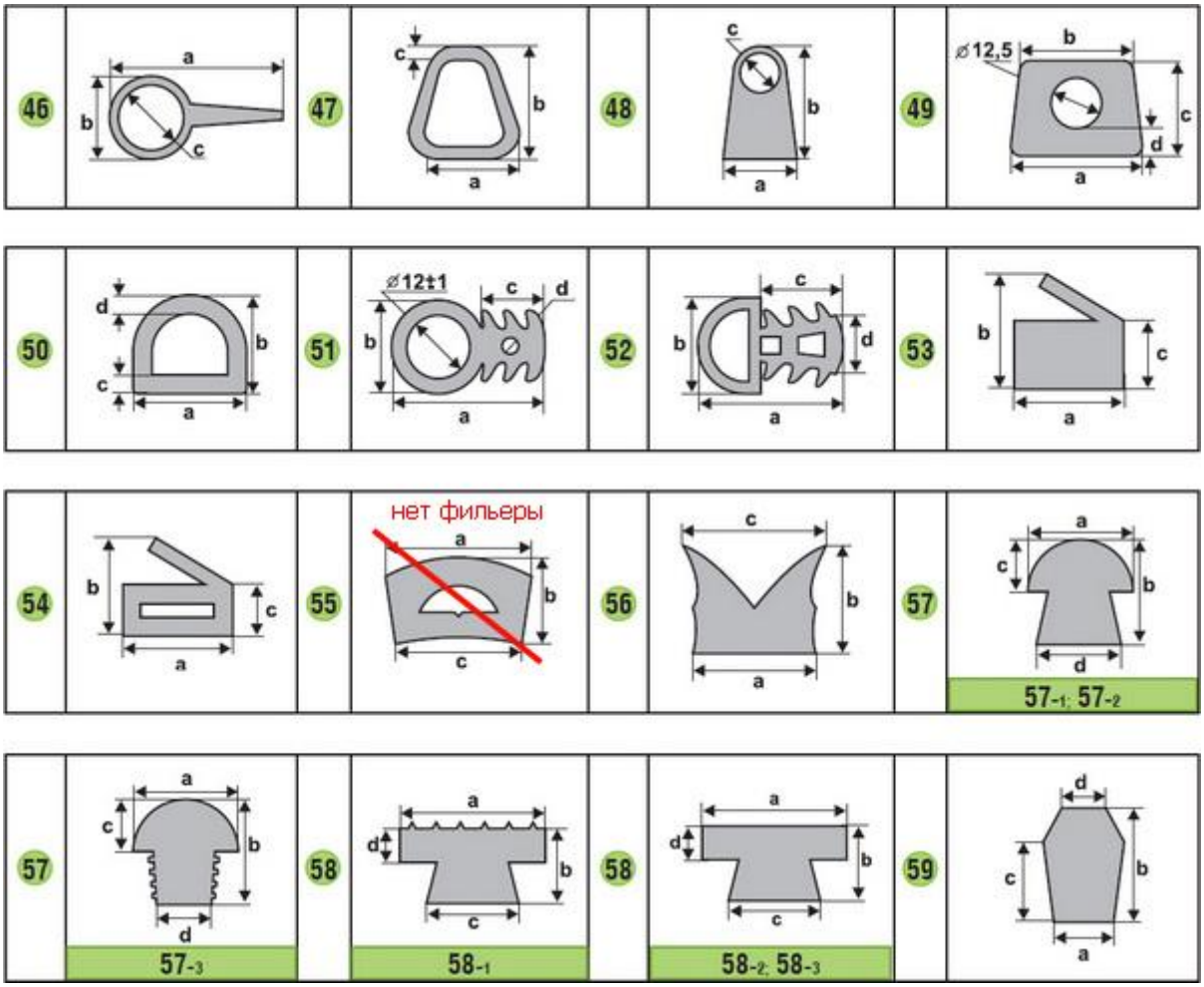

ТАБЛИЦА №5. РАЗМЕРЫ ПРОФИЛЕЙ (46-59) ИЗ СИЛИКОНОВЫХ РЕЗИН (КРОМЕ ИЗДЕЛИЙ ДЛЯ ВАКУУМНЫХ СИСТЕМ), ММ

Обозначение профиля	Основные размеры a x b x c x d (мм)	Масса 1 п.м. (грамм) справочно	Обозначение профиля	Основные размеры a x b x c x d (мм)	Масса 1 п.м. (грамм) справочно
46	23x8x3,5	115	51-1	25x16x11,5x4	210
47-1	20x20x3,5	210	51-2	25x16x11,5x0	210
47-2	17x17x3	160	52	31x16x20x13	290
48	14x24x9,5	320	53	11x16,5x9	150
49	26x20x21x6	440	54	9x12x4,5	60
50-1	14,5x13,5x4x2	140	55		
50-2	12x10x4x2,5	100	56	16x16,5x18	240
50-3	29x16x7x2	250	57-1	15x12x8x11	140
50-4	20x16x8x4	300	57-2	22x20x10x9	295
50-5	17x12x3x2,5	150	57-3	18x15x9x9	200
50-6	19,5x12x3x3	170	58-1	15x9,5x10x5,5	120
50-7	11x20x9x2,5	200	58-2	18x11x12x6	185
50-8	16,5x14,5x5,5x2,5	190	58-3	17x11x10,5x4,5	165
50-9	17x22x2x2	170	59	15x31x24x5	530

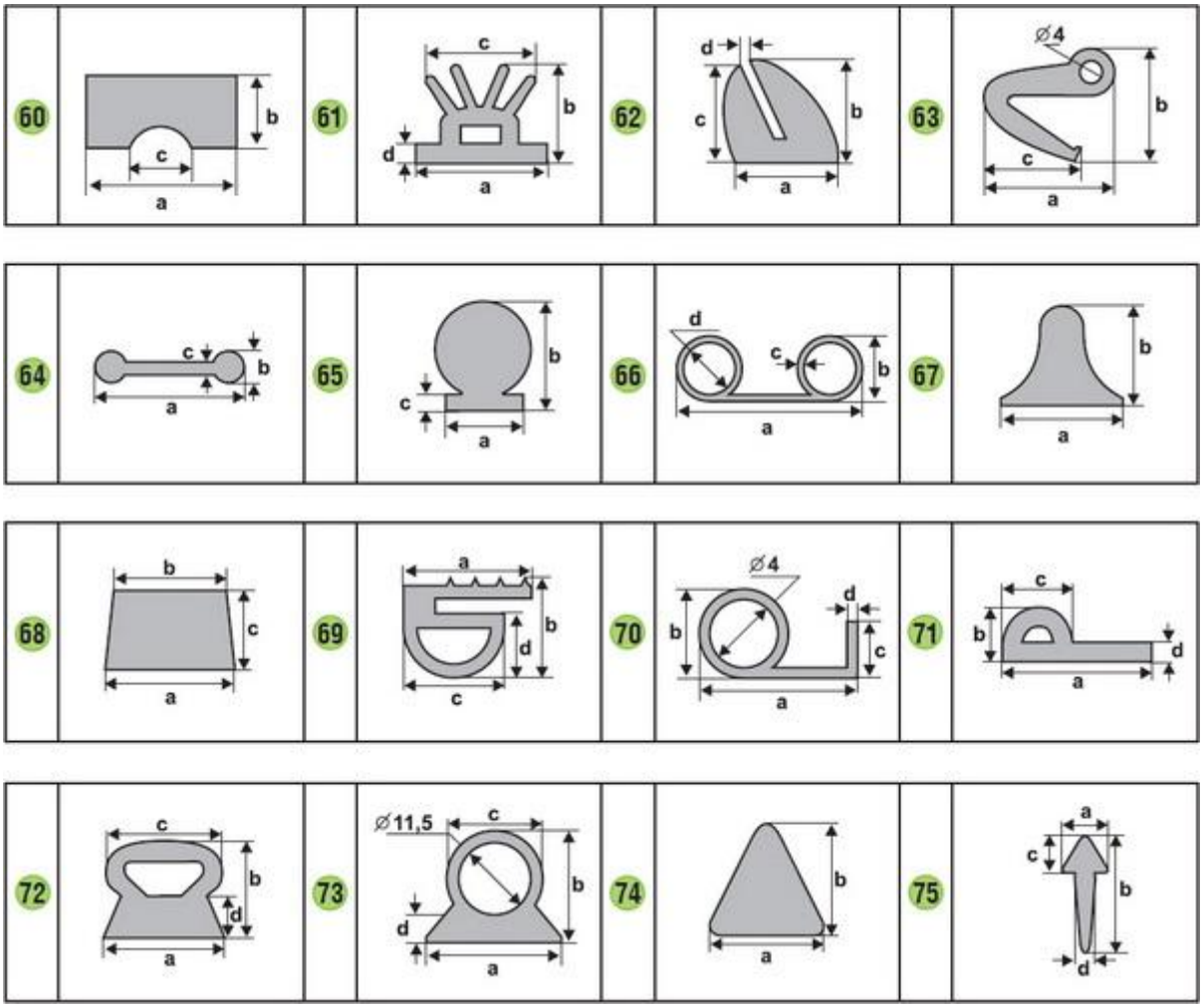

ТАБЛИЦА №6. РАЗМЕРЫ ПРОФИЛЕЙ (60-75) ИЗ СИЛИКОНОВЫХ РЕЗИН (КРОМЕ ИЗДЕЛИЙ ДЛЯ ВАКУУМНЫХ СИСТЕМ), ММ

Обозначение профиля	Основные размеры a x b x c x d (мм)	Масса 1 п.м. (грамм) справочно	Обозначение профиля	Основные размеры a x b x c x d (мм)	Масса 1 п.м. (грамм) справочно
60-1	17x11x5	190	68-4	19,5x16x17	330
60-2	21,5x11x5	250	68-5	12x7x15	190
61	19x24x25x4	320	68-6	11x7x10,5	120
62	10x11x9,5x1	85	68-7	11,5x7,7x9,7	110
63	28x25x20	360	68-8	11x15x7	110
64	27x6x3	130	69	25x20x18x14	312
65	12x12x3	135	70	25x19x14x2,5	210
66	46x17x2,5x13	250	71	32x12x12x2	140
67	15x11	85	72	28x24x25x9	490
68-1	26x16x21	530	73	29x19x17x8	295
68-2	27x20x13	360	74	23x21	350
68-3	24x21x14	380	75	12x14x7x4	95

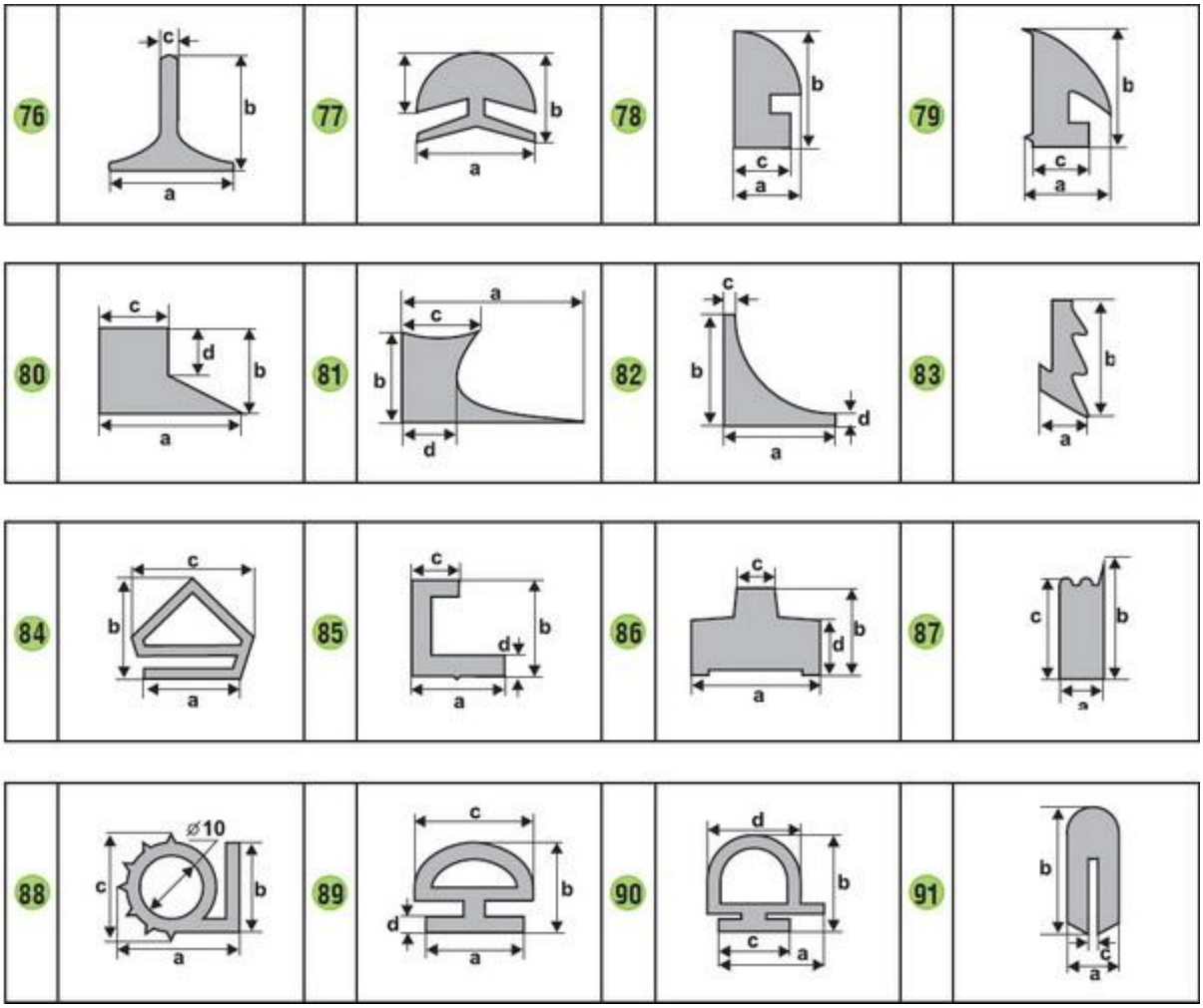

ТАБЛИЦА №7. РАЗМЕРЫ ПРОФИЛЕЙ (76-91) ИЗ СИЛИКОНОВЫХ РЕЗИН (КРОМЕ ИЗДЕЛИЙ ДЛЯ ВАКУУМНЫХ СИСТЕМ), ММ

Обозначение профиля	Основные размеры a x b x c x d (мм)	Масса 1 п.м. (грамм) справочно	Обозначение профиля	Основные размеры a x b x c x d (мм)	Масса 1 п.м. (грамм) справочно
76-1	11x10,5x1	45	83	7x10	40
76-2	9,5x15x1	50	84	27x27x36	430
77	11x8x6	70	85	10x10x5,5x2	55
78-1	6,5x9x5,5	50	86	32x24x17,5x14	620
78-2	7,5x11x6,5	70	87	10,5x19x16	195
79-1	12,5x12x9	75	88	22x20x17x2,5	240
79-2	14x14,5x10	145	89	8x10x14x1	55
80	27x17x10x8,5	290	90	28x25x14x20	210
81	31x14,5x13x10	230	91	5,2x11,5x1,2	50
82	6x8x1x2	30	92	15x6,5x4x1	55

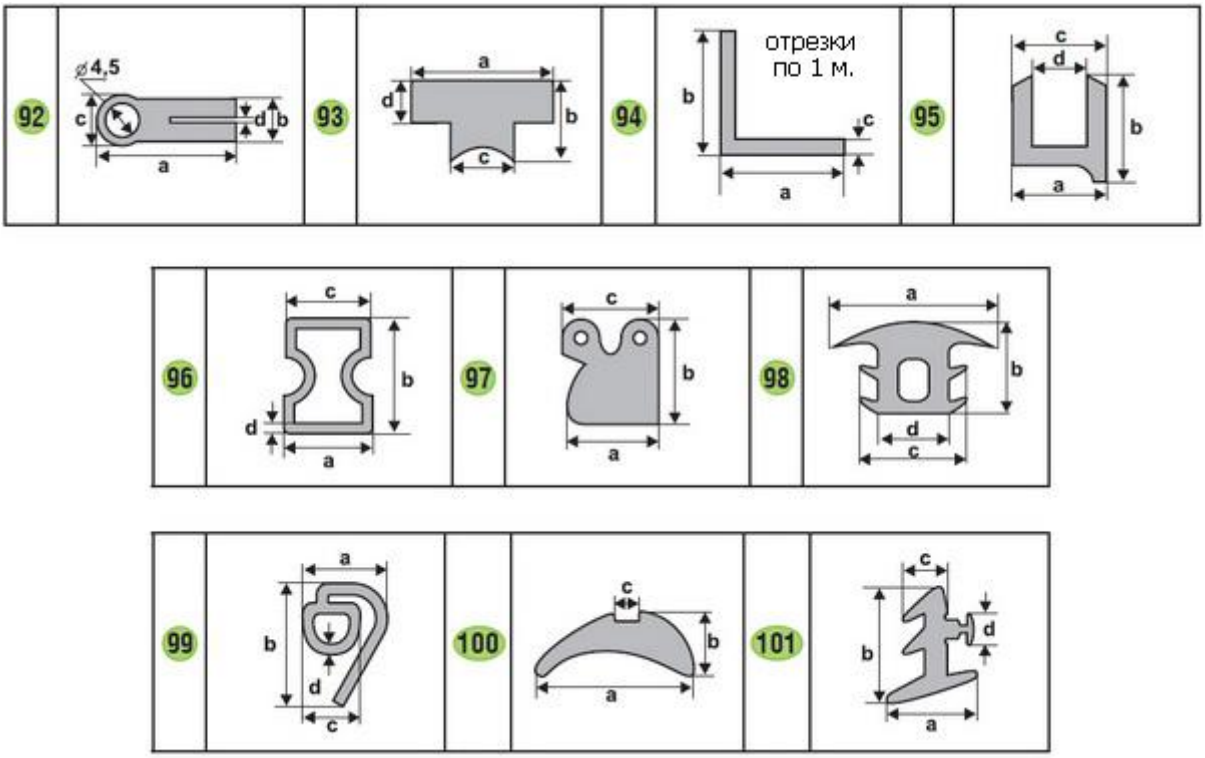

ТАБЛИЦА №8. РАЗМЕРЫ ПРОФИЛЕЙ (92-101) ИЗ СИЛИКОНОВЫХ РЕЗИН (КРОМЕ ИЗДЕЛИЙ ДЛЯ ВАКУУМНЫХ СИСТЕМ), ММ

Обозначение профиля	Основные размеры a x b x c x d (мм)	Масса 1 п.м. (грамм) справочно
92	15x6,5x4x1	55
93	18x12,5x7x7	185
94	18x18x3	125
95	18x25x10,5x16	210
96	18x25x16x3	150
97	12x15x14	170
98	15x8x11x6	80
99	13x20x8x1,5	200
100	16,4x7,1x3,5	70
101	10,7x12,9x4,4x4,5	45