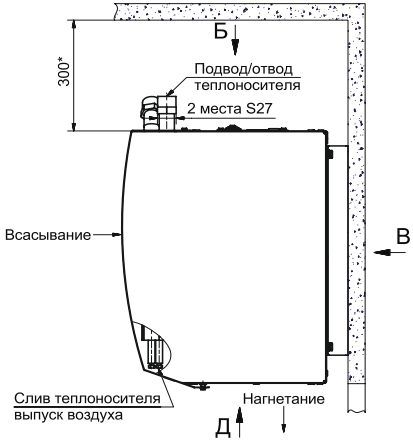
Б
300+
Подвод/отвод
теплоносителя
2 места S27
Всасывание
В
Слив теплоносителя
выпуск воздуха
Нагнетание
Д

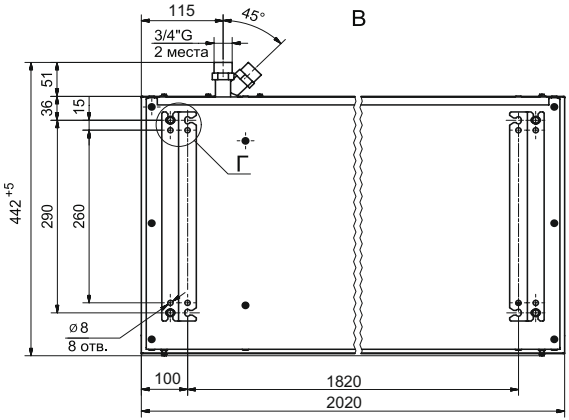
115
45°
В
3/4"G
2 места
51
36
15
Г
442+5
290
260
ø8
8 отв.
100
1820
2020

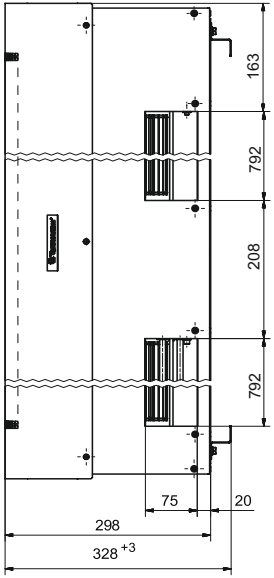
Д
163
792
208
792
75
20
298
328+3

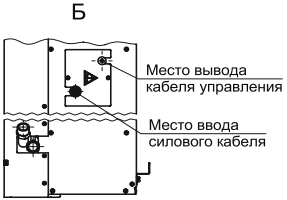
Б
Место вывода
кабеля управления
Место ввода
силового кабеля

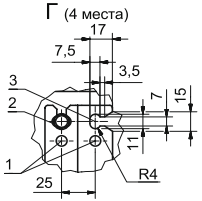
Г (4 места)
17
7,5
3,5
3
2
7
15
11
1
25
R4