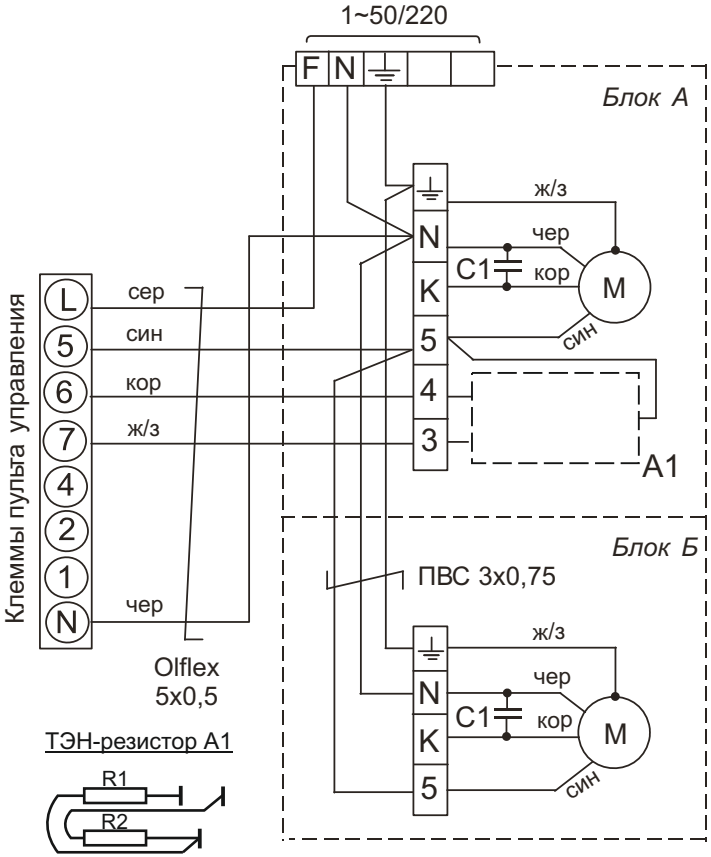
1~50/220
F
N
Блок А
ж/з
чер
N
C1
кор
K
M
5
син
4
3
A1
Клеммы пульта управления
L
5
6
7
4
2
1
N
сер
син
кор
ж/з
чер
Olflex
5x0,5
Блок Б
ПВС 3х0,75
ж/з
чер
N
C1
кор
K
M
5
син
ТЭН-резистор А1
R1
R2