СХЕМА СБОРКИ

СТОЛ ОНИКС

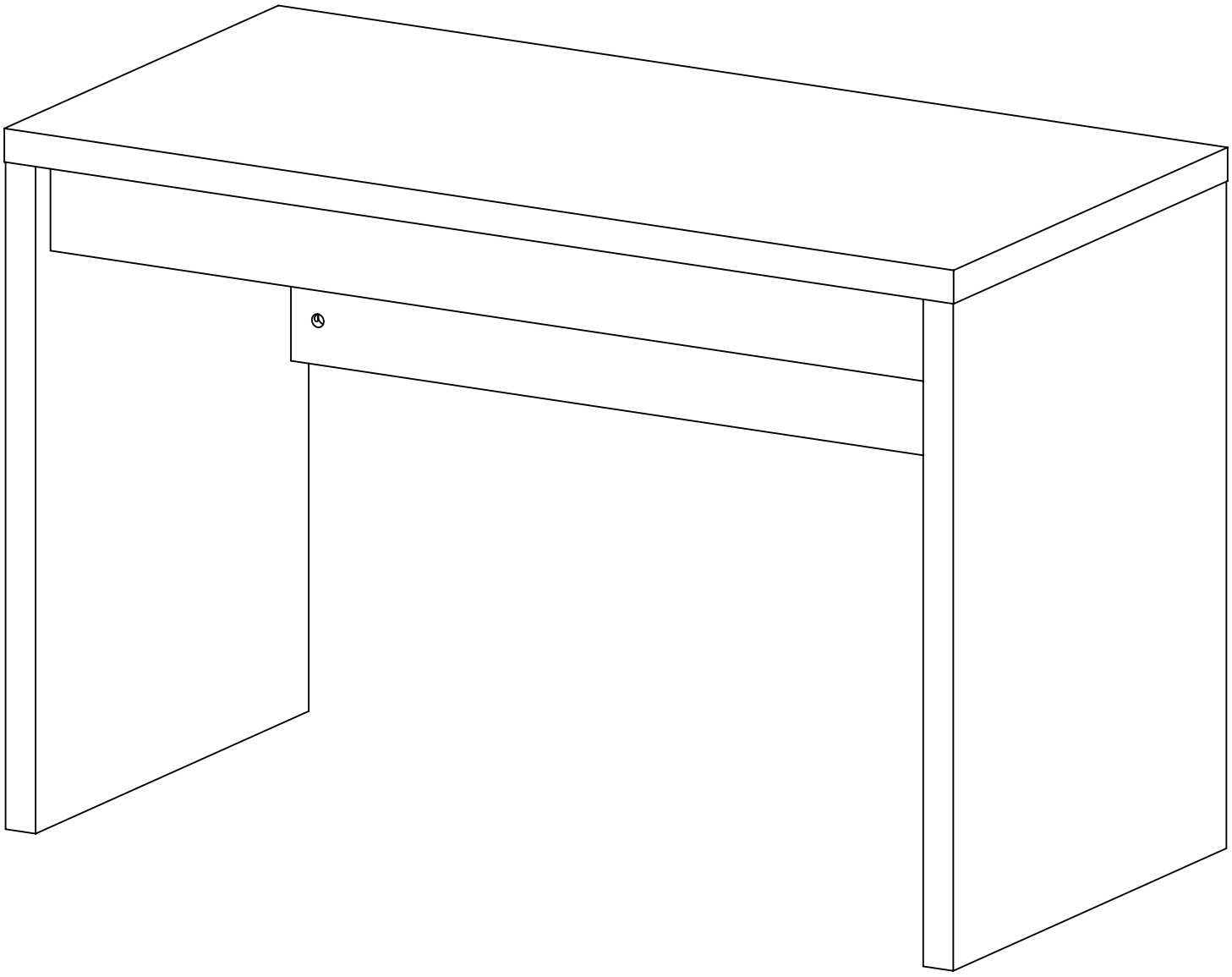

ИНСТРУКЦИЯ ПО ЭКСПЛУАТАЦИИ МЕБЕЛИ

Сохранность и долговечность мебельных изделий
зависят от эксплуатации и ухода за ними.
В период эксплуатации
рекомендуется:

• при перемещении мебели освобождать ее от содержимого;
• лицевые поверхности беречь от механических повреждений, т.к. их ремонт в домашних условиях практически невозможен;
• предохранять поверхность от воздействия открытого огня и применяемых в быту кислот, щелочей, растворителей. Случайно облитую поверхность немедленно вытереть сухой мягкой тканью;
• удаление пыли с поверхностей изделий производить мягкой тканью;
• освежение мебели и удаление жировых пятен производить тампоном из мягкой ткани, смоченным в специальном составе для чистки и освежения мебели;
• стекла и зеркала чистить любым, специально предназначенным для этого средством;
• не допускать попадания влаги на стыки и торцевые части деталей.
• периодически затягивать ослабленные болтовые и винтовые соединения.
• сохранять упаковку до полной сборки и установки мебели

не рекомендуется:

• содержать мебель в сырых не отапливаемых помещениях, где влажность превышает 60…70%;
• оставлять на поверхности мебели разлитую жидкость, так как это приведет к дефекту деталей мебели (разбуханию основы деталей);
• устанавливать мебель вблизи источников тепла;
• эксплуатировать мебель при прямом воздействии солнечных лучей, так как это ведет к изменению цвета изделия (выгоранию) или к другим дефектам мебели;
• ставить на поверхности полок, горизонтальных щитов горячие предметы;
• оставлять без необходимости двери открытыми, ящики выдвинутыми, т.к. это ведет к их перекосам;

не допускать:

• применение абразивных материалов для чистки поверхностей изделий.
• эксплуатации изделия с незакрепленными между собой верхними и нижними секциями.
• эксплуатации изделий наборов с незакрепленными между собой рядом стоящими изделиями набора

Гарантии изготовителя

Предприятие-изготовитель гарантирует покупателю сохранность всех качественных показателей, обусловленных ГОСТом в течение всего срока службы мебели со дня её приобретения при условии соблюдения правил ухода и эксплуатации мебели. За механические повреждения, возникшие при транспортировке, сборке и хранении предприятие-изготовитель ответственности не несет.
Гарантийный срок эксплуатации мебели: детской и для общественных помещений - 18 месяцев, бытовой - 24 месяца.

Порядок предъявления претензий

Претензии по качеству и комплектности мебели должны направляться покупателем непосредственно продавцу, у которого была приобретена мебель, который, в свою очередь, решает возникшие проблемы с предприятием изготовителем, с приложением копии товарного чека или без него.
Требования покупателя об обмене либо возврате товара подлежит удовлетворению, если товар не был в употреблении, сохранены его конструктивные, качественные и потребительские свойства. По дефектам, появившимся из-за несоблюдения покупателем правил сборки, эксплуатации и ухода за мебелью, претензии не принимаются.
Претензии от покупателей принимаются торговыми организациями, а также изготовителем мебели в течение всего срока службы мебели со дня её приобретения.

При нарушении условий эксплуатации изготовитель снимает с себя гарантийные обязательства.

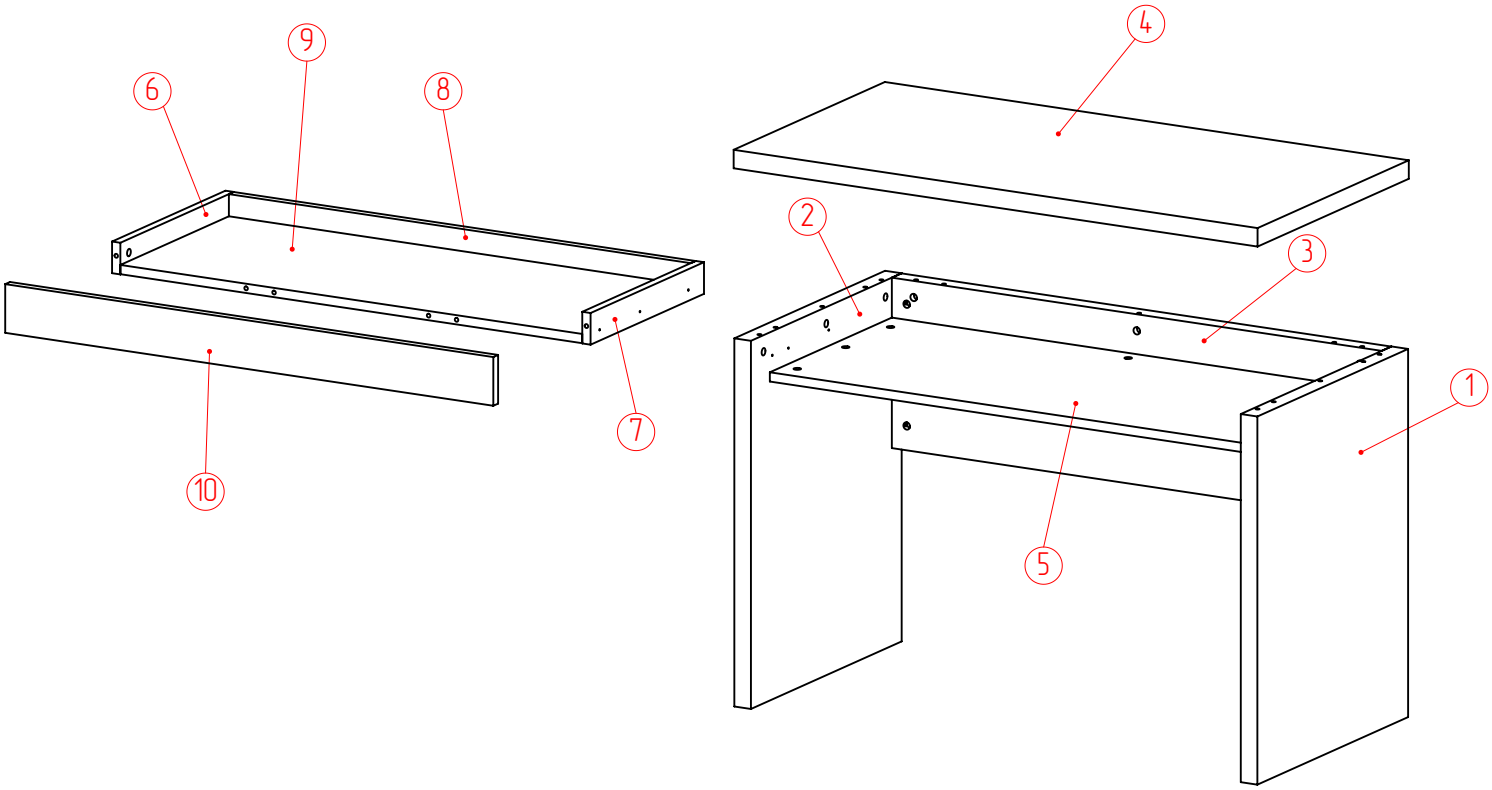

№	Наименование	Кол-во	Высота	Ширина	Толщина
1	Стенка боковая	1	756	598	38
2	Стенка боковая	1	756	598	38
3	Стенка задняя	1	1122	350	38
4	Крышка	1	1200	600	38
5	Полик	1	1122	484	19
6	Стенка боковая ящика	1	450	65	19
7	Стенка боковая ящика	1	450	65	19
8	Стенка задняя ящика	1	1058	65	19
9	Дно ящика	1	430,5	1058	19
10	Фасад ящика	1	1118	100	19

Инструмент для сборки

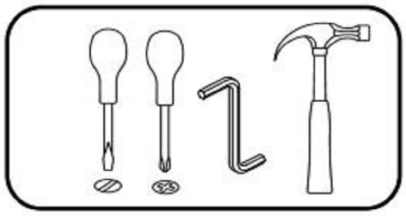

Фурнитура:

F1x24

F2x32

F3x32

F4x8

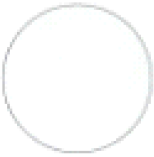

F5x1 (компл. лев+прав)

F6x18

F7x4

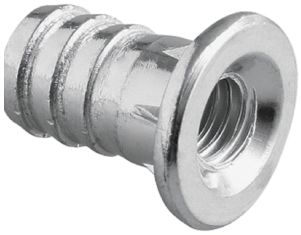

F8x4

1.

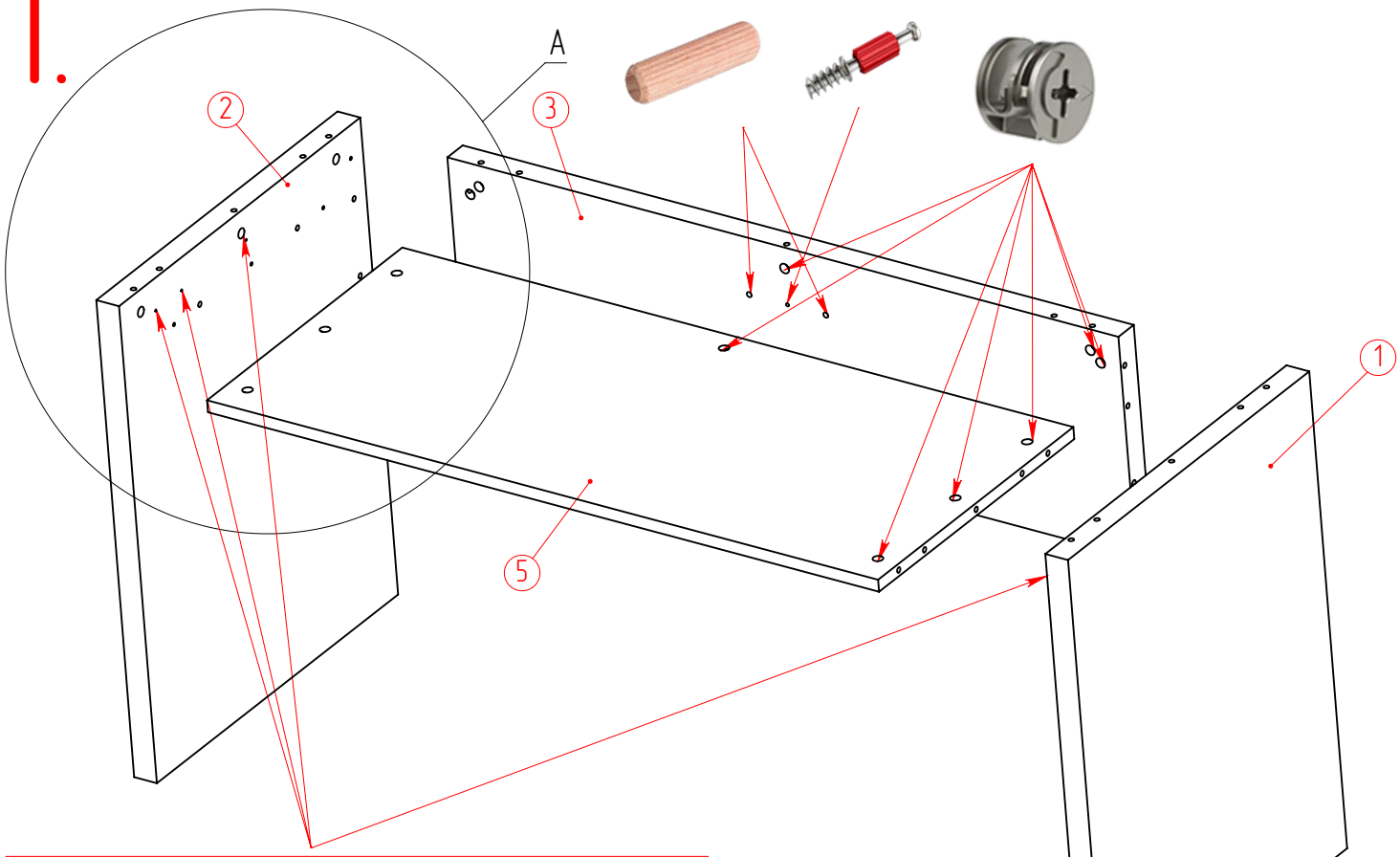

F5x1 (компл. лев+прав)

+

F6x10

F1

A (1 : 7)

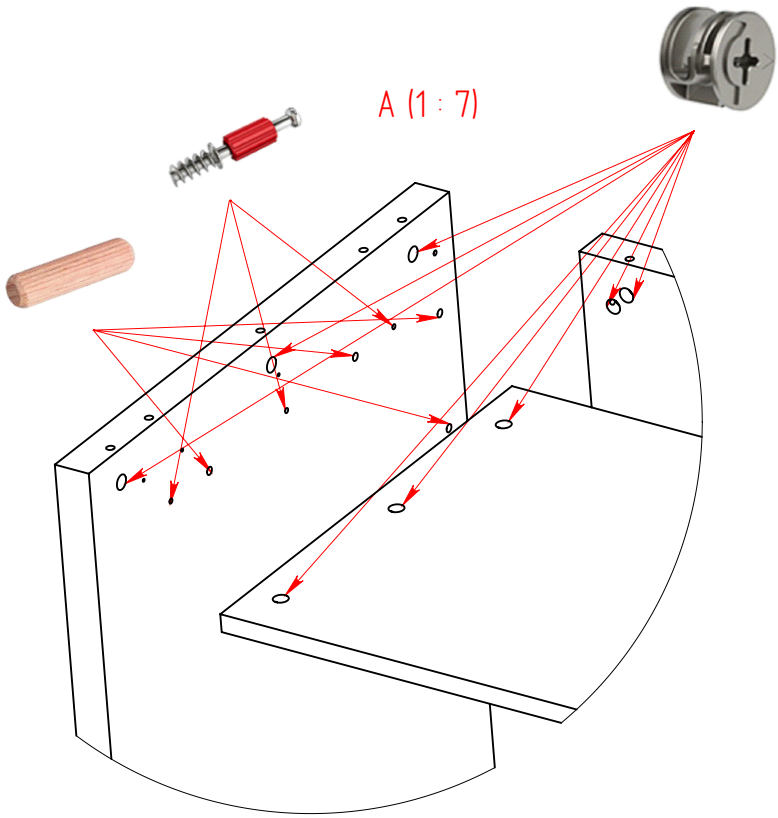

F2

F3x20

F2x11

F3

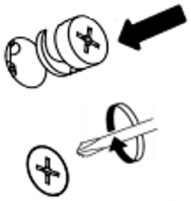

F1x10

2.

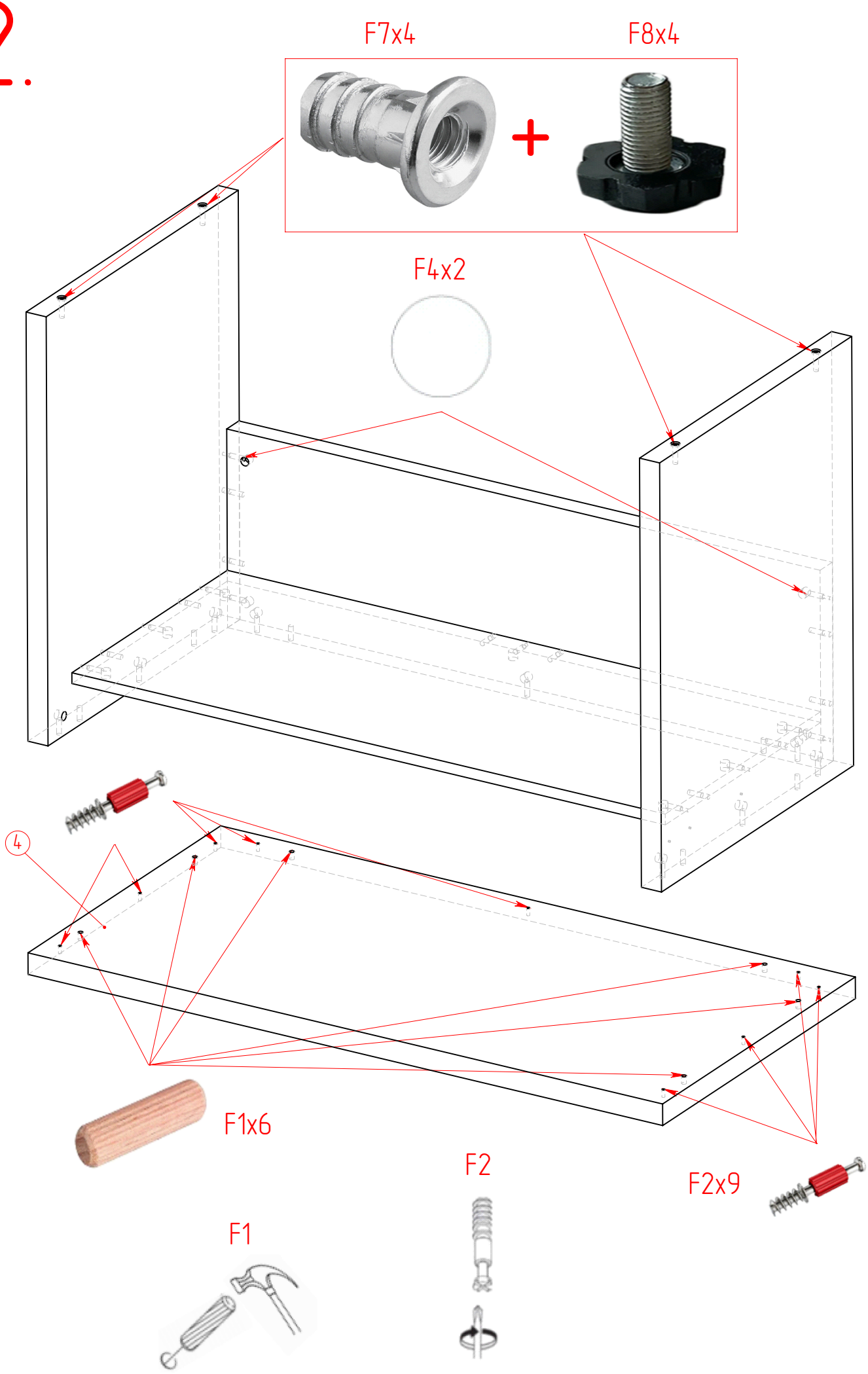

3.

F1x8

F2x12

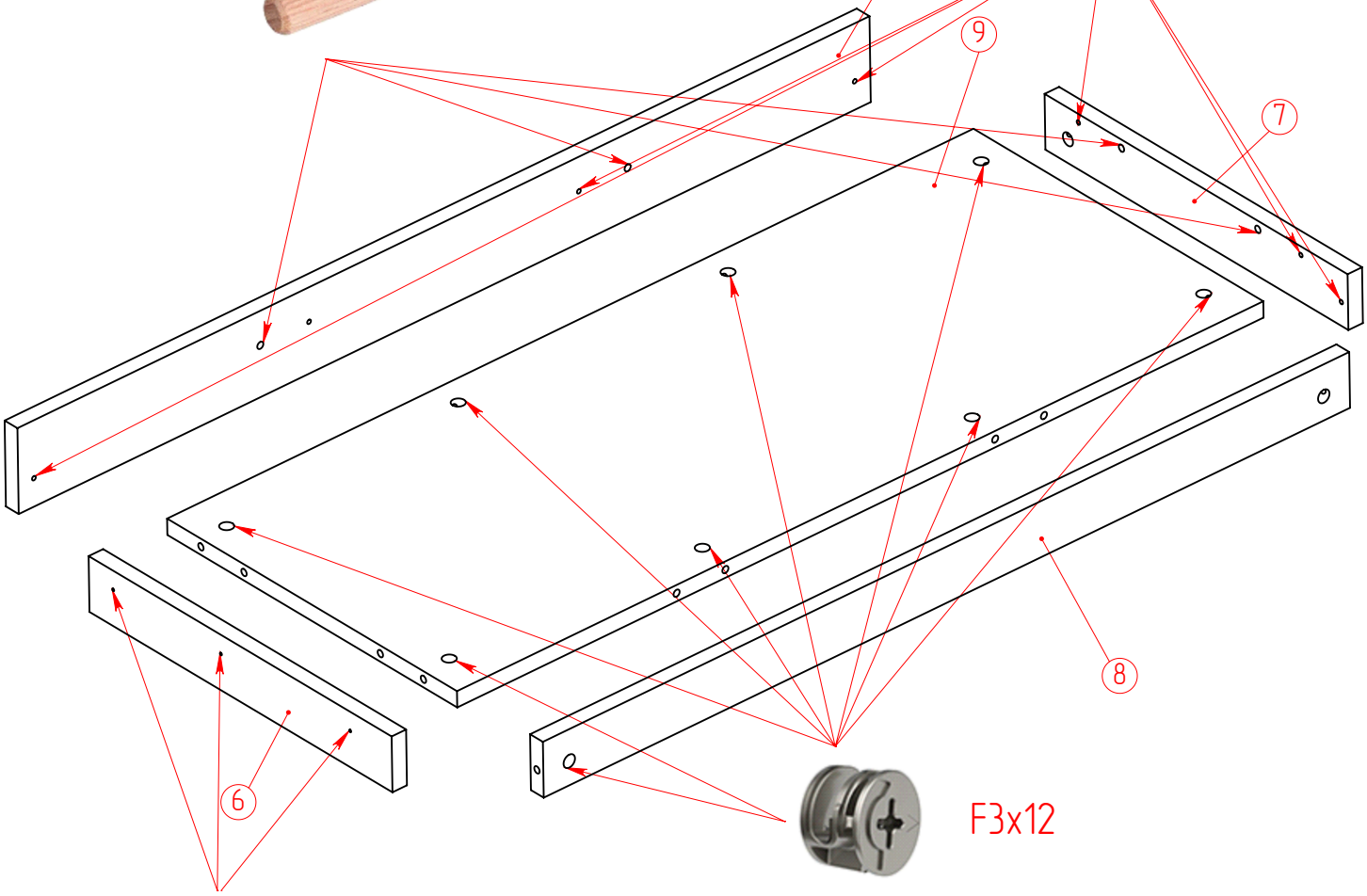

F3x12

F5x1 (компл. лев+прав)

F6x8

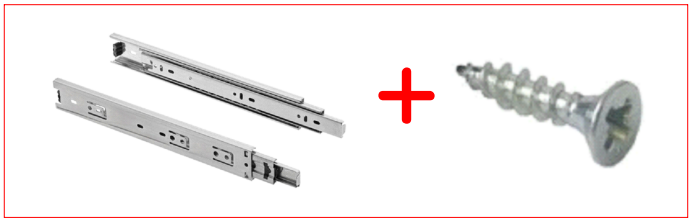

F3

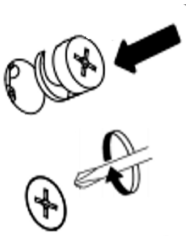

F2

F1
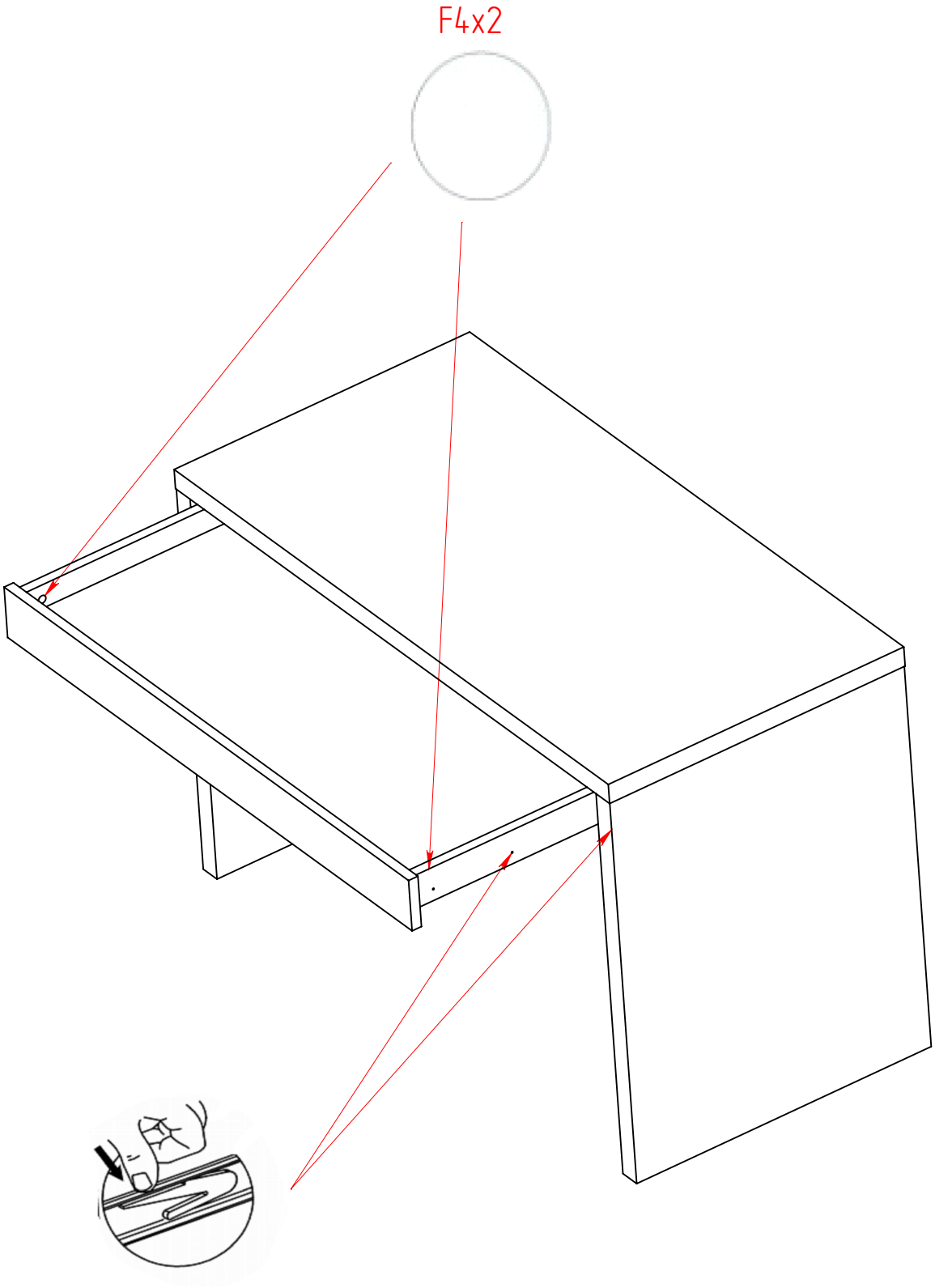
4.