ART.NR.927800 / 904355
LKZ 640062

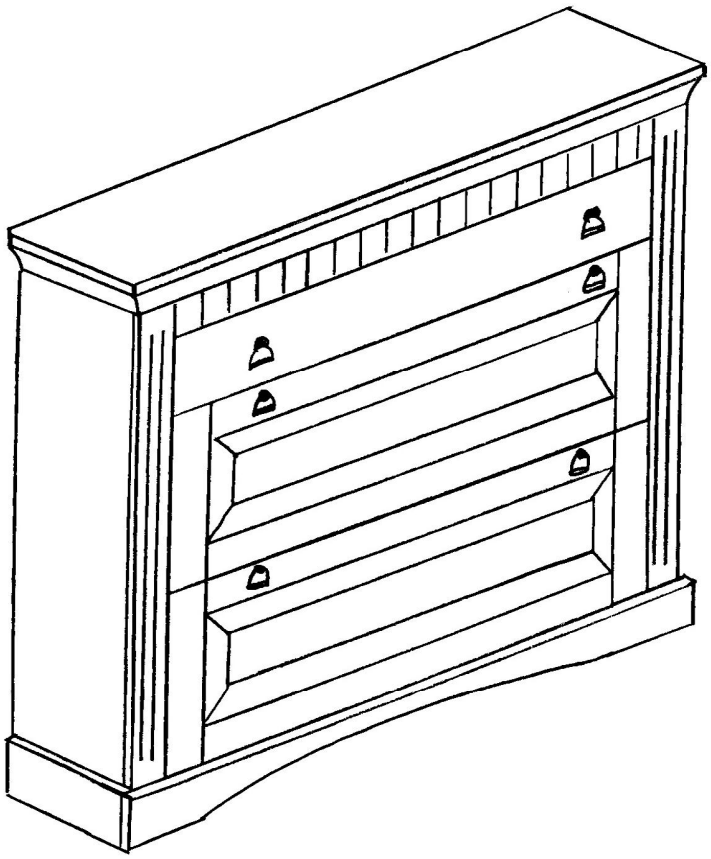

pine furniture
dipriz

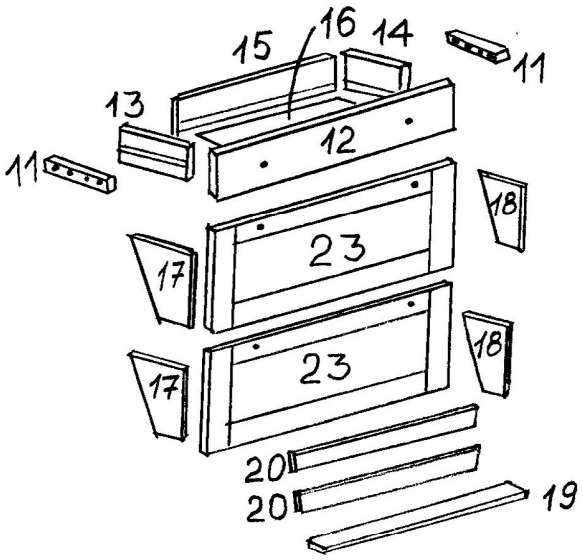

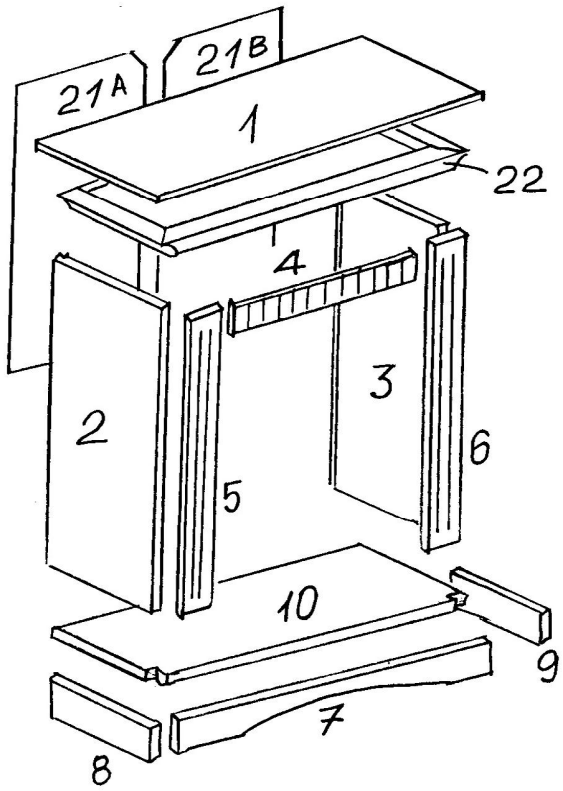

Nr	Size / Maß (mm)	Qty	
1	840×200×15	1	
2	935×170×15	1	
3	935×170×15	1	
4	722×44×15	1	
5	935×44×15	1	
6	935×44×15	1	
7	840×68×15	1	
8	185×68×15	1	
9	185×68×15	1	
10	780×180×15	1	
11	160×29×24	2	
12	718×96×15	1	
13	160×90×12	1	
14	160×90×12	1	
15	688×90×12	1	
16	156×696×4	1	
17	260×120×12	2	
18	260×120×12	2	
19	714×80×10	2	
20	714×44×10	4	
21	912×398×4	2	
22	834×197×30	1	
23	357×718×15	2	

A		8×30	30
B		15×12	22
C		12×10	10
D		7×24	32
E			2
F			2
G		3.5×15	4
H			6
K		M4×18	6
L		3.5×25	4
M		3.5×35	28
N	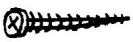	4.0×40	11
O			4
P			4
R			30
S	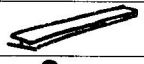		1
T	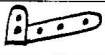		1
U	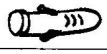		1

A x 4	M x 4
C x 2	H x 2
D x 2	K x 2

1

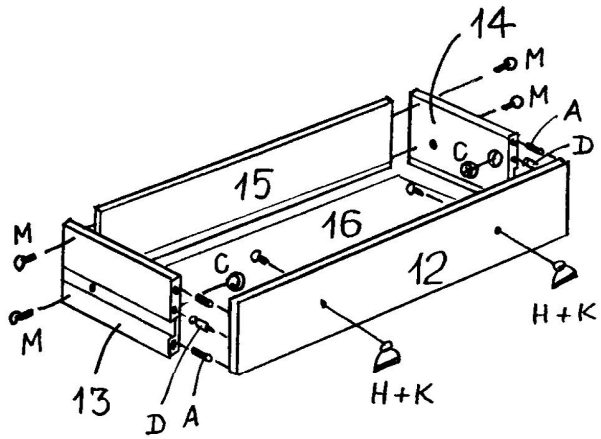

A x 8	M x 24
	H x 4
D x 8	K x 4

2

x2

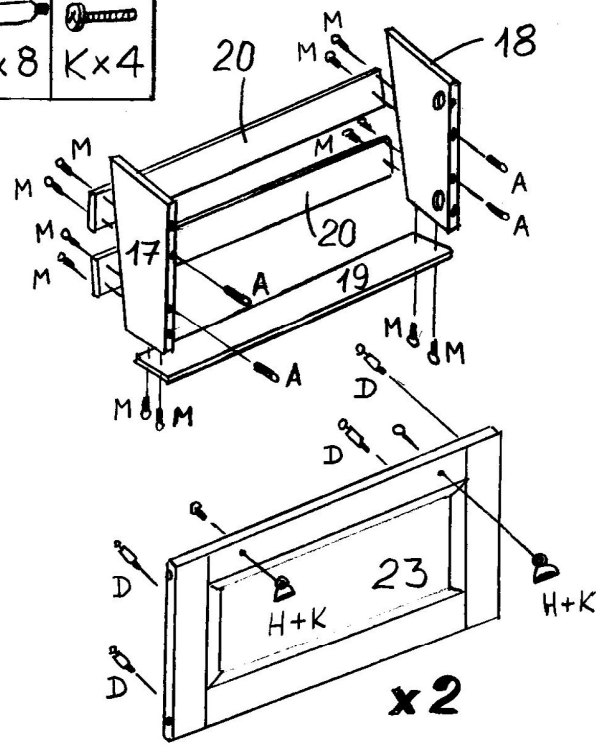

A x 6	
D x 4	
N x 6	

3

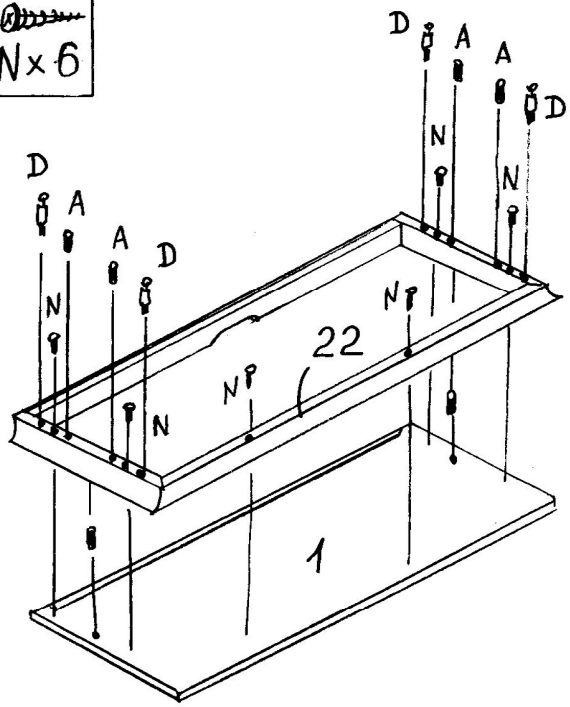

A x 4	D x 14	O x 4	P x 4
B x 2			

4

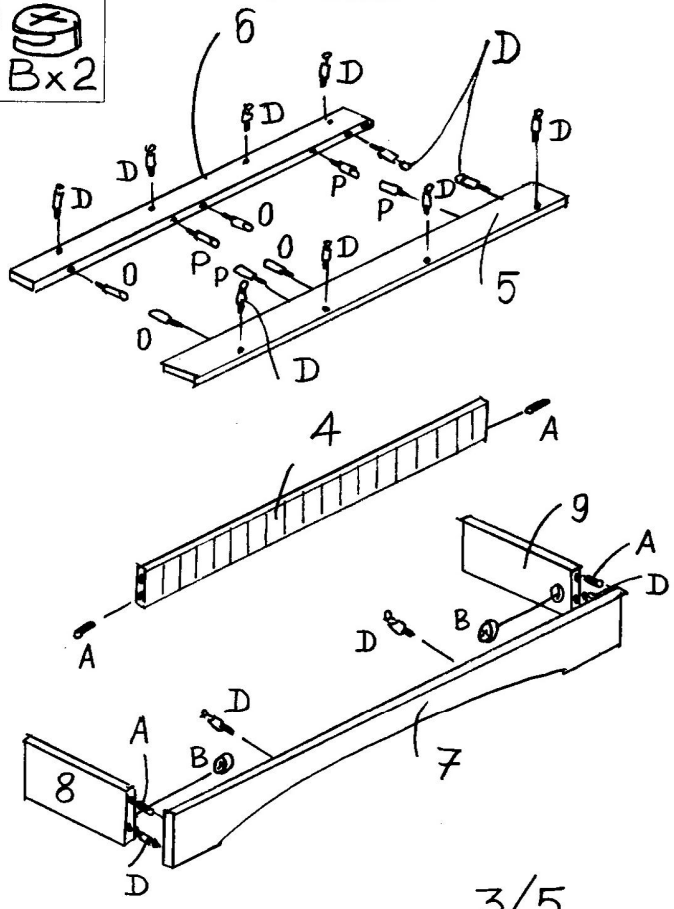

Ax8 | Bx8 | Ex2 | Gx2 | Nx4

Dx4

5

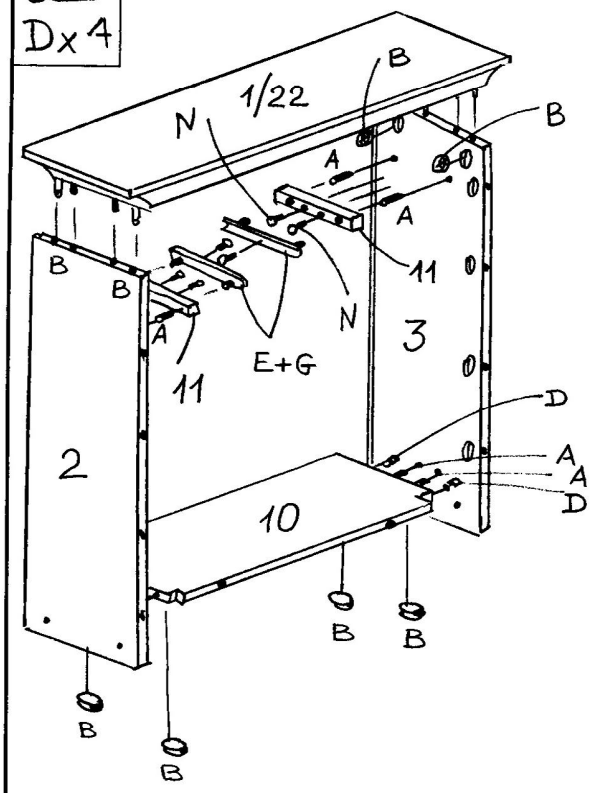

Bx2

6

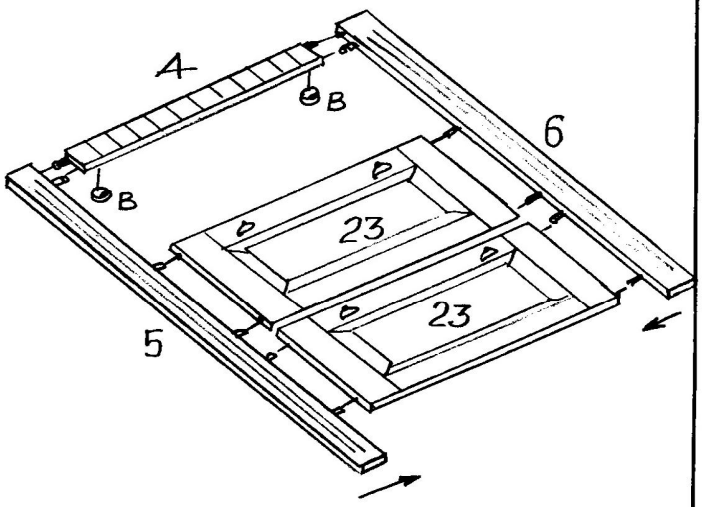

Bx10

Lx4

7

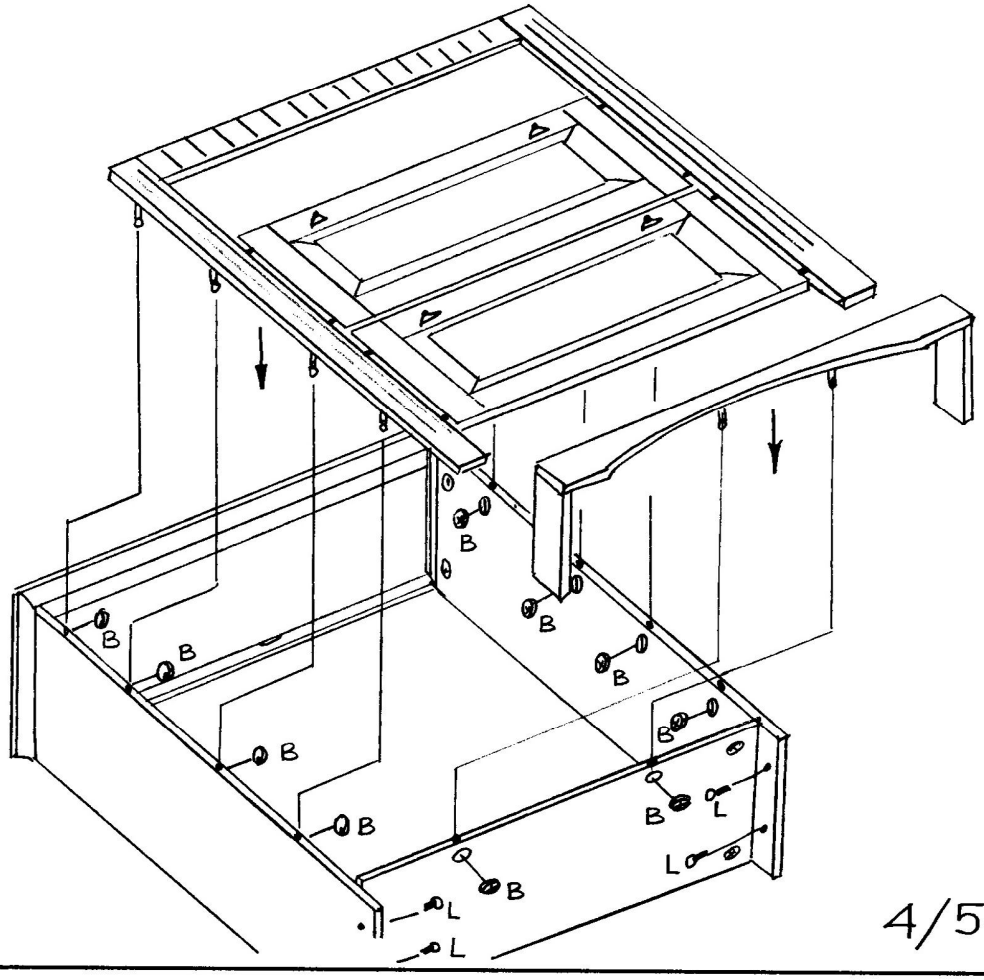

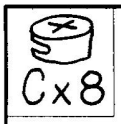

7a

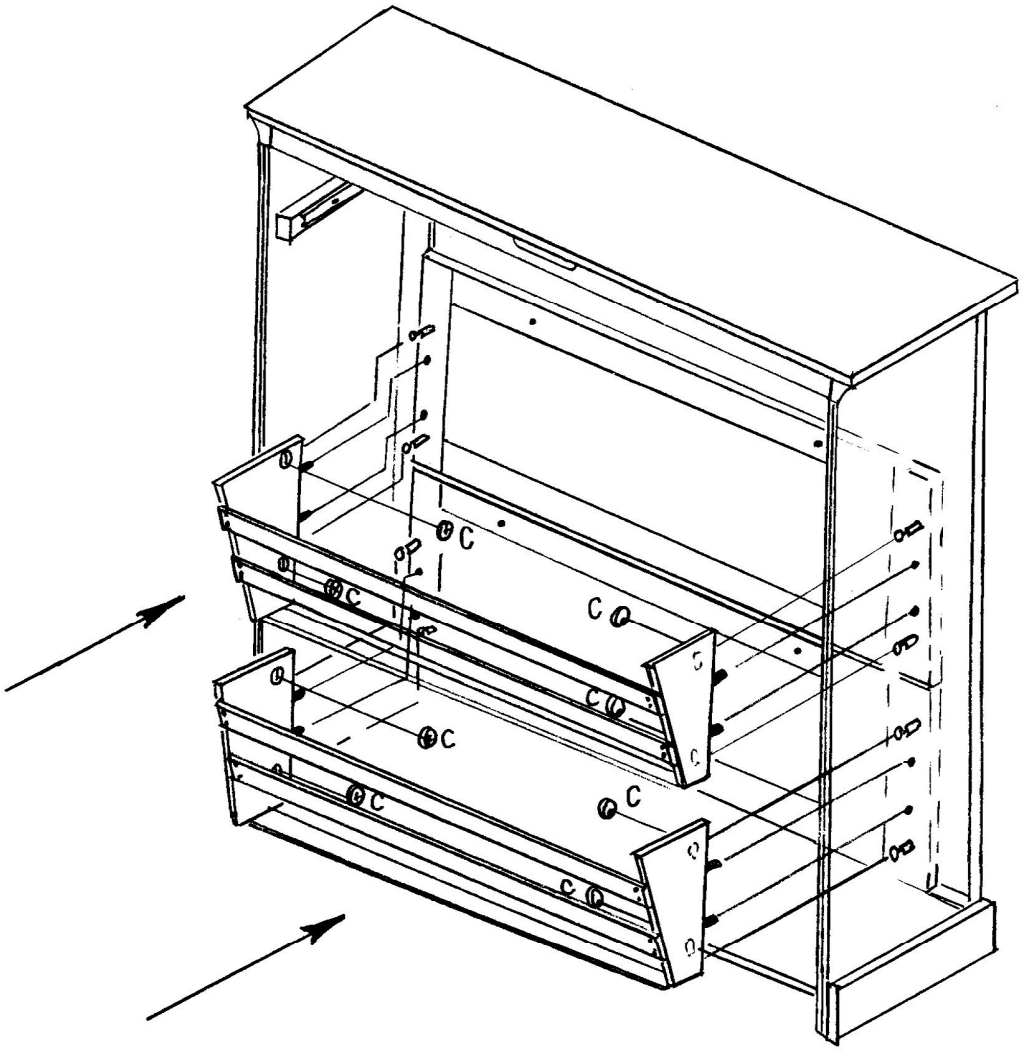

8

Sx1

Rx30

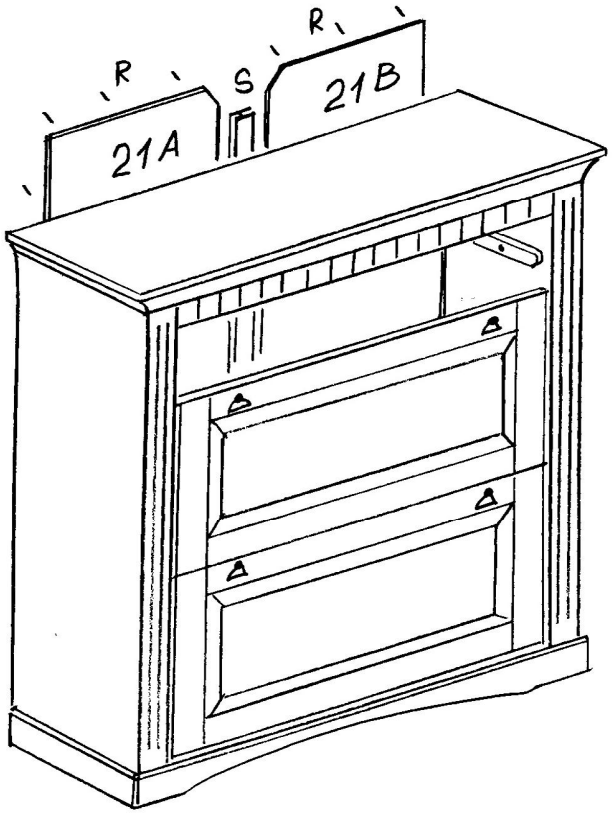

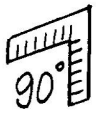

9

Tx1 | Ux1 | Gx2 | Nx1
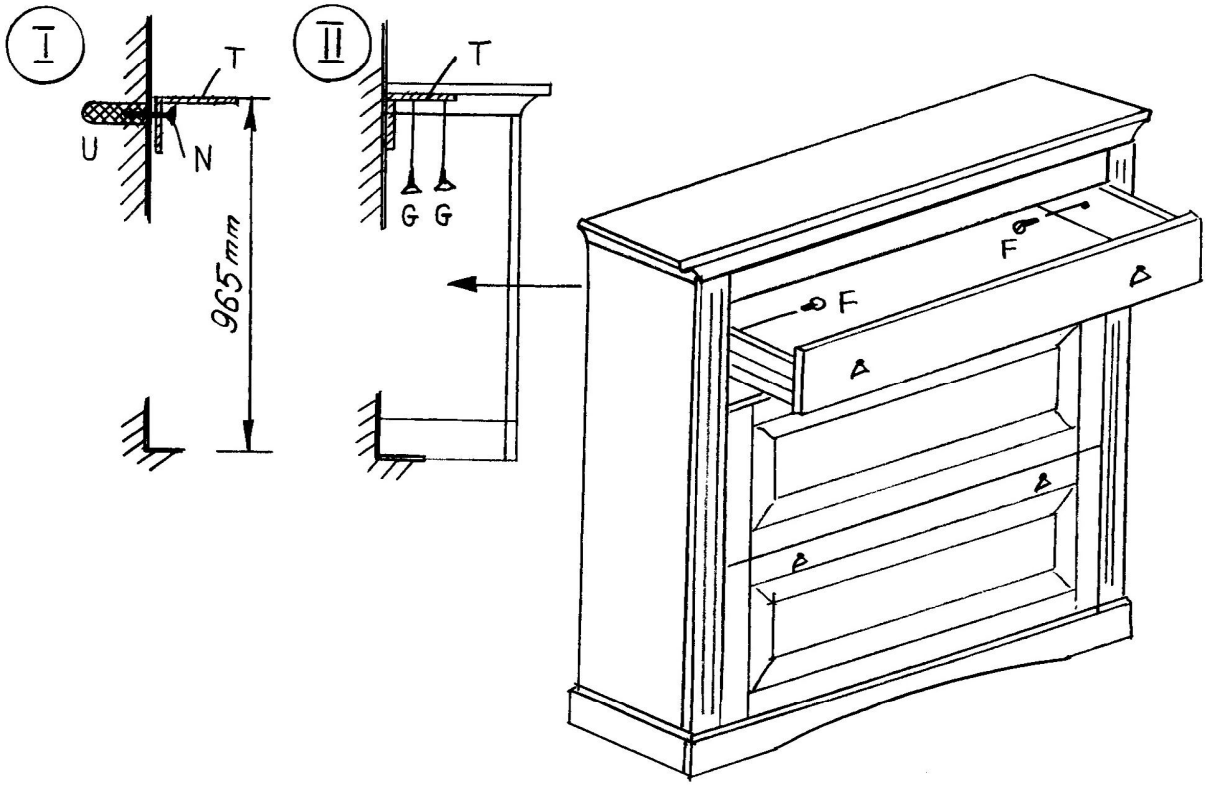
Fx2