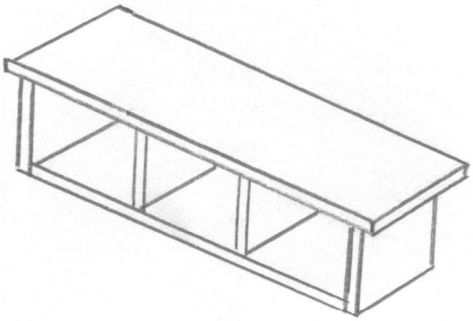

pine furniture
dipriz

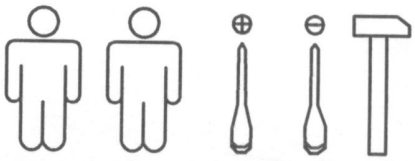

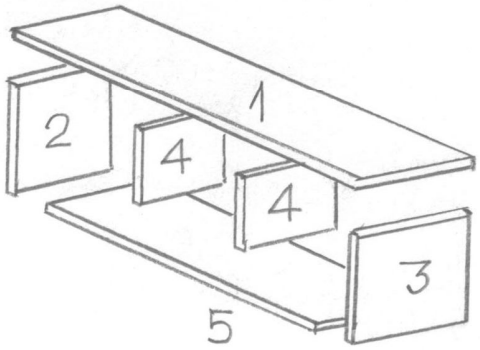

Nr	Size / Maß (mm)	Qty	
1	500×110×15	1	
2	135×100×15	1	
3	135×100×15	1	
4	120×95×15	2	
5	450×98×15	1	

A	8×30	8
B		8
C		8
X		2
S		2

1

A x 8

C x 8

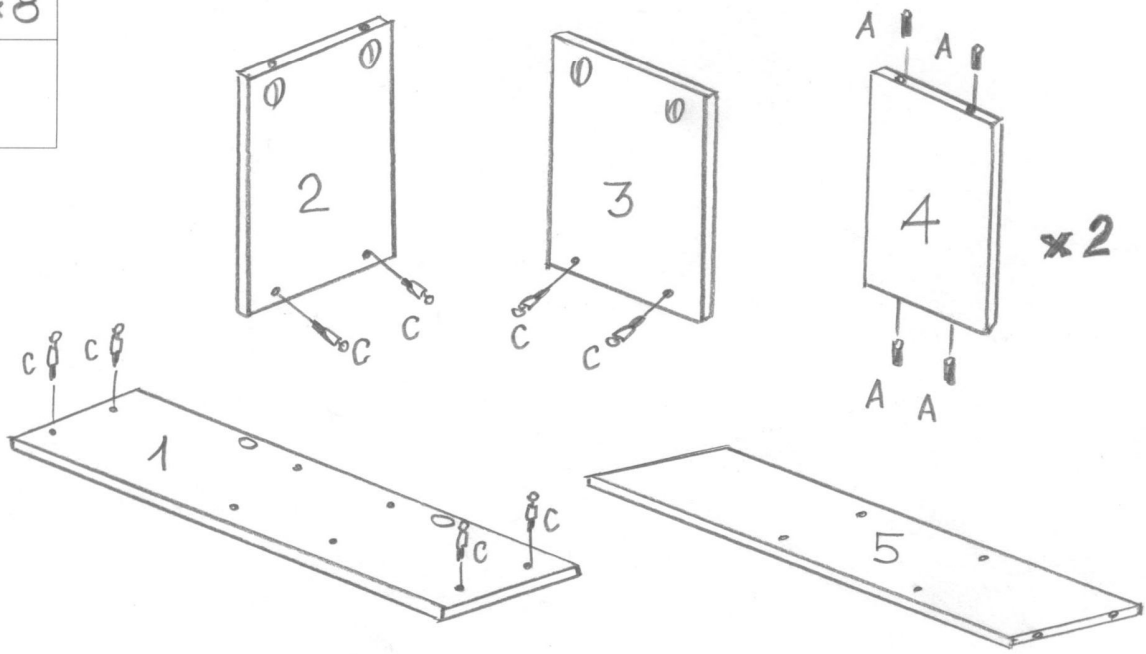

2

B x 8

X x 2
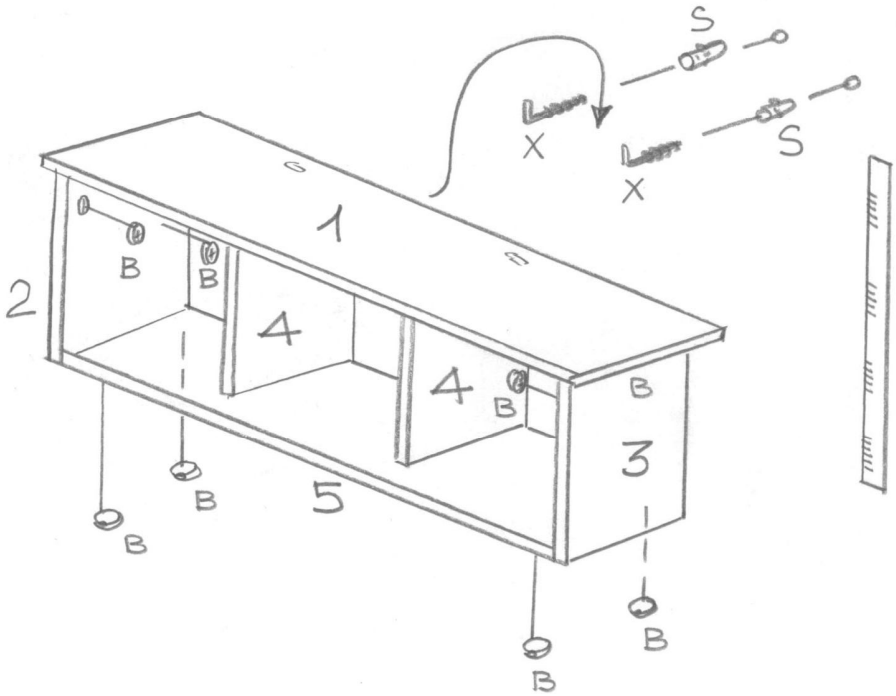
S x 2