ГРАН
СИСТЕМА-С

АРМАТУРА ТРУБОПРОВОДНАЯ
Фильтры осадочные

Фильтр осадочный муфтовый

- Номинальный диаметр DN 10 – 100мм
- Давление PN 1,6 МПа
- Температура Tmax 120 °C
- Рабочая среда: вода
- Материал:
  корпус – латунь; пробка – латунь;
  сетка – нержавеющая сталь;
  уплотнение – типа фибра.

Фильтр осадочный фланцевый
Фильтр осадочный фланцевый с магнитным стержнем

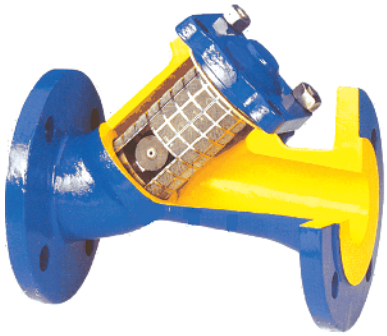

- Номинальный диаметр DN 15 – 300
- Давление PN 1,6 МПа
- Температура Tmax 150 °C
- Рабочая среда: вода
- Материал:
  корпус – чугун; крышка – чугун;
  сетка – нержавеющая сталь;
  уплотнение – тефлон.

Фильтры осадочные предназначены для предварительной фильтрации воды от механических загрязнений, в том числе для улавливания ферромагнитных включений – фильтр осадочный с магнитным стержнем.

- Высокая надёжность.
- Лёгкая эксплуатация.
- Высокая точность исполнения.
- Простой монтаж.
- Безотказность работы в трудных условиях.

Фильтры осадочные рекомендуются для установки перед счётчиками воды, насосами и другими измерительными устройствами, установленными на водопроводных и тепловых сетях.

ИСО 9001:2008

Certified by Russian Register

НП ООО "Гран–Система–С"
Республика Беларусь, 220141
г. Минск, ул. Ф. Скорины, 54а

Тел.: (017) 265–81–87
(017) 265–81–89
Факс (017) 265–82–03
E–mail: info@strumen.com

www.strumen.com

ТЕХНИЧЕСКИЕ ХАРАКТЕРИСТИКИ

Фильтр осадочный муфтовый

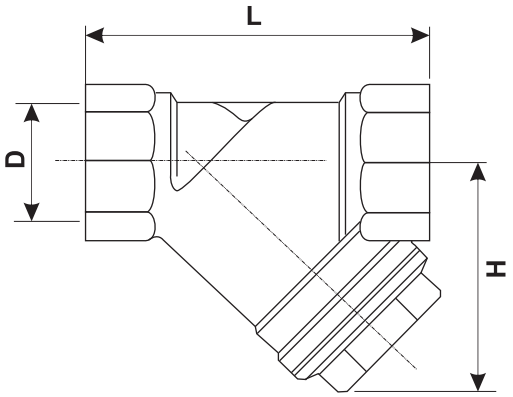

Фильтр осадочный фланцевый

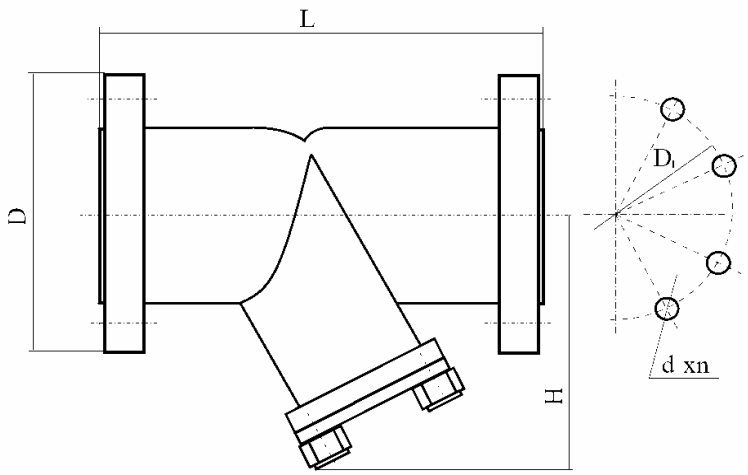

DN мм	D″ дюйм	Диаметр ячейки сетки, микрон	L мм	H мм	Kvs м³/час	Масса кг
10	3/8	400	55	40	3,428	0,11
15	½	400	58	40	4,477	0,145
20	¾	400	70	50	7,857	0,24
25	1	400	87	60	11,08	0,425
32	1 ¼	500	96	68	16	0,63
40	1½	500	106	75	22,28	1,17
50	2	500	126	90	25,37	1,35
65	2½	600	145	100	43,9	2,13
80	3	600	165	118	62,9	3,7
100	4	600	215	170	89	6,75

Потери давления на фильтре в зависимости от расхода Q м³/час рассчитываются по формуле: $\Delta P\ (mm\ H_2O) = 10\,000 \times (Q(м^3/час) / Kvs)^{1,85}$

1. Фильтр осадочный фланцевый Ду=15-300 мм
2. Фильтр осадочный фланцевый с магнитным стержнем Ду=25-200

DN мм	D мм	D1 мм	L мм	H мм	n отв. шт.	d мм	Диаметр ячейки сетки мм	Kvs м³/час	Масса кг
15	95	65	130	85	4	14	1	5,76	2,0
20	105	75	150	85	4	14	1	10,4	2,5
25	115	85	160	102	4	14	1	16	2,6
32	140	100	180	125	4	14	1	26,2	3,6
40	150	110	200	147	4	18	1,5	40,9	8,5
50	165	125	230	158	4	18	1,5	64	10,4
65	185	145	290	178	4	18	1,5	108,2	14,2
80	200	160	310	213	8	18	1,5	161,6	23,0
100	220	180	350	241	8	18	1,5	252,5	25,0
125	250	210	400	223	8	18	1,5	394,5	35,5
150	285	240	400	295	8	22	1,5	573,1	58,5
200	340	295	600	368	12	22	2	1018	97,0
250	405	355	730	480	12	26	2	1617	191,0
300	460	410	850	515	12	26	2	1820	232,0

Потери давления на фильтре в зависимости от расхода Q м³/час рассчитываются по формуле: $\Delta P\ (mm\ H_2O) = 10\,000 \times (Q(м^3/час) / Kvs)^{2}$